DIA EDGE TOOL NEWS
2014.8 改訂
B140J

溝入れ旋削工具

GY シリーズ

小型旋盤用
シリーズ拡大
一体型追加

Grooving Revolution

溝切削革命。

独自の締結システムが実現した
信頼の溝入れ加工。

Side A

特長
呼び記号 …… P1
インサート……P9
外径用工具……P13
端面用工具……P37
内径用工具……P79
切削条件
使用上の注意点 … P87
使用事例…… P105

Side B

クイック
インデックス ……Q1

＊ Side Bはページ構成が
逆になります。

小型旋盤加工用とオフセットなし一体型を追加。

MITSUBISHI MATERIALS CORPORATION

可能性拡がる。

多才な溝入れ工具GYシリーズが多彩に展開中。

小型旋盤加工用に

R/L
32
ITEM

刃幅1.5−3.24mm

10mm×10mm
12mm×12mm
16mm×16mm
20mm×12mm

➤ P13

刃先基準セットが可能な オフセットなし一体型

R/L
40
ITEM

刃幅2.0−6.35mm

20mm×20mm
25mm×25mm

➤ P15, P19, P21, P23, P25

ぬすみ加工に

R/L
22
ITEM

刃幅2.0−6.35mm

20mm×20mm
25mm×25mm

➤ P35

仕上げ加工、Oリング・サークリップ加工に

多機能加工用精密級インサート
刃幅

112
ITEM

2mm/2.24mm/2.39mm/
2.5mm/2.74mm/3mm/
3.18mm/3.24mm/4mm/
4.24mm/4.75mm/5mm/
5.24mm/6mm/6.31mm/
6.35mm

× 4材種

➤ P10

溝幅1.5、8mmを追加

1.5mmインサート

3材種　6アイテム

➤ P9

8mmインサート

3材種　17アイテム

➤ P9, P10, P11

GYシリーズ
多彩なホルダ、インサートの組み合わせでさまざまな加工に対応可能。

外径・端面加工用ホルダ

● シャンクサイズが豊富で、さまざまな工作機械にジャストフィット。

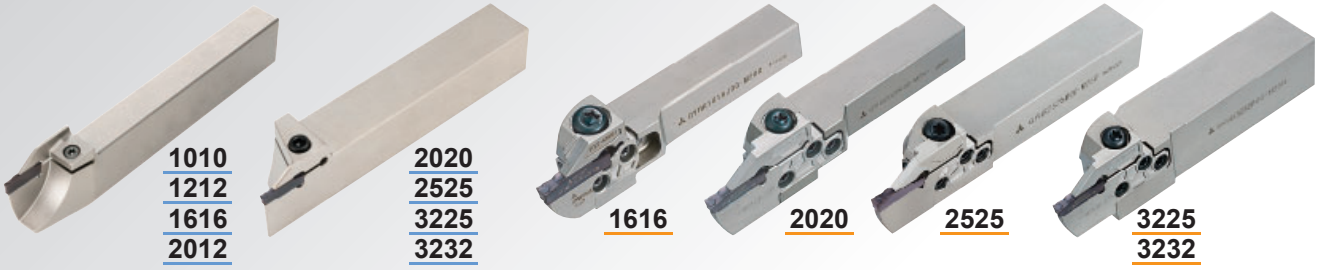

一体型　　モジュラー型

● モジュラー型は、同一ホルダにブレードを選択することでさまざまな加工形態・溝幅・溝深さにジャストフィット。

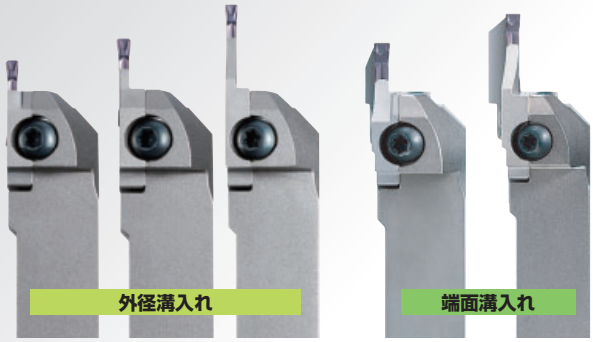

同一ホルダ

● 加工径違いのモジュラーブレードが豊富で、さまざまな端面加工径にジャストフィット。

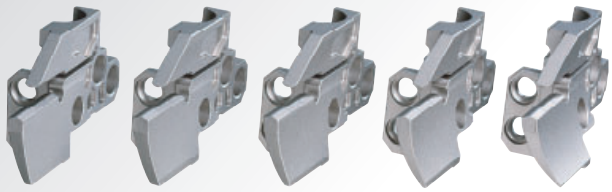

内径加工用ホルダ

● 最小加工径φ25より!
加工用途に対応した豊富なシリーズ。

一体型
最小加工径
φ25, φ32

モジュラー型
最小加工径
φ40, φ50
φ60, φ70

● もうシャンクを切断する必要なし!
ショートシャンクシリーズを標準化。

一体型　　モジュラー型

ショート　スタンダード　ショート　スタンダード

溝加工の可能性を切り拓くクランプ方式。

●高信頼のインサートクランプ

セーフティ･キーにより、
インサートの動きをロック。

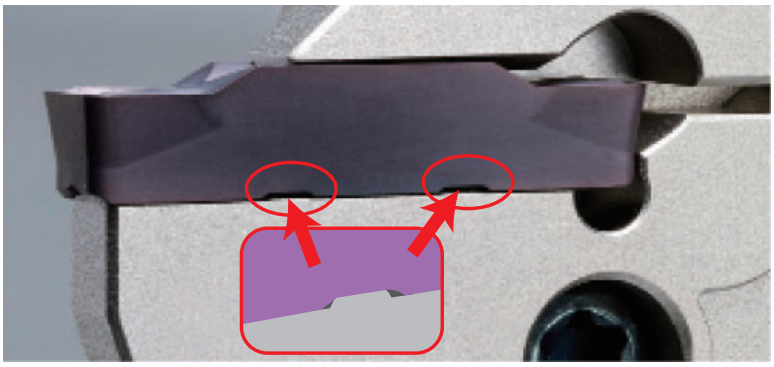

凸曲面受けにより、
高精度にクランプ。

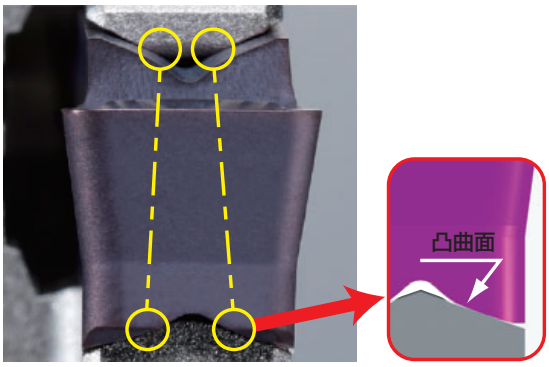

仕上げ面比較

びびり･ブレの解消で従来モジュラー型より
仕上げ面粗さのグレードが向上。

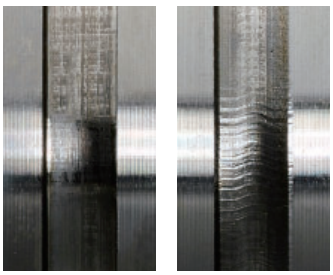

GY　　従来モジュラー型

<切削条件>
被　　削　　材：SCM440
インサート刃幅：5mm
切　削　速　度：150m/min
送　　り：0.2mm/rev
溝 入 れ 深 さ：23mm

剛性比較

GYシリーズは一体型溝入れ工具と同等な剛性を実現。

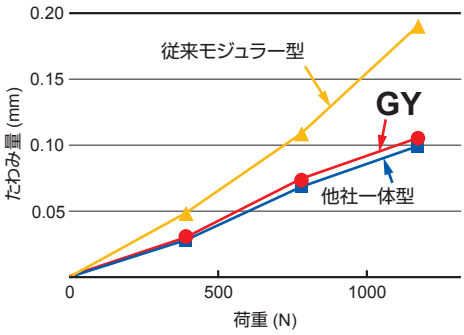

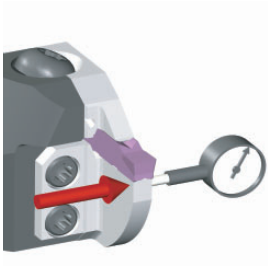

(5mm用本体)

TRI-LOCK（トライ-ロック）システムが生み出す一体感。

●TRI-LOCK（トライ-ロック）システム

横･前･上の3方向からがっちりとロック。
高剛性クランプが安定した加工を実現。

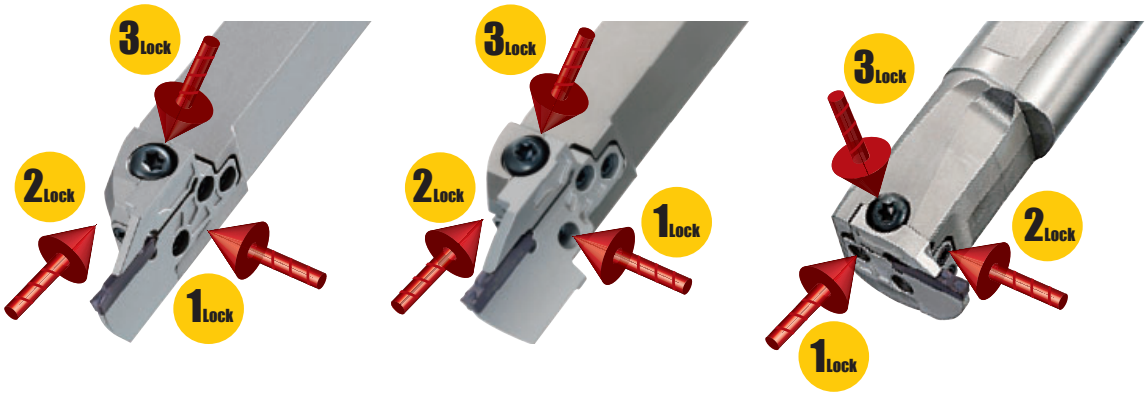

インサート

●多彩なインサートバリエーション

●加工用途に対応したブレーカシステム。

溝入れ加工用

GUブレーカ
（軟鋼用）

GSブレーカ
（低送り加工用）

GMブレーカ
（中送り加工用）

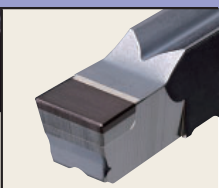

GFGS
（高硬度鋼用）

多機能加工用

NEW
MF ブレーカ
（仕上げ加工用）

MSブレーカ
（低送り加工用）

MMブレーカ
（中送り加工用）

倣い、ぬすみ加工用

BMブレーカ

突切り加工用

GUブレーカ
（軟鋼用）

GSブレーカ
（低送り加工用）

GMブレーカ
（中送り加工用）

R/L05-GMブレーカ
（中送り加工用）

●加工用途に対応した溝幅ラインナップ。

●加工用途に対応したコーナRラインナップ。

NEW
●MFブレーカ

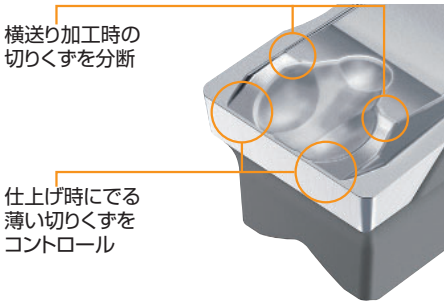

●インサート材種の使い分け

切削状態 ＼ 被削材	P 鋼	M ステンレス鋼	K 鋳鉄	S 耐熱合金 / チタン合金	H 高硬度鋼
安定 ↑	NX2525				
	MY5015				
切削状態	VP10RT	VP10RT	MY5015	VP10RT / RT9010	MB8025
	VP20RT	VP20RT	VP10RT	VP20RT	
↓ 不安定			VP20RT		

注1　VP20RTが第一推奨材種です。（高硬度鋼は除く）
注2　VP10RT、VP20RT、MY5015は湿式切削を推奨します。

VP20RT（第一推奨材種）

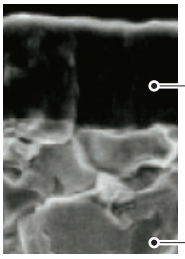

●汎用性に優れるPVDコーティング材種です。専用強靭母材とミラクルコーティングの組み合わせで、耐摩耗性と耐欠損性を高次元でバランスさせています。さまざまな被削材、加工形態に対応します。

VP10RT（第二推奨材種）

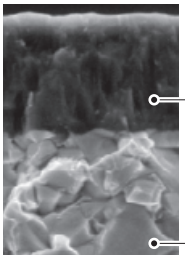

●耐摩耗性に優れるPVDコーティング材種です。VP20RTよりも高硬度な専用母材を採用しています。難削材の加工や、寿命延長が必要な場合にご使用ください。

MY5015

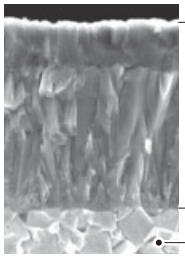

●高温での耐摩耗性に優れるCVDコーティング材種です。鋳鉄やダクタイル鋳鉄の加工で長寿命を発揮します。また連続切削等の安定条件下では、鋼の高速切削にも適しています。

RT9010

●Ti合金加工の第一推奨材種です。
非鉄合金加工には推奨いたしません。

NX2525

●高品位な加工面を得られるサーメット材種です。鋼の仕上げ加工において、光沢面を得たい場合や、低速切削領域で溶着しやすいときにご使用ください。

MB8025

●ノンコートCBN材種です。焼入れ鋼などの高硬度材の加工に適しています。

●ブランクインサート

●追加工が可能なブランクインサート

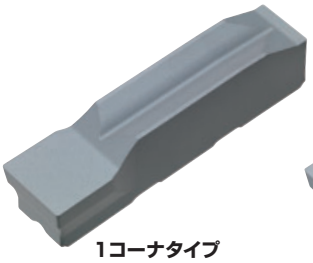
1コーナタイプ

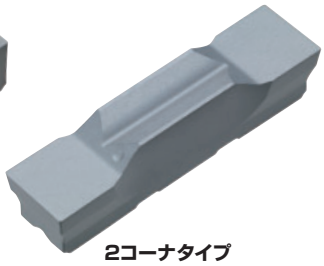
2コーナタイプ

ブランクインサート用 RT9010/RT9020

●RT9020が第一推奨材種です。強靭な超硬合金を採用しているので、さまざまな加工形態に対応できます。
RT9010はRT9020よりも高硬度な超硬合金を採用しているので、安定加工で寿命延長を図りたいときにご使用ください。なお、両材種ともノンコート超硬材種ですので、鋼･ステンレス･鋳鉄などを切削する際はコーティングを施してご使用ください。

＊ ブランクインサートは、このままではご使用できません。
お客様ご自身で下記webカタログを参照し、ご希望の刃形に追加工してご使用ください。
http://www.mitsubishicarbide.net/contents/mmc/ja/manual/blank_inserts.pdf

GYシリーズの呼び記号

■インサート

① GY ② 2 ③ M ④ 0300 ⑤ F ⑥ 030 ⑦ N ⑧ 05 – ⑨ M ⑩ F

①シリーズ総称

②刃数

1	1コーナタイプ
2	2コーナタイプ

③外周面分類

G	研削品
M	無研削品
B	ブランク品

④刃幅

0150	1.50mm
0200	2.00mm
⋮	⋮
0800	8.00mm

⑤シートサイズ *1

C	1.50mm
D	2.00mm 2.24mm
E	2.39mm 2.50mm 2.74mm
F	3.00mm 3.18mm 3.24mm
G	4.00mm 4.24mm
H	4.75mm 5.00mm 5.24mm
J	6.00mm 6.31mm 6.35mm
K	8.00mm

⑥コーナ半径

010	0.10mm
015	0.15mm
⋮	⋮
400	4.00mm

⑦勝手

N	勝手無し
R	右勝手
L	左勝手

⑧勝手付インサート角度

05	5°

⑨用途1

G	溝入れ/突切り
M	多機能
B	倣い(ボール形状)

⑩用途2

U	軟鋼用
F	仕上げ切削
S	低送り切削
M	中送り切削

■CBNインサート

① GY ② 1 ③ G ④ 0300 ⑤ F ⑥ 020 ⑦ N – ⑨ G ⑪ F ⑫ GS

⑪用途3

F	フラットトップ

⑫ホーニング記号

GS	汎用

*1　モジュラーブレード、一体型ホルダのシートサイズ記号と同一記号のものを選択ください。

■モジュラーブレード

●外径用/内径用/ぬすみ用

① GY ② M25 ③ R ④ A – ⑤ F ⑥ 12 *3

①シリーズ総称

②モジュラーブレードサイズ

M20
M25

③勝手

R	右勝手
L	左勝手

④モジュラーブレードの形状

A	標準形
B	強化形
C	ぬすみ加工用
D	端面加工用

⑤シートサイズ *1

D	2.00mm 2.24mm
E	2.39mm 2.50mm 2.74mm
F	3.00mm 3.18mm 3.24mm
G	4.00mm 4.24mm
H	4.75mm 5.00mm 5.24mm
J	6.00mm 6.31mm 6.35mm

⑥最大溝入れ深さ *2

005	0.5mm
06	6mm
⋮	⋮
25	25mm

●端面用

① GY ② M25 ③ R ④ D – ⑤ F ⑥ 12 – ⑦ 050

⑦最小加工径

035	35mm
040	40mm
⋮	⋮
250	250mm

*1　インサートのシートサイズ記号と同一記号のものを選択ください。
*2　表記した最大溝入れ深さは、外径加工に使用した場合の値で、使用するインサートにより異なります。
内径加工に使用する場合は、79–85ページの最大溝入れ深さ(ar)を参照してください。
*3　GYM20R/LA-○10、GYM20R/LA-○12、GYM25R/LA-○12、GYM25R/LA-○14は
外径と内径の両方に使用できます。

■外径用/端面用/ぬすみ用

●一体型ホルダ

①	②	③	④	⑤	⑥	⑦	⑧
GY	P	R	2525	M	00 –	K	25

①シリーズ総称

②ホルダタイプ	
S	一体型 小型旋盤用
P	一体型 オフセットあり
Q	一体型 オフセットなし
H	モジュラー型ホルダ

③勝手	
R	右勝手
L	左勝手

④シャンクサイズ(高さ×幅)	
1010	10mmx10mm
1212	12mmx12mm
1616	16mmx16mm
2012	20mmx12mm
2020	20mmx20mm
2525	25mmx25mm
3225	32mmx25mm
3232	32mmx32mm

⑤全長	
J	110mm
JX	120mm
K	125mm
M	150mm
P	170mm

⑥刃先角度	
00	0°
50	50°
90	90°

⑤シートサイズ *1	
C	1.50mm
D	2.00mm 2.24mm
E	2.39mm 2.50mm 2.74mm
F	3.00mm 3.18mm 3.24mm
G	4.00mm 4.24mm
H	4.75mm 5.00mm 5.24mm
J	6.00mm 6.31mm 6.35mm
K	8.00mm

⑧最大溝入れ深さ	
06	6mm
08	8mm
⋮	⋮
25	25mm

●モジュラー型ホルダ

①	②	③	④	⑤	⑥	⑨	⑩
GY	H	R	2525	M	00 –	M25	R

⑨モジュラーブレードサイズ
M20
M25

⑩モジュラーブレードの勝手	
R	右勝手
L	左勝手

*1　インサートのシートサイズ記号と同一記号のものを選択ください。

■内径用

●一体型ホルダ

①	②	③	④	⑤	⑥	⑦	⑧	⑨
GY	A	R	20	K	90	A –	F	06

①シリーズ総称

②ホルダタイプ	
A	一体型
D	モジュラー型ホルダ

③勝手	
R	右勝手
L	左勝手

④シャンクサイズ	
20	20mm
25	25mm
32	32mm
40	40mm
50	50mm

⑤全長	
K	125mm
L	140mm
M	150mm
P	170mm
Q	180mm
R	200mm
S	250mm
T	300mm

⑥刃先角度	
90	90°

⑦首下長さ	
A	30mm
B	40mm
C	50mm
D	60mm
F	80mm

⑧シートサイズ *1	
D	2.00mm 2.24mm
E	2.39mm 2.50mm 2.74mm
F	3.00mm 3.18mm 3.24mm
G	4.00mm 4.24mm
H	4.75mm 5.00mm 5.24mm
J	6.00mm 6.31mm 6.24mm

⑨最大溝入れ深さ	
06	6mm
07	7mm

●モジュラー型ホルダ

①	②	③	④	⑤	⑥	⑦	⑩	⑪
GY	D	R	40	M	90	D –	M25	L

⑩モジュラーブレードサイズ
M20
M25

⑪モジュラーブレードの勝手	
R	右勝手
L	左勝手

*1　インサートのシートサイズ記号と同一記号のものを選択ください。

GYシリーズインサート

インサート

加工用途	形状	呼び記号	在庫 コーティング VP10RT	VP20RT	MY5015	サーメット NX2525		超硬 RT9010	RT9020	CBN MB8025	シートサイズ	寸法(mm) W3 刃幅	公差	Re	ar (Max.)	L2
溝入れ/突切り加工用	GUブレーカ（軟鋼用） 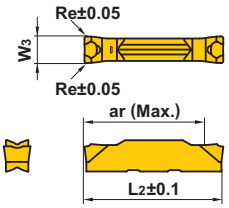	GY2M0200D020N-GU	●	●		●					D	2.00	±0.03	0.2	19.7	20.70
		GY2M0239E020N-GU	●	●		●					E	2.39	±0.03	0.2	19.8	20.70
		GY2M0250E020N-GU	●	●		●					E	2.50	±0.03	0.2	19.5	20.70
		GY2M0300F030N-GU	●	●		●					F	3.00	±0.03	0.3	19.3	20.70
		GY2M0318F030N-GU	●	●		●					F	3.18	±0.03	0.3	19.3	20.70
		GY2M0400G030N-GU	●	●		●					G	4.00	±0.04	0.3	24.2	25.65
		GY2M0475H040N-GU	●	●		●					H	4.75	±0.04	0.4	24.2	25.65
		GY2M0500H040N-GU	●	●		●					H	5.00	±0.04	0.4	24.2	25.65
		GY2M0600J040N-GU	●	●		●					J	6.00	±0.04	0.4	24.2	25.65
		GY2M0635J040N-GU	●	●		●					J	6.35	±0.04	0.4	24.2	25.65
	GSブレーカ（低送り加工用） 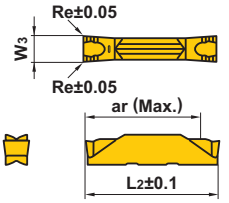	NEW GY2M0150C010N-GS	●	●		●					C	1.50	±0.03	0.1	13.4	14.70
		GY2M0200D020N-GS	●	●		●					D	2.00	±0.03	0.2	18.7	20.70
		GY2M0239E020N-GS	●	●		●					E	2.39	±0.03	0.2	18.5	20.70
		GY2M0250E020N-GS	●	●		●					E	2.50	±0.03	0.2	18.5	20.70
		GY2M0300F020N-GS	●	●		●					F	3.00	±0.03	0.2	18.5	20.70
		GY2M0318F020N-GS	●	●		●					F	3.18	±0.03	0.2	18.5	20.70
		GY2M0400G020N-GS	●	●		●					G	4.00	±0.04	0.2	23.9	25.65
		GY2M0475H030N-GS	●	●		●					H	4.75	±0.04	0.3	23.9	25.65
		GY2M0500H030N-GS	●	●		●					H	5.00	±0.04	0.3	24.0	25.65
		GY2M0600J030N-GS	●	●		●					J	6.00	±0.04	0.3	24.1	25.65
		GY2M0635J030N-GS	●	●		●					J	6.35	±0.04	0.3	24.1	25.65
		NEW GY2M0800K030N-GS	●	●							K	8.00	±0.04	0.3	29.1	30.50
	GMブレーカ（中送り加工用） 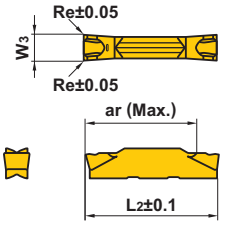	NEW GY2M0150C020N-GM	●	●		●					C	1.50	±0.03	0.2	13.9	14.70
		GY2M0200D020N-GM	●	●	●	●					D	2.00	±0.03	0.2	19.4	20.70
		GY2M0239E020N-GM	●	●	●	●					E	2.39	±0.03	0.2	19.4	20.70
		GY2M0250E020N-GM	●	●	●	●					E	2.50	±0.03	0.2	19.4	20.70
		GY2M0300F030N-GM	●	●	●	●					F	3.00	±0.03	0.3	19.4	20.70
		GY2M0318F030N-GM	●	●	●	●					F	3.18	±0.03	0.3	19.4	20.70
		GY2M0400G030N-GM	●	●	●	●					G	4.00	±0.04	0.3	24.4	25.65
		GY2M0475H040N-GM	●	●	●	●					H	4.75	±0.04	0.4	24.3	25.65
		GY2M0500H040N-GM	●	●	●	●					H	5.00	±0.04	0.4	24.3	25.65
		GY2M0600J040N-GM	●	●	●	●					J	6.00	±0.04	0.4	24.3	25.65
		GY2M0635J040N-GM	●	●	●	●					J	6.35	±0.04	0.4	24.3	25.65
		NEW GY2M0800K050N-GM	●	●	●						K	8.00	±0.04	0.5	29.3	30.50
突切り加工用	R/L05-GMブレーカ 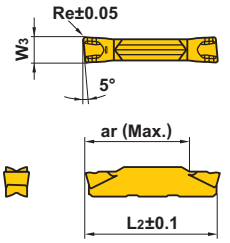 本図は右勝手(R)を示す。	GY2M0200D020R05-GM	●	●							D	2.00	±0.03	0.2	19.5	20.80
		GY2M0200D020L05-GM	●	●							D	2.00	±0.03	0.2	19.5	20.80
		GY2M0250E020R05-GM	●	●							E	2.50	±0.03	0.2	19.5	20.825
		GY2M0250E020L05-GM	●	●							E	2.50	±0.03	0.2	19.5	20.825
		GY2M0300F030R05-GM	●	●							F	3.00	±0.03	0.3	19.5	20.85
		GY2M0300F030L05-GM	●	●							F	3.00	±0.03	0.3	19.5	20.85
		GY2M0400G030R05-GM	●	●							G	4.00	±0.04	0.3	24.5	25.85
		GY2M0400G030L05-GM	●	●							G	4.00	±0.04	0.3	24.5	25.85
		GY2M0500H040R05-GM	●	●							H	5.00	±0.04	0.4	24.5	25.95
		GY2M0500H040L05-GM	●	●							H	5.00	±0.04	0.4	24.5	25.95

●：標準在庫品
（1ケース 10 個入りです）（CBNは1ケース 1 個入りです）

加工用途	形状	呼び記号	在庫 コーティング VP10RT	VP20RT	MY5015	サーメット NX2525		超硬 RT9010	RT9020	CBN MB8025	シートサイズ	寸法 (mm) W3 刃幅	公差	Re	ar (Max.)	L2
溝入れ加工用	フラットトップ（高硬度鋼用）	GY1G0200D020N-GFGS								●	D	2.00	±0.03	0.2	—	20.40
		GY1G0239E020N-GFGS								●	E	2.39	±0.03	0.2	—	20.40
		GY1G0250E020N-GFGS								●	E	2.50	±0.03	0.2	—	20.40
		GY1G0300F020N-GFGS								●	F	3.00	±0.03	0.2	—	20.40
		GY1G0318F020N-GFGS								●	F	3.18	±0.03	0.2	—	20.40
		GY1G0400G020N-GFGS								●	G	4.00	±0.03	0.2	—	25.30
		GY1G0475H020N-GFGS								●	H	4.75	±0.03	0.2	—	25.30
		GY1G0500H020N-GFGS								●	H	5.00	±0.03	0.2	—	25.30
多機能加工用	MFブレーカ（仕上げ加工用） NEW	GY2G0200D020N-MF	●	●		●		●			D	2.00	±0.02	0.2	19.5	21.05
		*1GY2G0224D015N-MF	●	●		●		●			D	2.24	±0.02	0.15	19.8	21.05
		GY2G0239E020N-MF	●	●		●		●			E	2.39	±0.02	0.2	19.2	21.05
		GY2G0250E020N-MF	●	●		●		●			E	2.50	±0.02	0.2	19.4	21.05
		*1GY2G0274E020N-MF	●	●		●		●			E	2.74	±0.02	0.2	19.7	21.05
		GY2G0300F020N-MF	●	●		●		●			F	3.00	±0.02	0.2	19.5	21.05
		GY2G0300F040N-MF	●	●		●		●			F	3.00	±0.02	0.4	19.3	21.05
		GY2G0318F020N-MF	●	●		●		●			F	3.18	±0.02	0.2	19.5	21.05
		GY2G0318F040N-MF	●	●		●		●			F	3.18	±0.02	0.4	19.3	21.05
		*1GY2G0324F020N-MF	●	●		●		●			F	3.24	±0.02	0.2	19.5	21.05
		GY2G0400G020N-MF	●	●		●		●			G	4.00	±0.02	0.2	24.9	25.95
		GY2G0400G040N-MF	●	●		●		●			G	4.00	±0.02	0.4	24.7	25.95
		GY2G0400G080N-MF	●	●		●		●			G	4.00	±0.02	0.8	24.3	25.95
		*1GY2G0424G020N-MF	●	●		●		●			G	4.24	±0.02	0.2	24.9	25.95
		GY2G0475H020N-MF	●	●		●		●			H	4.75	±0.02	0.2	24.4	25.95
		GY2G0475H040N-MF	●	●		●		●			H	4.75	±0.02	0.4	24.2	25.95
		GY2G0475H080N-MF	●	●		●		●			H	4.75	±0.02	0.8	23.8	25.95
		GY2G0500H020N-MF	●	●		●		●			H	5.00	±0.02	0.2	24.4	25.95
		GY2G0500H040N-MF	●	●		●		●			H	5.00	±0.02	0.4	24.2	25.95
		GY2G0500H080N-MF	●	●		●		●			H	5.00	±0.02	0.8	23.8	25.95
		*1GY2G0524H020N-MF	●	●		●		●			H	5.24	±0.02	0.2	24.4	25.95
		GY2G0600J020N-MF	●	●		●		●			J	6.00	±0.02	0.2	24.4	25.95
		GY2G0600J040N-MF	●	●		●		●			J	6.00	±0.02	0.4	24.2	25.95
		GY2G0600J080N-MF	●	●		●		●			J	6.00	±0.02	0.8	23.8	25.95
		*1GY2G0631J020N-MF	●	●		●		●			J	6.31	±0.02	0.2	24.4	25.95
		GY2G0635J020N-MF	●	●		●		●			J	6.35	±0.02	0.2	24.4	25.95
		GY2G0635J040N-MF	●	●		●		●			J	6.35	±0.02	0.4	24.2	25.95
		GY2G0635J080N-MF	●	●		●		●			J	6.35	±0.02	0.8	23.8	25.95
	MSブレーカ（低送り加工用）	GY2M0200D020N-MS	●	●	●	●					D	2.00	±0.03	0.2	19.1	20.70
		GY2M0250E020N-MS	●	●	●	●					E	2.50	±0.03	0.2	19.1	20.70
		GY2M0300F020N-MS	●	●	●	●					F	3.00	±0.03	0.2	19.2	20.70
		GY2M0300F040N-MS	●	●	●	●					F	3.00	±0.03	0.4	18.9	20.70
		GY2M0400G020N-MS	●	●	●	●					G	4.00	±0.04	0.2	24.2	25.65
		GY2M0400G040N-MS	●	●	●	●					G	4.00	±0.04	0.4	23.9	25.65
		GY2M0500H040N-MS	●	●	●	●					H	5.00	±0.04	0.4	23.9	25.65
		GY2M0500H080N-MS	●	●	●	●					H	5.00	±0.04	0.8	23.5	25.65
		GY2M0600J040N-MS	●	●	●	●					J	6.00	±0.04	0.4	23.9	25.65
		GY2M0600J080N-MS	●	●	●	●					J	6.00	±0.04	0.8	23.5	25.65
	NEW	GY2M0800K080N-MS	●	●	●						K	8.00	±0.04	0.8	28.5	30.50

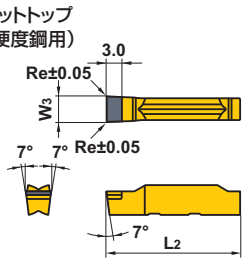

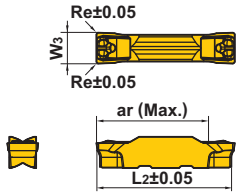

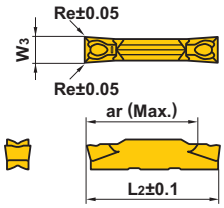

*1 サークリップ対応刃幅

GYシリーズインサート

インサート

加工用途	形状	呼び記号	在庫 コーティング VP10RT	VP20RT	MY5015	サーメット NX2525		超硬 RT9010	RT9020	CBN MB8025	シートサイズ	寸法 (mm) W3 刃幅	W3 公差	Re	ar (Max.)	L2
多機能加工用	MMブレーカ（中送り加工用）	GY2M0200D020N-MM	●	●	●	●					D	2.00	±0.03	0.2	19.1	20.70
		GY2M0250E020N-MM	●	●	●	●					E	2.50	±0.03	0.2	19.1	20.70
		GY2M0300F020N-MM	●	●	●	●					F	3.00	±0.03	0.2	19.1	20.70
		GY2M0300F040N-MM	●	●	●	●					F	3.00	±0.03	0.4	18.9	20.70
		GY2M0300F080N-MM	●	●	●	●					F	3.00	±0.03	0.8	18.5	20.70
		GY2M0400G020N-MM	●	●	●	●					G	4.00	±0.04	0.2	24.1	25.65
		GY2M0400G040N-MM	●	●	●	●					G	4.00	±0.04	0.4	23.9	25.65
		GY2M0400G080N-MM	●	●	●	●					G	4.00	±0.04	0.8	23.5	25.65
		GY2M0500H040N-MM	●	●	●	●					H	5.00	±0.04	0.4	23.9	25.65
		GY2M0500H080N-MM	●	●	●	●					H	5.00	±0.04	0.8	23.5	25.65
		GY2M0600J040N-MM	●	●	●	●					J	6.00	±0.04	0.4	23.9	25.65
		GY2M0600J080N-MM	●	●	●	●					J	6.00	±0.04	0.8	23.5	25.65
		GY2M0800K080N-MM	●	●	●						K	8.00	±0.04	0.8	28.5	30.50
		NEW GY2M0800K120N-MM	●	●	●						K	8.00	±0.04	1.2	28.1	30.50
倣い、ぬすみ加工用	BMブレーカ	GY2M0200D100N-BM	●	●	●	●					D	2.00	±0.03	1.00	19.5	20.90
		GY2M0250E125N-BM	●	●	●	●					E	2.50	±0.03	1.25	19.3	20.90
		GY2M0300F150N-BM	●	●	●	●					F	3.00	±0.03	1.50	19.0	20.90
		GY2M0318F159N-BM	●	●	●	●					F	3.18	±0.03	1.59	18.9	20.90
		GY2M0400G200N-BM	●	●	●	●					G	4.00	±0.04	2.00	23.4	25.80
		GY2M0475H238N-BM	●	●	●	●					H	4.75	±0.04	2.38	22.9	25.80
		GY2M0500H250N-BM	●	●	●	●					H	5.00	±0.04	2.50	22.8	25.80
		GY2M0600J300N-BM	●	●	●	●					J	6.00	±0.04	3.00	22.5	25.90
		GY2M0635J318N-BM	●	●	●	●					J	6.35	±0.04	3.18	22.3	25.90
		NEW GY2M0800K400N-BM	●	●	●						K	8.00	±0.04	4.00	26.5	30.80
*2 ブランク	2コーナタイプ	GY2B0220D020N				●		●	●		D	2.20	±0.10	0.2	—	21.05
		GY2B0270E020N				●		●	●		E	2.70	±0.10	0.2	—	21.05
		GY2B0340F020N				●		●	●		F	3.40	±0.10	0.2	—	21.05
		GY2B0420G020N				●		●	●		G	4.20	±0.10	0.2	—	26.00
		GY2B0520H020N				●		●	●		H	5.20	±0.10	0.2	—	26.00
		GY2B0655J020N				●		●	●		J	6.55	±0.10	0.2	—	26.00
	1コーナタイプ	GY1B0220D020N				●		●	●		D	2.20	±0.10	0.2	—	21.07
		GY1B0270E020N				●		●	●		E	2.70	±0.10	0.2	—	21.10
		GY1B0340F020N				●		●	●		F	3.40	±0.10	0.2	—	21.00
		GY1B0420G020N				●		●	●		G	4.20	±0.10	0.2	—	25.86
		GY1B0520H020N				●		●	●		H	5.20	±0.10	0.2	—	25.90
		GY1B0655J020N				●		●	●		J	6.55	±0.10	0.2	—	25.90

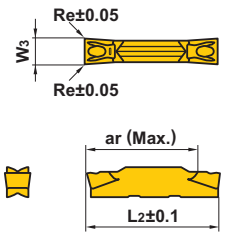

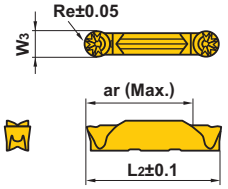

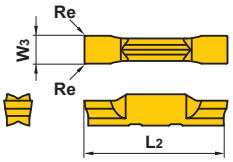

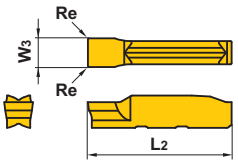

*2 ブランクインサートは、このままではご使用できません。
お客様ご自身で下記webカタログを参照し、ご希望の刃形に追加工してご使用ください。
http://www.mitsubishicarbide.net/contents/mmc/ja/manual/blank_inserts.pdf

●：標準在庫品
（1ケース 10 個入りです）

（参考資料）

C形止め輪（サークリップ）規格一覧

種類	用途		規格	溝幅（公差） 軸用					溝幅（公差） 穴用			
C形止め輪	軸用	穴用	ANSI B27.7/27.8 (米) BS 3673 (英) DIN 471/472 (独) NF E 22 163 (仏) UNI 7435/7438 (伊) JIS B 2804 (日) N1*** American	0.5 0.7 0.8 0.9 1.1 1.3 1.6 1.85 2.15 2.65	+0.14 0	0.305 0.457	+0.051 0	1.15 1.35 1.75 1.95 2.2 2.7	+0.14 0	9 1.1 1.3 1.6 1.85 2.15 2.65	+0.14 0	0.457	+0.051 0
						0.737 0.991 1.168	+0.076 0					0.737 0.991 1.168	+0.076 0
						1.422 1.727	+0.102 0					1.422 1.727	+0.102 0
C形同心止め輪	軸用	穴用				2.184 2.616 3.048	+0.127 0	3.2 4.2	+0.18 0	3.15 4.15 5.15	+0.18 0	2.184 2.616 3.048	+0.127 0
				3.15 4.15 5.15	+0.18 0	3.531	+0.152 0			6.2	+0.22 0		
				6.2	+0.22 0								
E形止め輪	軸用			0.32 0.5	+0.05 0	0.305 0.457 0.584	+0.051 0	0.3 0.4 0.5	+0.05 0				
				0.7 1.0	+0.10 0	0.737 0.991 1.168	+0.076 0	0.7 0.9	+0.10 0				
				1.2 1.4	+0.14 0	1.422 1.727	+0.102 0	1.15 1.75 2.2	+0.14 0				

Oリング規格一覧

種類	規格	溝幅（公差） 一般工業用				溝幅（公差） 一般工業油圧用				溝幅（公差） 一般工業空気圧用			
固定用	DIN 3770/3771 (独) JIS B 2401 (日) ISO 3601 SMS 1586/1588 (ス) BS 1806/4518 (英) SAE AS-568 (米)	2.54 3.18 4.32 6.1 8.0	+0.13 0			1.9 2.3	+0.1 0	2.3 3.1 3.7 6.4 9.0	+0.2 0				
		3.2 4.0 7.5 11.0	+0.2 0	2.5 3.2 4.7 7.5 11.1	+0.14 0	2.9	+0.15 0						
						3.6 4.5	+0.2 0						
運動用						5.5 7.0	+0.3 0	2.4 3.6 4.8 7.1 9.5	+0.25 0	2.3 3.1 3.7 6.4 9.0	+0.2 0	2.2 3.4 4.6 6.9 9.3	+0.25 0
		2.39 3.58 4.78 7.14 9.58	+0.25 0			8.6	+0.4 0						
						10.7	+0.5 0						

精密級インサートMFブレーカで一度の加工が可能です。
従来GYシリーズインサートで一度の加工が可能です。
複数回または横送り加工で対応可能です。

GYシリーズ [外径 小型旋盤用]

1 00°ストレートホルダ

NEW

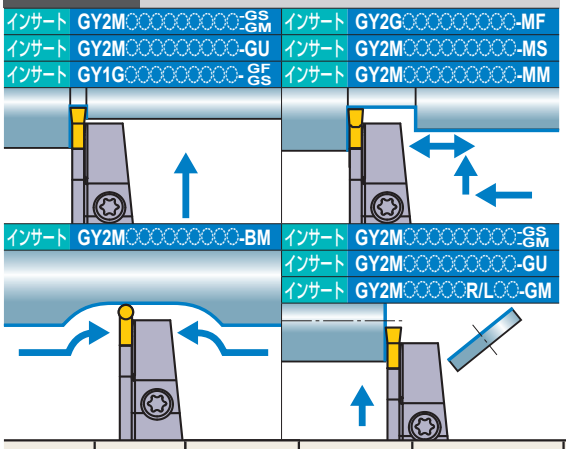

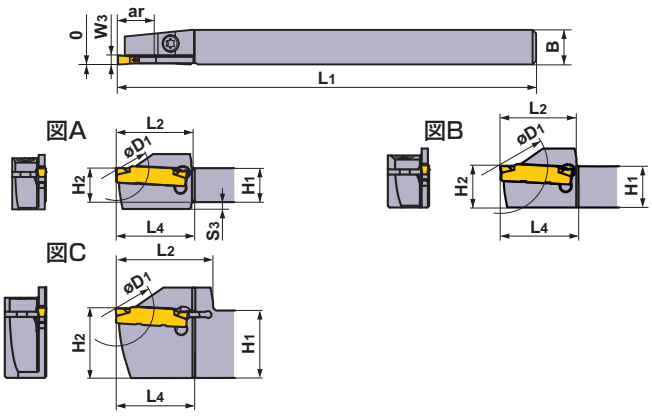

本図は右勝手(R)を示します。

シートサイズ	W3 (mm)	ar *4 (mm)	D1 (mm)	タイプ	勝手 (R/L)	呼び記号 ホルダ	在庫	図
C	1.50	11	22	一体型	R	GYSR1010JX00-C11	●	A
					L	GYSL1010JX00-C11	●	A
		13	26	一体型	R	GYSR1212JX00-C13	●	B
					L	GYSL1212JX00-C13	●	B
		17 *1	34 *2	一体型	R	GYSR1616JX00-C17	●	B
					L	GYSL1616JX00-C17	●	B
		18 *1	36 *2	一体型	R	GYSR2012JX00-C18	●	C
					L	GYSL2012JX00-C18	●	C
D	2.00 2.24	11	22	一体型	R	GYSR1010JX00-D11	●	A
					L	GYSL1010JX00-D11	●	A
		13	26	一体型	R	GYSR1212JX00-D13	●	B
					L	GYSL1212JX00-D13	●	B
		17	34	一体型	R	GYSR1616JX00-D17	●	B
					L	GYSL1616JX00-D17	●	B
		18	36	一体型	R	GYSR2012JX00-D18	●	C
					L	GYSL2012JX00-D18	●	C
E	2.39 2.50 2.74	11	22	一体型	R	GYSR1010JX00-E11	●	A
					L	GYSL1010JX00-E11	●	A
		13	26	一体型	R	GYSR1212JX00-E13	●	B
					L	GYSL1212JX00-E13	●	B
		17	34	一体型	R	GYSR1616JX00-E17	●	B
					L	GYSL1616JX00-E17	●	B
		18	36	一体型	R	GYSR2012JX00-E18	●	C
					L	GYSL2012JX00-E18	●	C
F	3.00 3.18 3.24	11	22	一体型	R	GYSR1010JX00-F11	●	A
					L	GYSL1010JX00-F11	●	A
		13	26	一体型	R	GYSR1212JX00-F13	●	B
					L	GYSL1212JX00-F13	●	B
		17	34	一体型	R	GYSR1616JX00-F17	●	B
					L	GYSL1616JX00-F17	●	B
		18	36	一体型	R	GYSR2012JX00-F18	●	C
					L	GYSL2012JX00-F18	●	C

W3 = 刃幅　　ar = 最大溝入れ深さ　　D1 = 最大突切り径

*1 表記した最大溝入れ深さarは、使用するインサートにより異なります。9−11ページのインサート寸法ar(Max.)をご参照ください。
*2 表記した最大突切り径D1は、使用するインサートにより異なります。9−11ページのインサート寸法ar(Max.)の2倍になります。
*3 表記した寸法は、基準インサートにおける値です。その他のインサートを装着した場合は、L1、L2、L4が異なる事があります。
*4 表記した最大溝入れ深さarは、被削材の直径により制限があります。詳細は89ページをご参照ください。

●：標準在庫品

ホルダの対応部品

ホルダ	クランプねじ	レンチ
GYSR/L1010JX00-◌11	CS350990T（締付けトルク：2.5N·m）	TKY10R
GYSR/L1212JX00-◌13		
GYSR/L2012JX00-◌18		
GYSR/L1616JX00-◌17	TS4SBL（締付けトルク：3.5N·m）	TKY15R

寸法 (mm) *3							加工形態	
H1	B	L1	L2	L4	H2	S3	正回転	逆回転
10	10	120	22	16	10	2	R	
10	10	120	22	16	10	2		
12	12	120	22	16	12	—		
12	12	120	22	16	12	—		
16	16	120	27	17	16	—		
16	16	120	27	17	16	—		
20	12	120	28	16	20	—		
20	12	120	28	16	20	—		
10	10	120	22	23	10	2		
10	10	120	22	23	10	2		
12	12	120	22	23	12	—		
12	12	120	22	23	12	—		
16	16	120	27	24	16	—		
16	16	120	27	24	16	—		
20	12	120	28	23	20	—		
20	12	120	28	23	20	—		
10	10	120	22	23	10	2	L	
10	10	120	22	23	10	2		
12	12	120	22	23	12	—		
12	12	120	22	23	12	—		
16	16	120	27	24	16	—		
16	16	120	27	24	16	—		
20	12	120	28	23	20	—		
20	12	120	28	23	20	—		
10	10	120	22	23	10	2		
10	10	120	22	23	10	2		
12	12	120	22	23	12	—		
12	12	120	22	23	12	—		
16	16	120	27	24	16	—		
16	16	120	27	24	16	—		
20	12	120	28	23	20	—		
20	12	120	28	23	20	—		

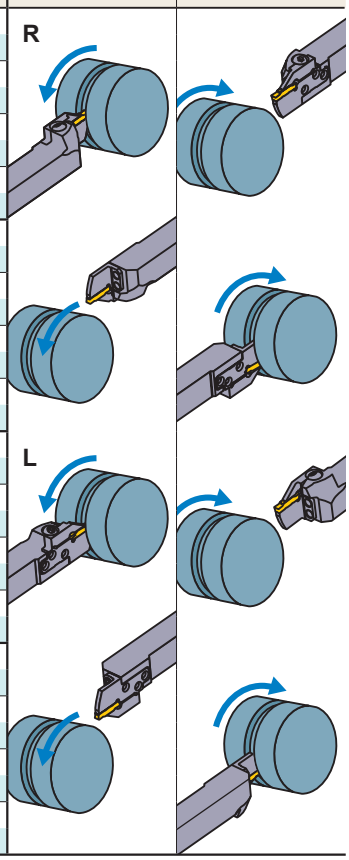

インサートの選択

シートサイズ	形状名
C	GY◌◌0150C◌◌◌◌-下記ブレーカ
D	GY◌◌0200/0224D◌◌◌◌-下記ブレーカ
E	GY◌◌0239/0250/0274E◌◌◌◌-下記ブレーカ
F	GY◌◌0300/0318/0324F◌◌◌◌-下記ブレーカ

溝入れ / 突切り加工用ブレーカ ➤ P9, P10

シートサイズ	W3 ＼ ブレーカ	GU（軟鋼用）	GS（低送り）	GM（中送り）	05-GM（突切り）	GFGS（高硬度）
		勝手無	勝手無	勝手無	勝手付	勝手無
C	1.50mm		●	●		
D	2.00mm	●	●	●	●	●
E	2.39mm	●	●	●		●
	2.50mm	●	●	●	●	●
F	3.00mm	●	●	●	●	●
	3.18mm	●	●	●		●

多機能加工用ブレーカ ➤ P10, P11

シートサイズ	W3 ＼ ブレーカ	MF（仕上げ）	MS（低送り）	MM（中送り）	BM（倣い、ぬすみ）
					ボール形状
D	2.00mm	●	●	●	●
	2.24mm	●			
E	2.39mm	●			
	2.50mm	●	●	●	●
	2.74mm	●			
F	3.00mm				●
	Re 0.2	●	●	●	
	Re 0.4	●	●	●	
	Re 0.8			●	
	3.18mm				●
	Re 0.2	●			
	Re 0.4	●			
	3.24mm	●			

●：寸法掲載基準インサート

呼び記号の見方	➤ P7, P8
切削条件	➤ P87
使用上の注意点	➤ P89

GYシリーズ [外径用]

1 00°ストレートホルダ

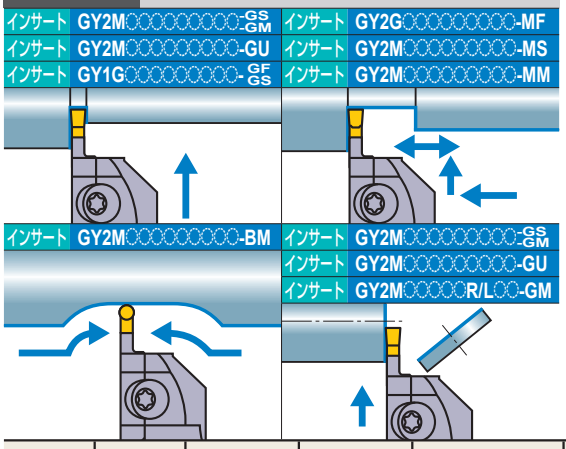

注1　モジュラーブレード、ホルダは別々にてご注文ください。
注2　右勝手(R)のホルダには、右勝手(R)のモジュラーブレードを、
左勝手(L)のホルダには、左勝手(L)のモジュラーブレードをセットしてください。

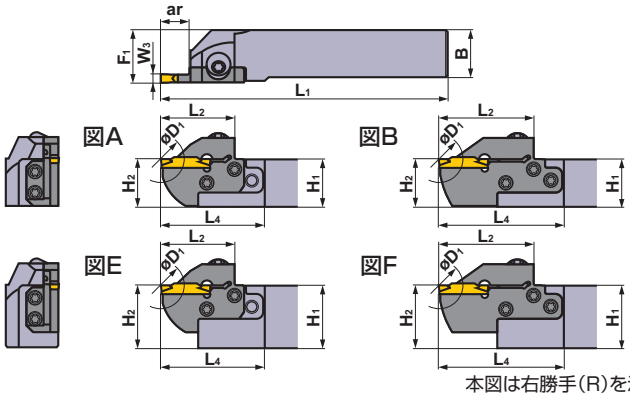

本図は右勝手(R)を示します。

シートサイズ	W3 (mm)	ar (mm)	D1 (mm)	タイプ	勝手 (R/L)	呼び記号 ホルダ	在庫	モジュラーブレード	在庫	図
D	2.00 2.24	6	12	モジュラー型	R	GYHR1616J00-M20R	●	GYM20RA-D06	●	C
					L	GYHL1616J00-M20L	●	GYM20LA-D06	●	C
				NEW 一体型	R	GYQR2020K00-D06	●	—	—	G
					L	GYQL2020K00-D06	●	—	—	G
				モジュラー型	R	GYHR2020K00-M20R	●	GYM20RA-D06	●	A
					L	GYHL2020K00-M20L	●	GYM20LA-D06	●	A
				モジュラー型	R	GYHR2020K00-M25R	●	GYM25RA-D06	●	C
					L	GYHL2020K00-M25L	●	GYM25LA-D06	●	C
				NEW 一体型	R	GYQR2525M00-D06	●	—	—	G
					L	GYQL2525M00-D06	●	—	—	G
				モジュラー型	R	GYHR2525M00-M25R	●	GYM25RA-D06	●	A
					L	GYHL2525M00-M25L	●	GYM25LA-D06	●	A
				モジュラー型	R	GYHR3225P00-M25R	●	GYM25RA-D06	●	E
					L	GYHL3225P00-M25L	●	GYM25LA-D06	●	E
				モジュラー型	R	GYHR3232P00-M25R	●	GYM25RA-D06	●	E
					L	GYHL3232P00-M25L	●	GYM25LA-D06	●	E
		10	20	モジュラー型	R	GYHR1616J00-M20R	●	GYM20RA-D10	●	C
					L	GYHL1616J00-M20L	●	GYM20LA-D10	●	C
				モジュラー型	R	GYHR2020K00-M20R	●	GYM20RA-D10	●	A
					L	GYHL2020K00-M20L	●	GYM20LA-D10	●	A
		12	24	モジュラー型	R	GYHR2020K00-M25R	●	GYM25RA-D12	●	C
					L	GYHL2020K00-M25L	●	GYM25LA-D12	●	C
				モジュラー型	R	GYHR2525M00-M25R	●	GYM25RA-D12	●	A
					L	GYHL2525M00-M25L	●	GYM25LA-D12	●	A
				モジュラー型	R	GYHR3225P00-M25R	●	GYM25RA-D12	●	E
					L	GYHL3225P00-M25L	●	GYM25LA-D12	●	E
				モジュラー型	R	GYHR3232P00-M25R	●	GYM25RA-D12	●	E
					L	GYHL3232P00-M25L	●	GYM25LA-D12	●	E
		18 *4	36	モジュラー型	R	GYHR1616J00-M20R	●	GYM20RB-D18	●	D
					L	GYHL1616J00-M20L	●	GYM20LB-D18	●	D
				NEW 一体型	R	GYQR2020K00-D18	●	—	—	G
					L	GYQL2020K00-D18	●	—	—	G
				モジュラー型	R	GYHR2020K00-M20R	●	GYM20RB-D18	●	B
					L	GYHL2020K00-M20L	●	GYM20LB-D18	●	B
		20 *1	40 *2	モジュラー型	R	GYHR2020K00-M25R	●	GYM25RA-D20	●	D
					L	GYHL2020K00-M25L	●	GYM25LA-D20	●	D
				NEW 一体型	R	GYQR2525M00-D20	●	—	—	G
					L	GYQL2525M00-D20	●	—	—	G
				モジュラー型	R	GYHR2525M00-M25R	●	GYM25RA-D20	●	B
					L	GYHL2525M00-M25L	●	GYM25LA-D20	●	B
				モジュラー型	R	GYHR3225P00-M25R	●	GYM25RA-D20	●	F
					L	GYHL3225P00-M25L	●	GYM25LA-D20	●	F
				モジュラー型	R	GYHR3232P00-M25R	●	GYM25RA-D20	●	F
					L	GYHL3232P00-M25L	●	GYM25LA-D20	●	F

W3 = 刃幅　　ar = 最大溝入れ深さ　　D1 = 最大突切り径

*1　表記した最大溝入れ深さarは、使用するインサートにより異なります。9−11ページのインサート寸法ar(Max.)をご参照ください。
*2　表記した最大突切り径D1は、使用するインサートにより異なります。9−11ページのインサート寸法ar(Max.)の2倍になります。
*3　表記した寸法は、基準インサートにおける値です。その他のインサートを装着した場合は、L1、L2、L4、F1が異なる事があります。
*4　表記した最大溝入れ深さarは、被削材の直径により制限があります。詳細は89ページをご参照ください。

●：標準在庫品

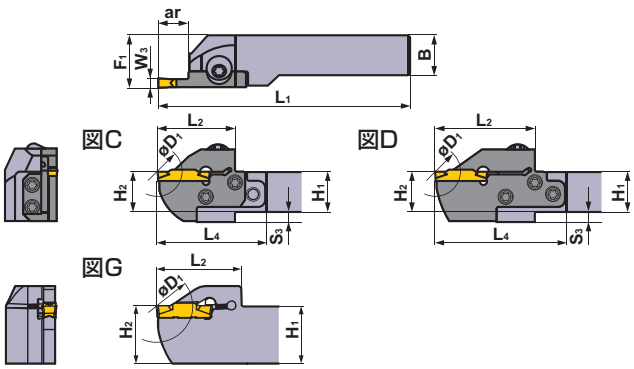

本図は右勝手(R)を示します。

＊ レンチ呼び記号末尾 **R**：クランプねじ用 **D**：モジュラーブレードねじ用

ホルダの対応部品

ホルダ	クランプねじ	モジュラーブレード止ねじ (5本)	レンチ ＊
GYQR/L○○○○○○○○-○○○	HSC05030 (締付けトルク：7.0N·m)	—	HKY40R
GYHR/L○○○○○○○○-M20R/L	GY06013M (締付けトルク：6.0N·m)	TS407 (締付けトルク：3.5N·m)	TKY30R TKY15D
GYHR/L○○○○○○○○-M25R/L		TS55 (締付けトルク：5.0N·m)	TKY30R TKY25D

寸法 (mm) ＊3								加工形態	
H1	B	L1	L2	L4	H2	F1	S3	正回転	逆回転
16	16	104	28	44	16	20	4	R	
16	16	104	28	44	16	20	4		
20	20	125	36	—	20	20.15	—		
20	20	125	36	—	20	20.15	—		
20	20	119	28	43	20	23	—		
20	20	119	28	43	20	23	—		
20	20	117	31	52	20	26	5		
20	20	117	31	52	20	26	5		
25	25	150	36	—	25	25.15	—		
25	25	150	36	—	25	25.15	—		
25	25	142	31	49	25	28	—		
25	25	142	31	49	25	28	—		
32	25	162	31	49	32	28	—		
32	25	162	31	49	32	28	—		
32	32	162	31	49	32	35	—		
32	32	162	31	49	32	35	—		
16	16	110	34	50	16	20	4		
16	16	110	34	50	16	20	4		
20	20	125	34	49	20	23	—		
20	20	125	34	49	20	23	—		
20	20	125	39	60	20	26	5		
20	20	125	39	60	20	26	5		
25	25	150	39	57	25	28	—		
25	25	150	39	57	25	28	—		
32	25	170	39	57	32	28	—		
32	25	170	39	57	32	28	—		
32	32	170	39	57	32	35	—		
32	32	170	39	57	32	35	—		
16	16	116	40	56	16	20	4	L	
16	16	116	40	56	16	20	4		
20	20	125	39	—	20	20.1	—		
20	20	125	39	—	20	20.1	—		
20	20	131	40	55	20	23	—		
20	20	131	40	55	20	23	—		
20	20	131	45	66	20	26	5		
20	20	131	45	66	20	26	5		
25	25	150	41	—	25	25.1	—		
25	25	150	41	—	25	25.1	—		
25	25	156	45	63	25	28	—		
25	25	156	45	63	25	28	—		
32	25	176	45	63	32	28	—		
32	25	176	45	63	32	28	—		
32	32	176	45	63	32	35	—		
32	32	176	45	63	32	35	—		

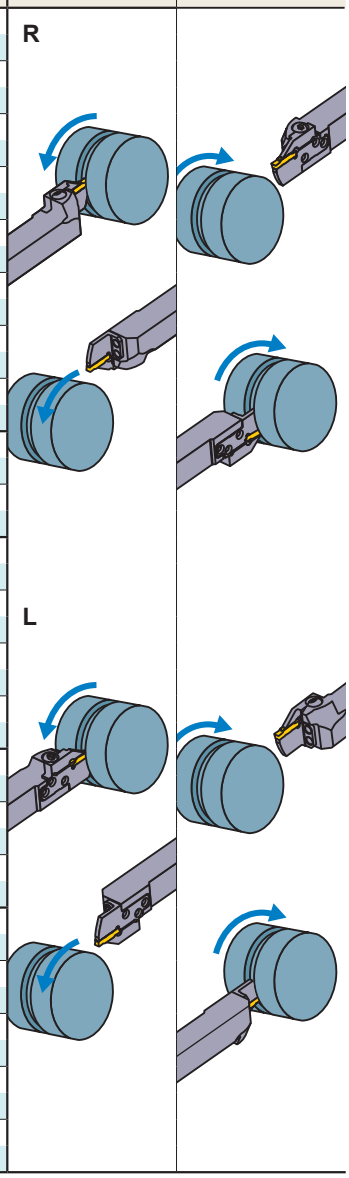

インサートの選択

シートサイズ	形状名
D	GY○○0200/0224D○○○○-下記ブレーカ

溝入れ / 突切り加工用ブレーカ ➤ P9, P10

シートサイズ	ブレーカ / W3	GU (軟鋼用)	GS (低送り)	GM (中送り)	05-GM (突切り)	GFGS (高硬度)
		勝手無	勝手無	勝手無	勝手付	勝手無
D	2.00mm	●	●	●	●	●

多機能加工用ブレーカ ➤ P10, P11

シートサイズ	ブレーカ / W3	MF (仕上げ)	MS (低送り)	MM (中送り)	BM (倣い、ぬすみ)
					ボール形状
D	2.00mm	●	●	●	●
	2.24mm	●			

●：寸法掲載基準インサート

呼び記号の見方 ➤ P7, P8
切削条件 ➤ P87
使用上の注意点 ➤ P91

GYシリーズ [外径用]

1 00°ストレートホルダ

インサート GY2M○○○○○○○○○○-GS/GM
インサート GY2M○○○○○○○○○○-GU
インサート GY1G○○○○○○○○○○-GF/GS

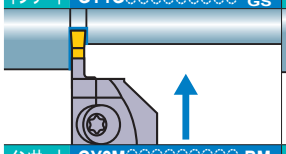

インサート GY2G○○○○○○○○○○-MF
インサート GY2M○○○○○○○○○○-MS
インサート GY2M○○○○○○○○○○-MM

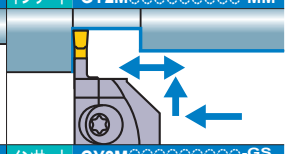

インサート GY2M○○○○○○○○○○-BM

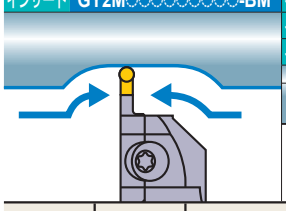

インサート GY2M○○○○○○○○○○-GS/GM
インサート GY2M○○○○○○○○○○-GU
インサート GY2M○○○○○R/L○○-GM

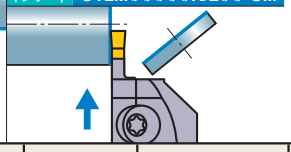

注1　モジュラーブレード、ホルダは別々にてご注文ください。
注2　右勝手(R)のホルダには、右勝手(R)のモジュラーブレードを、
左勝手(L)のホルダには、左勝手(L)のモジュラーブレードをセットしてください。

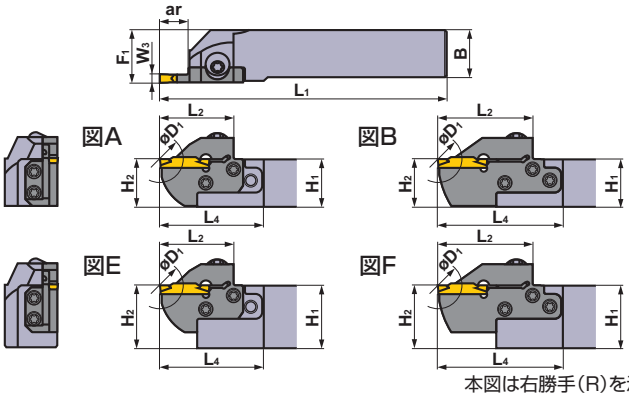

本図は右勝手(R)を示します。

シートサイズ	W3 (mm)	ar (mm)	D1 (mm)	タイプ	勝手 (R/L)	呼び記号 ホルダ	在庫	モジュラーブレード	在庫	図
E	2.39 2.50 2.74	6	12	モジュラー型	R	GYHR1616J00-M20R	●	GYM20RA-E06	●	C
					L	GYHL1616J00-M20L	●	GYM20LA-E06	●	C
				モジュラー型	R	GYHR2020K00-M20R	●	GYM20RA-E06	●	A
					L	GYHL2020K00-M20L	●	GYM20LA-E06	●	A
				モジュラー型	R	GYHR2020K00-M25R	●	GYM25RA-E06	●	C
					L	GYHL2020K00-M25L	●	GYM25LA-E06	●	C
				モジュラー型	R	GYHR2525M00-M25R	●	GYM25RA-E06	●	A
					L	GYHL2525M00-M25L	●	GYM25LA-E06	●	A
				モジュラー型	R	GYHR3225P00-M25R	●	GYM25RA-E06	●	E
					L	GYHL3225P00-M25L	●	GYM25LA-E06	●	E
				モジュラー型	R	GYHR3232P00-M25R	●	GYM25RA-E06	●	E
					L	GYHL3232P00-M25L	●	GYM25LA-E06	●	E
		10	20	モジュラー型	R	GYHR1616J00-M20R	●	GYM20RA-E10	●	C
					L	GYHL1616J00-M20L	●	GYM20LA-E10	●	C
				モジュラー型	R	GYHR2020K00-M20R	●	GYM20RA-E10	●	A
					L	GYHL2020K00-M20L	●	GYM20LA-E10	●	A
		12	24	モジュラー型	R	GYHR2020K00-M25R	●	GYM25RA-E12	●	C
					L	GYHL2020K00-M25L	●	GYM25LA-E12	●	C
				モジュラー型	R	GYHR2525M00-M25R	●	GYM25RA-E12	●	A
					L	GYHL2525M00-M25L	●	GYM25LA-E12	●	A
				モジュラー型	R	GYHR3225P00-M25R	●	GYM25RA-E12	●	E
					L	GYHL3225P00-M25L	●	GYM25LA-E12	●	E
				モジュラー型	R	GYHR3232P00-M25R	●	GYM25RA-E12	●	E
					L	GYHL3232P00-M25L	●	GYM25LA-E12	●	E
		18 *4	36	モジュラー型	R	GYHR1616J00-M20R	●	GYM20RB-E18	●	D
					L	GYHL1616J00-M20L	●	GYM20LB-E18	●	D
				モジュラー型	R	GYHR2020K00-M20R	●	GYM20RB-E18	●	B
					L	GYHL2020K00-M20L	●	GYM20LB-E18	●	B
		20 *1	40 *2	モジュラー型	R	GYHR2020K00-M25R	●	GYM25RA-E20	●	D
					L	GYHL2020K00-M25L	●	GYM25LA-E20	●	D
				モジュラー型	R	GYHR2525M00-M25R	●	GYM25RA-E20	●	B
					L	GYHL2525M00-M25L	●	GYM25LA-E20	●	B
				モジュラー型	R	GYHR3225P00-M25R	●	GYM25RA-E20	●	F
					L	GYHL3225P00-M25L	●	GYM25LA-E20	●	F
				モジュラー型	R	GYHR3232P00-M25R	●	GYM25RA-E20	●	F
					L	GYHL3232P00-M25L	●	GYM25LA-E20	●	F

W3 = 刃幅　　ar = 最大溝入れ深さ　　D1 = 最大突切り径

*1　表記した最大溝入れ深さarは、使用するインサートにより異なります。9−11ページのインサート寸法ar(Max.)をご参照ください。
*2　表記した最大突切り径D1は、使用するインサートにより異なります。9−11ページのインサート寸法ar(Max.)の2倍になります。
*3　表記した寸法は、基準インサートにおける値です。その他のインサートを装着した場合は、L1、L2、L4、F1が異なる事があります。
*4　表記した最大溝入れ深さarは、被削材の直径により制限があります。詳細は89ページをご参照ください。

●：標準在庫品

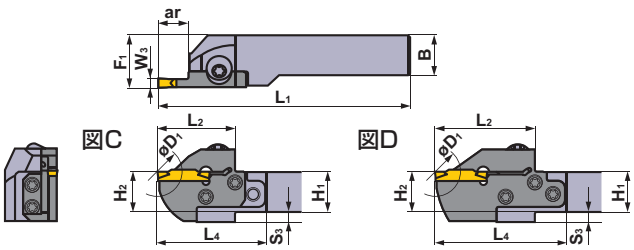

本図は右勝手(R)を示します。

＊レンチ呼び記号末尾 **R**：クランプねじ用 **D**：モジュラーブレードねじ用

ホルダの対応部品

ホルダ	クランプねじ	モジュラーブレード止ねじ (5本)	レンチ ＊
GYQR/L○○○○○○○○-○○○	HSC05030 (締付けトルク：7.0N·m)	—	HKY40R
GYHR/L○○○○○○○○-M20R/L	GY06013M (締付けトルク：6.0N·m)	TS407 (締付けトルク：3.5N·m)	TKY30R TKY15D
GYHR/L○○○○○○○○-M25R/L		TS55 (締付けトルク：5.0N·m)	TKY30R TKY25D

寸法 (mm) ＊3								加工形態	
H1	B	L1	L2	L4	H2	F1	S3	正回転	逆回転
16	16	104	28	44	16	20	4	R	
16	16	104	28	44	16	20	4		
20	20	119	28	43	20	23	—		
20	20	119	28	43	20	23	—		
20	20	117	31	52	20	26	5		
20	20	117	31	52	20	26	5		
25	25	142	31	49	25	28	—		
25	25	142	31	49	25	28	—		
32	25	162	31	49	32	28	—		
32	25	162	31	49	32	28	—		
32	32	162	31	49	32	35	—		
32	32	162	31	49	32	35	—		
16	16	110	34	50	16	20	4		
16	16	110	34	50	16	20	4		
20	20	125	34	49	20	23	—		
20	20	125	34	49	20	23	—		
20	20	125	39	60	20	26	5		
20	20	125	39	60	20	26	5		
25	25	150	39	57	25	28	—		
25	25	150	39	57	25	28	—		
32	25	170	39	57	32	28	—		
32	25	170	39	57	32	28	—		
32	32	170	39	57	32	35	—		
32	32	170	39	57	32	35	—		
16	16	116	40	56	16	20	4		
16	16	116	40	56	16	20	4		
20	20	131	40	55	20	23	—		
20	20	131	40	55	20	23	—		
20	20	131	45	66	20	26	5		
20	20	131	45	66	20	26	5		
25	25	156	45	63	25	28	—		
25	25	156	45	63	25	28	—		
32	25	176	45	63	32	28	—		
32	25	176	45	63	32	28	—		
32	32	176	45	63	32	35	—		
32	32	176	45	63	32	35	—		

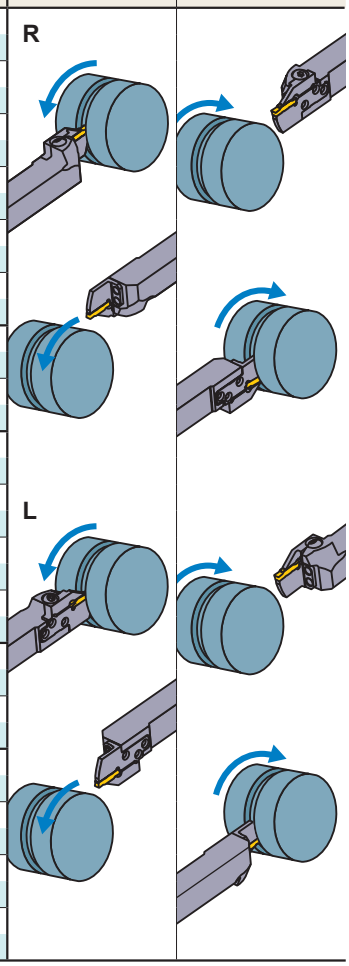

インサートの選択

シートサイズ	形状名
E	GY○○0239/0250/0274E○○○○-下記ブレーカ

溝入れ / 突切り加工用ブレーカ ➤ P9, P10

シートサイズ	ブレーカ / W3	GU (軟鋼用)	GS (低送り)	GM (中送り)	05-GM (突切り)	GFGS (高硬度)
		勝手無	勝手無	勝手無	勝手付	勝手無
E	2.39mm	●	●	●		●
	2.50mm	●	●	●	●	●

多機能加工用ブレーカ ➤ P10, P11

シートサイズ	ブレーカ / W3	MF (仕上げ)	MS (低送り)	MM (中送り)	BM (倣い、ぬすみ)
					ボール形状
E	2.39mm	●			
	2.50mm	●	●	●	●
	2.74mm	●			

●：寸法掲載基準インサート

呼び記号の見方	➤ P7, P8
切削条件	➤ P87
使用上の注意点	➤ P91

GYシリーズ [外径用]

1 00°ストレートホルダ

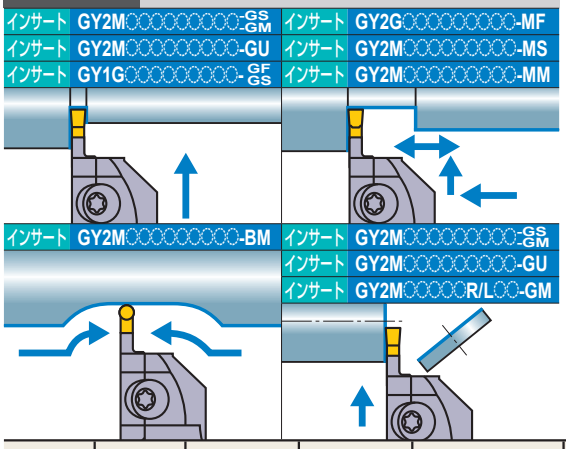

注1　モジュラーブレード、ホルダは別々にてご注文ください。
注2　右勝手(R)のホルダには、右勝手(R)のモジュラーブレードを、
左勝手(L)のホルダには、左勝手(L)のモジュラーブレードをセットしてください。

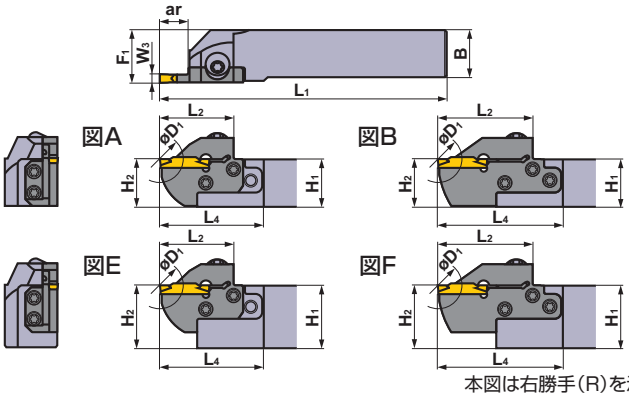

本図は右勝手(R)を示します。

シートサイズ	W3 (mm)	ar (mm)	D1 (mm)	タイプ	勝手 (R/L)	呼び記号 ホルダ	在庫	モジュラーブレード	在庫	図
F	3.00 3.18 3.24	6	12	モジュラー型	R	GYHR1616J00-M20R	●	GYM20RA-F06	●	C
					L	GYHL1616J00-M20L	●	GYM20LA-F06	●	C
				NEW 一体型	R	GYQR2020K00-F06	●	—	—	G
					L	GYQL2020K00-F06	●	—	—	G
				モジュラー型	R	GYHR2020K00-M20R	●	GYM20RA-F06	●	A
					L	GYHL2020K00-M20L	●	GYM20LA-F06	●	A
				モジュラー型	R	GYHR2020K00-M25R	●	GYM25RA-F06	●	C
					L	GYHL2020K00-M25L	●	GYM25LA-F06	●	C
				NEW 一体型	R	GYQR2525M00-F06	●	—	—	G
					L	GYQL2525M00-F06	●	—	—	G
				モジュラー型	R	GYHR2525M00-M25R	●	GYM25RA-F06	●	A
					L	GYHL2525M00-M25L	●	GYM25LA-F06	●	A
				モジュラー型	R	GYHR3225P00-M25R	●	GYM25RA-F06	●	E
					L	GYHL3225P00-M25L	●	GYM25LA-F06	●	E
				モジュラー型	R	GYHR3232P00-M25R	●	GYM25RA-F06	●	E
					L	GYHL3232P00-M25L	●	GYM25LA-F06	●	E
		10	20	モジュラー型	R	GYHR1616J00-M20R	●	GYM20RA-F10	●	C
					L	GYHL1616J00-M20L	●	GYM20LA-F10	●	C
				モジュラー型	R	GYHR2020K00-M20R	●	GYM20RA-F10	●	A
					L	GYHL2020K00-M20L	●	GYM20LA-F10	●	A
		12	24	モジュラー型	R	GYHR2020K00-M25R	●	GYM25RA-F12	●	C
					L	GYHL2020K00-M25L	●	GYM25LA-F12	●	C
				モジュラー型	R	GYHR2525M00-M25R	●	GYM25RA-F12	●	A
					L	GYHL2525M00-M25L	●	GYM25LA-F12	●	A
				モジュラー型	R	GYHR3225P00-M25R	●	GYM25RA-F12	●	E
					L	GYHL3225P00-M25L	●	GYM25LA-F12	●	E
				モジュラー型	R	GYHR3232P00-M25R	●	GYM25RA-F12	●	E
					L	GYHL3232P00-M25L	●	GYM25LA-F12	●	E
		18 *4	36	モジュラー型	R	GYHR1616J00-M20R	●	GYM20RB-F18	●	D
					L	GYHL1616J00-M20L	●	GYM20LB-F18	●	D
				NEW 一体型	R	GYQR2020K00-F18	●	—	—	G
					L	GYQL2020K00-F18	●	—	—	G
				モジュラー型	R	GYHR2020K00-M20R	●	GYM20RB-F18	●	B
					L	GYHL2020K00-M20L	●	GYM20LB-F18	●	B
		20 *1	40 *2	モジュラー型	R	GYHR2020K00-M25R	●	GYM25RA-F20	●	D
					L	GYHL2020K00-M25L	●	GYM25LA-F20	●	D
				NEW 一体型	R	GYQR2525M00-F20	●	—	—	G
					L	GYQL2525M00-F20	●	—	—	G
				モジュラー型	R	GYHR2525M00-M25R	●	GYM25RA-F20	●	B
					L	GYHL2525M00-M25L	●	GYM25LA-F20	●	B
				モジュラー型	R	GYHR3225P00-M25R	●	GYM25RA-F20	●	F
					L	GYHL3225P00-M25L	●	GYM25LA-F20	●	F
				モジュラー型	R	GYHR3232P00-M25R	●	GYM25RA-F20	●	F
					L	GYHL3232P00-M25L	●	GYM25LA-F20	●	F

W3 = 刃幅　　ar = 最大溝入れ深さ　　D1 = 最大突切り径

*1　表記した最大溝入れ深さarは、使用するインサートにより異なります。9−11ページのインサート寸法ar(Max.)をご参照ください。
*2　表記した最大突切り径D1は、使用するインサートにより異なります。9−11ページのインサート寸法ar(Max.)の2倍になります。
*3　表記した寸法は、基準インサートにおける値です。その他のインサートを装着した場合は、L1、L2、L4、F1が異なる事があります。
*4　表記した最大溝入れ深さarは、被削材の直径により制限があります。詳細は89ページをご参照ください。

●：標準在庫品

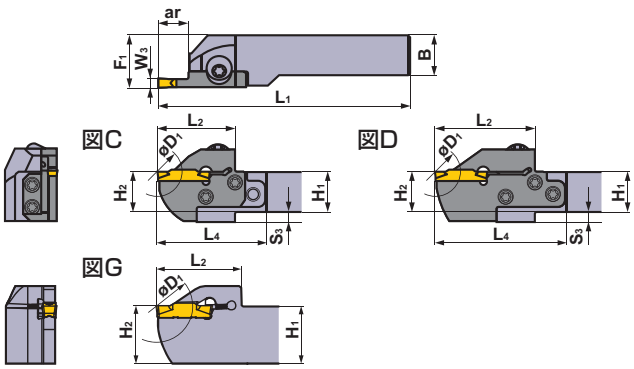

本図は右勝手(R)を示します。

＊ レンチ呼び記号末尾 **R**：クランプねじ用 **D**：モジュラーブレードねじ用

ホルダの対応部品

ホルダ	クランプねじ	モジュラーブレード止ねじ (5本)	レンチ ＊
GYQR/L○○○○○○○○-○○○	HSC05030 (締付けトルク：7.0N·m)	—	HKY40R
GYHR/L○○○○○○○○-M20R/L	GY06013M (締付けトルク：6.0N·m)	TS407 (締付けトルク：3.5N·m)	TKY30R TKY15D
GYHR/L○○○○○○○○-M25R/L		TS55 (締付けトルク：5.0N·m)	TKY30R TKY25D

寸法 (mm) ＊3								加工形態	
H1	B	L1	L2	L4	H2	F1	S3	正回転	逆回転
16	16	104	28	44	16	20	4	R	
16	16	104	28	44	16	20	4		
20	20	125	36	—	20	20.3	—		
20	20	125	36	—	20	20.3	—		
20	20	119	28	43	20	23	—		
20	20	119	28	43	20	23	—		
20	20	117	31	52	20	26	5		
20	20	117	31	52	20	26	5		
25	25	150	36	—	25	25.3	—		
25	25	150	36	—	25	25.3	—		
25	25	142	31	49	25	28	—		
25	25	142	31	49	25	28	—		
32	25	162	31	49	32	28	—		
32	25	162	31	49	32	28	—		
32	32	162	31	49	32	35	—		
32	32	162	31	49	32	35	—		
16	16	110	34	50	16	20	4		
16	16	110	34	50	16	20	4		
20	20	125	34	49	20	23	—		
20	20	125	34	49	20	23	—		
20	20	125	39	60	20	26	5		
20	20	125	39	60	20	26	5		
25	25	150	39	57	25	28	—		
25	25	150	39	57	25	28	—		
32	25	170	39	57	32	28	—		
32	25	170	39	57	32	28	—		
32	32	170	39	57	32	35	—		
32	32	170	39	57	32	35	—		
16	16	116	40	56	16	20	4	L	
16	16	116	40	56	16	20	4		
20	20	125	39	—	20	20.25	—		
20	20	125	39	—	20	20.25	—		
20	20	131	40	55	20	23	—		
20	20	131	40	55	20	23	—		
20	20	131	45	66	20	26	5		
20	20	131	45	66	20	26	5		
25	25	150	41	—	25	25.25	—		
25	25	150	41	—	25	25.25	—		
25	25	156	45	63	25	28	—		
25	25	156	45	63	25	28	—		
32	25	176	45	63	32	28	—		
32	25	176	45	63	32	28	—		
32	32	176	45	63	32	35	—		
32	32	176	45	63	32	35	—		

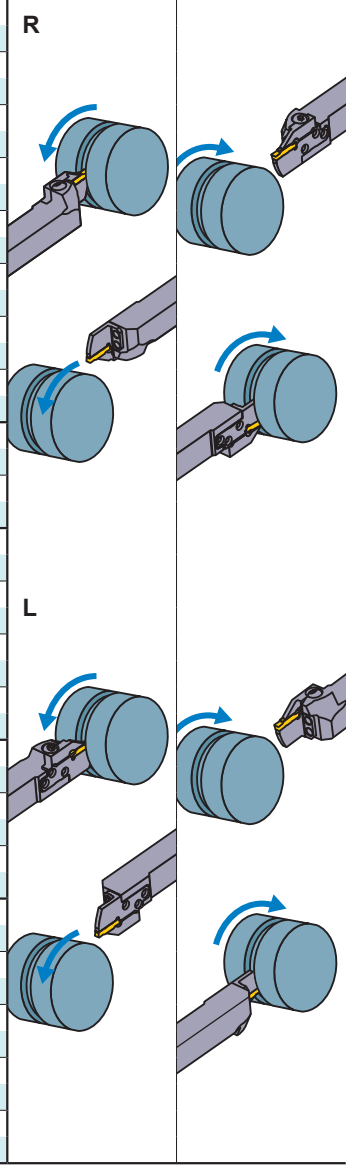

インサートの選択

シートサイズ	形状名
F	GY○○0300/0318/0324F○○○○-下記ブレーカ

溝入れ / 突切り加工用ブレーカ ➤ P9, P10

シートサイズ	ブレーカ / W3	GU (軟鋼用)	GS (低送り)	GM (中送り)	05-GM (突切り)	GFGS (高硬度)
		勝手無	勝手無	勝手無	勝手付	勝手無
F	3.00mm	●	●	●	●	●
	3.18mm	●	●	●		●

多機能加工用ブレーカ ➤ P10, P11

シートサイズ	ブレーカ / W3	MF (仕上げ)	MS (低送り)	MM (中送り)	BM (倣い、ぬすみ)
					ボール形状
F	3.00mm				●
	Re 0.2	●	●	●	
	Re 0.4	●	●	●	
	Re 0.8			●	
	3.18mm				●
	Re 0.2	●			
	Re 0.4	●			
	3.24mm	●			

●：寸法掲載基準インサート

呼び記号の見方 ➤ P7, P8
切削条件 ➤ P87
使用上の注意点 ➤ P91

GYシリーズ [外径用]

1 00°ストレートホルダ

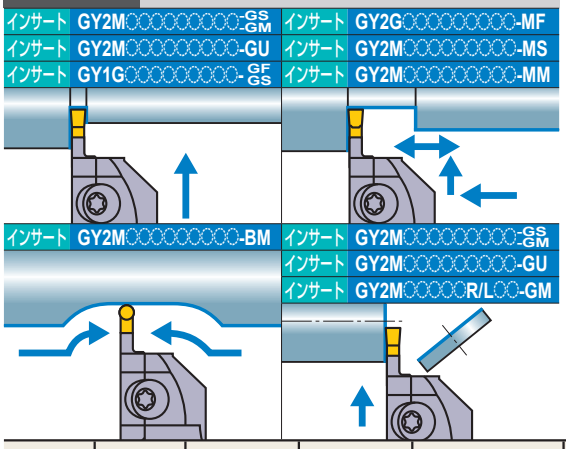

注1　モジュラーブレード、ホルダは別々にてご注文ください。
注2　右勝手(R)のホルダには、右勝手(R)のモジュラーブレードを、
左勝手(L)のホルダには、左勝手(L)のモジュラーブレードをセットしてください。

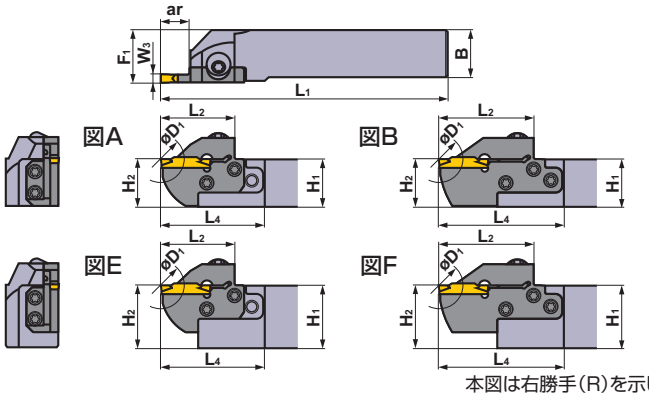

本図は右勝手(R)を示します。

シートサイズ	W3 (mm)	ar (mm)	D1 (mm)	タイプ	勝手 (R/L)	呼び記号 ホルダ	在庫	モジュラーブレード	在庫	図
G	4.00 4.24	8	16	NEW 一体型	R	GYQR2020K00-G08	●	—	—	G
					L	GYQL2020K00-G08	●	—	—	G
				モジュラー型	R	GYHR2020K00-M25R	●	GYM25RA-G08	●	C
					L	GYHL2020K00-M25L	●	GYM25LA-G08	●	C
				NEW 一体型	R	GYQR2525M00-G08	●	—	—	G
					L	GYQL2525M00-G08	●	—	—	G
				モジュラー型	R	GYHR2525M00-M25R	●	GYM25RA-G08	●	A
					L	GYHL2525M00-M25L	●	GYM25LA-G08	●	A
				モジュラー型	R	GYHR3225P00-M25R	●	GYM25RA-G08	●	E
					L	GYHL3225P00-M25L	●	GYM25LA-G08	●	E
				モジュラー型	R	GYHR3232P00-M25R	●	GYM25RA-G08	●	E
					L	GYHL3232P00-M25L	●	GYM25LA-G08	●	E
		12	24	モジュラー型	R	GYHR1616J00-M20R	●	GYM20RA-G12	●	C
					L	GYHL1616J00-M20L	●	GYM20LA-G12	●	C
				モジュラー型	R	GYHR2020K00-M20R	●	GYM20RA-G12	●	A
					L	GYHL2020K00-M20L	●	GYM20LA-G12	●	A
		14	28	モジュラー型	R	GYHR2020K00-M25R	●	GYM25RA-G14	●	C
					L	GYHL2020K00-M25L	●	GYM25LA-G14	●	C
				モジュラー型	R	GYHR2525M00-M25R	●	GYM25RA-G14	●	A
					L	GYHL2525M00-M25L	●	GYM25LA-G14	●	A
				モジュラー型	R	GYHR3225P00-M25R	●	GYM25RA-G14	●	E
					L	GYHL3225P00-M25L	●	GYM25LA-G14	●	E
				モジュラー型	R	GYHR3232P00-M25R	●	GYM25RA-G14	●	E
					L	GYHL3232P00-M25L	●	GYM25LA-G14	●	E
		25 *1	50 *2	NEW 一体型	R	GYQR2020K00-G25	●	—	—	H
					L	GYQL2020K00-G25	●	—	—	H
				モジュラー型	R	GYHR2020K00-M25R	●	GYM25RA-G25	●	D
					L	GYHL2020K00-M25L	●	GYM25LA-G25	●	D
				NEW 一体型	R	GYQR2525M00-G25	●	—	—	G
					L	GYQL2525M00-G25	●	—	—	G
				モジュラー型	R	GYHR2525M00-M25R	●	GYM25RA-G25	●	B
					L	GYHL2525M00-M25L	●	GYM25LA-G25	●	B
				モジュラー型	R	GYHR3225P00-M25R	●	GYM25RA-G25	●	F
					L	GYHL3225P00-M25L	●	GYM25LA-G25	●	F
				モジュラー型	R	GYHR3232P00-M25R	●	GYM25RA-G25	●	F
					L	GYHL3232P00-M25L	●	GYM25LA-G25	●	F

W3 = 刃幅　　ar = 最大溝入れ深さ　　D1 = 最大突切り径

*1　表記した最大溝入れ深さarは、使用するインサートにより異なります。9−11ページのインサート寸法ar(Max.)をご参照ください。
*2　表記した最大突切り径D1は、使用するインサートにより異なります。9−11ページのインサート寸法ar(Max.)の2倍になります。
*3　表記した寸法は、基準インサートにおける値です。その他のインサートを装着した場合は、L1、L2、L4、F1が異なる事があります。

●：標準在庫品

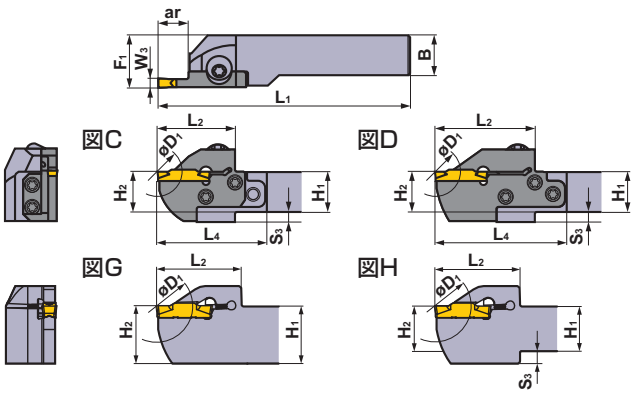

本図は右勝手(R)を示します。

＊レンチ呼び記号末尾 **R**：クランプねじ用 **D**：モジュラーブレードねじ用

ホルダの対応部品

ホルダ	クランプねじ	モジュラーブレード止ねじ (5本)	レンチ ＊
GYQR/L○○○○○○○○-○○○	HSC05030 (締付けトルク：7.0N·m)	—	HKY40R
GYHR/L○○○○○○○○-M20R/L	GY06013M (締付けトルク：6.0N·m)	TS407 (締付けトルク：3.5N·m)	TKY30R TKY15D
GYHR/L○○○○○○○○-M25R/L		TS55 (締付けトルク：5.0N·m)	TKY30R TKY25D

寸法 (mm) ＊3								加工形態	
H1	B	L1	L2	L4	H2	F1	S3	正回転	逆回転
20	20	125	41	—	20	20.35	—	R	
20	20	125	41	—	20	20.35	—		
20	20	119	33	54	20	26	5		
20	20	119	33	54	20	26	5		
25	25	150	41	—	25	25.35	—		
25	25	150	41	—	25	25.35	—		
25	25	144	33	51	25	28	—		
25	25	144	33	51	25	28	—		
32	25	164	33	51	32	28	—		
32	25	164	33	51	32	28	—		
32	32	164	33	51	32	35	—		
32	32	164	33	51	32	35	—		
16	16	110	34	50	16	20	4		
16	16	110	34	50	16	20	4		
20	20	125	34	49	20	23	—		
20	20	125	34	49	20	23	—		
20	20	125	39	60	20	26	5		
20	20	125	39	60	20	26	5		
25	25	150	39	57	25	28	—		
25	25	150	39	57	25	28	—	L	
32	25	170	39	57	32	28	—		
32	25	170	39	57	32	28	—		
32	32	170	39	57	32	35	—		
32	32	170	39	57	32	35	—		
20	20	125	46	—	20	20.35	4		
20	20	125	46	—	20	20.35	4		
20	20	136	50	71	20	26	5		
20	20	136	50	71	20	26	5		
25	25	150	46	—	25	25.35	—		
25	25	150	46	—	25	25.35	—		
25	25	161	50	68	25	28	—		
25	25	161	50	68	25	28	—		
32	25	181	50	68	32	28	—		
32	25	181	50	68	32	28	—		
32	32	181	50	68	32	35	—		
32	32	181	50	68	32	35	—		

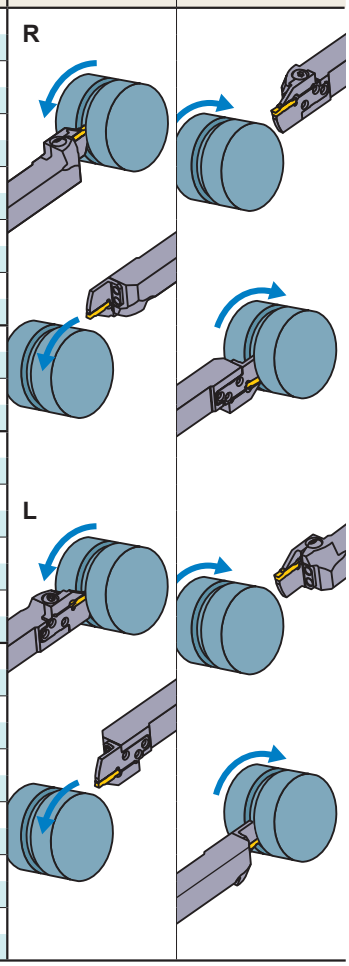

インサートの選択

シートサイズ	形状名
G	GY○○0400/0424G○○○○-下記ブレーカ

溝入れ / 突切り加工用ブレーカ ➤ P9, P10

シートサイズ	ブレーカ / W3	GU (軟鋼用)	GS (低送り)	GM (中送り)	05-GM (突切り)	GFGS (高硬度)
		勝手無	勝手無	勝手無	勝手付	勝手無
G	4.00mm	●	●	●	●	●

多機能加工用ブレーカ ➤ P10, P11

シートサイズ	ブレーカ / W3	MF (仕上げ)	MS (低送り)	MM (中送り)	BM (倣い、ぬすみ)
					ボール形状
G	4.00mm				●
	Re 0.2	●	●	●	
	Re 0.4	●	●	●	
	Re 0.8	●		●	
	4.24mm	●			

●：寸法掲載基準インサート

呼び記号の見方	➤ P7, P8
切削条件	➤ P87
使用上の注意点	➤ P91

GYシリーズ [外径用]

1 00°ストレートホルダ

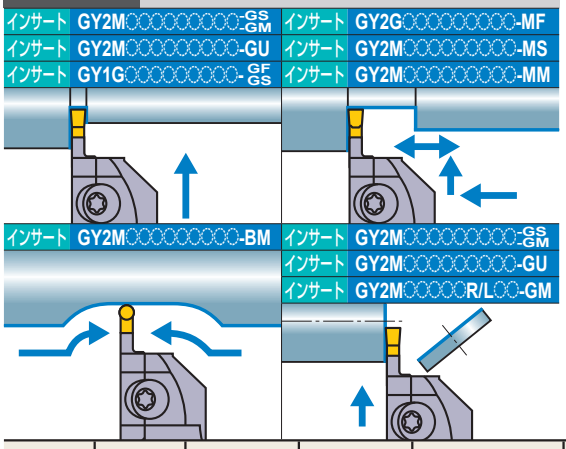

注1　モジュラーブレード、ホルダは別々にてご注文ください。
注2　右勝手(R)のホルダには、右勝手(R)のモジュラーブレードを、
左勝手(L)のホルダには、左勝手(L)のモジュラーブレードをセットしてください。

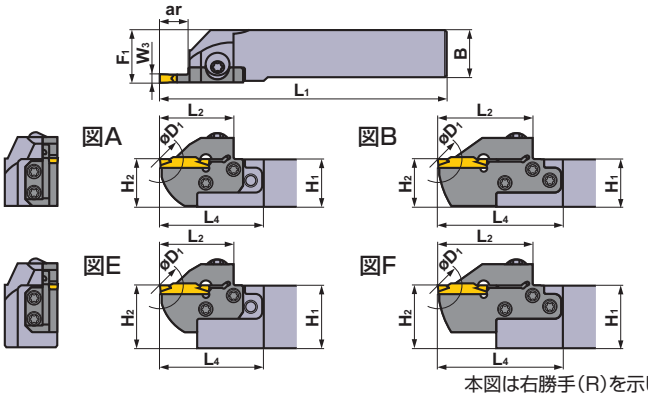

本図は右勝手(R)を示します。

シートサイズ	W3 (mm)	ar (mm)	D1 (mm)	タイプ	勝手 (R/L)	呼び記号 ホルダ	在庫	モジュラーブレード	在庫	図
H	4.75 5.00 5.24	8	16	NEW 一体型	R	GYQR2020K00-H08	●	—	—	G
					L	GYQL2020K00-H08	●	—	—	G
				モジュラー型	R	GYHR2020K00-M25R	●	GYM25RA-H08	●	C
					L	GYHL2020K00-M25L	●	GYM25LA-H08	●	C
				NEW 一体型	R	GYQR2525M00-H08	●	—	—	G
					L	GYQL2525M00-H08	●	—	—	G
				モジュラー型	R	GYHR2525M00-M25R	●	GYM25RA-H08	●	A
					L	GYHL2525M00-M25L	●	GYM25LA-H08	●	A
				モジュラー型	R	GYHR3225P00-M25R	●	GYM25RA-H08	●	E
					L	GYHL3225P00-M25L	●	GYM25LA-H08	●	E
				モジュラー型	R	GYHR3232P00-M25R	●	GYM25RA-H08	●	E
					L	GYHL3232P00-M25L	●	GYM25LA-H08	●	E
		12	24	モジュラー型	R	GYHR1616J00-M20R	●	GYM20RA-H12	●	C
					L	GYHL1616J00-M20L	●	GYM20LA-H12	●	C
				モジュラー型	R	GYHR2020K00-M20R	●	GYM20RA-H12	●	A
					L	GYHL2020K00-M20L	●	GYM20LA-H12	●	A
		14	28	モジュラー型	R	GYHR2020K00-M25R	●	GYM25RA-H14	●	C
					L	GYHL2020K00-M25L	●	GYM25LA-H14	●	C
				モジュラー型	R	GYHR2525M00-M25R	●	GYM25RA-H14	●	A
					L	GYHL2525M00-M25L	●	GYM25LA-H14	●	A
				モジュラー型	R	GYHR3225P00-M25R	●	GYM25RA-H14	●	E
					L	GYHL3225P00-M25L	●	GYM25LA-H14	●	E
				モジュラー型	R	GYHR3232P00-M25R	●	GYM25RA-H14	●	E
					L	GYHL3232P00-M25L	●	GYM25LA-H14	●	E
		25 *1	50 *2	NEW 一体型	R	GYQR2020K00-H25	●	—	—	H
					L	GYQL2020K00-H25	●	—	—	H
				モジュラー型	R	GYHR2020K00-M25R	●	GYM25RA-H25	●	D
					L	GYHL2020K00-M25L	●	GYM25LA-H25	●	D
				NEW 一体型	R	GYQR2525M00-H25	●	—	—	G
					L	GYQL2525M00-H25	●	—	—	G
				モジュラー型	R	GYHR2525M00-M25R	●	GYM25RA-H25	●	B
					L	GYHL2525M00-M25L	●	GYM25LA-H25	●	B
				モジュラー型	R	GYHR3225P00-M25R	●	GYM25RA-H25	●	F
					L	GYHL3225P00-M25L	●	GYM25LA-H25	●	F
				モジュラー型	R	GYHR3232P00-M25R	●	GYM25RA-H25	●	F
					L	GYHL3232P00-M25L	●	GYM25LA-H25	●	F

W3 = 刃幅　　ar = 最大溝入れ深さ　　D1 = 最大突切り径

*1　表記した最大溝入れ深さarは、使用するインサートにより異なります。9−11ページのインサート寸法ar(Max.)をご参照ください。
*2　表記した最大突切り径D1は、使用するインサートにより異なります。9−11ページのインサート寸法ar(Max.)の2倍になります。
*3　表記した寸法は、基準インサートにおける値です。その他のインサートを装着した場合は、L1、L2、L4、F1が異なる事があります。

●：標準在庫品

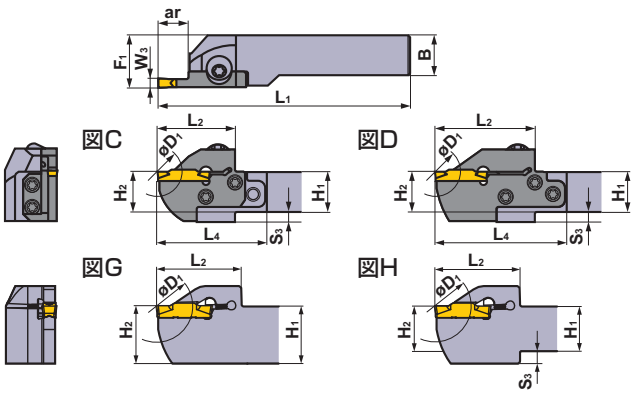

本図は右勝手(R)を示します。

＊レンチ呼び記号末尾 **R**：クランプねじ用 **D**：モジュラーブレードねじ用

ホルダの対応部品

ホルダ	クランプねじ	モジュラーブレード止ねじ (5本)	レンチ ＊
GYQR/L○○○○○○○○-○○○	HSC05030 (締付けトルク：7.0N·m)	—	HKY40R
GYHR/L○○○○○○○○-M20R/L	GY06013M (締付けトルク：6.0N·m)	TS407 (締付けトルク：3.5N·m)	TKY30R TKY15D
GYHR/L○○○○○○○○-M25R/L		TS55 (締付けトルク：5.0N·m)	TKY30R TKY25D

寸法 (mm) ＊3								加工形態	
H1	B	L1	L2	L4	H2	F1	S3	正回転	逆回転
20	20	125	41	—	20	20.35	—	R	
20	20	125	41	—	20	20.35	—		
20	20	119	33	54	20	26	5		
20	20	119	33	54	20	26	5		
25	25	150	41	—	25	25.35	—		
25	25	150	41	—	25	25.35	—		
25	25	144	33	51	25	28	—		
25	25	144	33	51	25	28	—		
32	25	164	33	51	32	28	—		
32	25	164	33	51	32	28	—		
32	32	164	33	51	32	35	—		
32	32	164	33	51	32	35	—		
16	16	110	34	50	16	20	4		
16	16	110	34	50	16	20	4		
20	20	125	34	49	20	23	—		
20	20	125	34	49	20	23	—		
20	20	125	39	60	20	26	5		
20	20	125	39	60	20	26	5		
25	25	150	39	57	25	28	—		
25	25	150	39	57	25	28	—	L	
32	25	170	39	57	32	28	—		
32	25	170	39	57	32	28	—		
32	32	170	39	57	32	35	—		
32	32	170	39	57	32	35	—		
20	20	125	46	—	20	20.35	4		
20	20	125	46	—	20	20.35	4		
20	20	136	50	71	20	26	5		
20	20	136	50	71	20	26	5		
25	25	150	46	—	25	25.35	—		
25	25	150	46	—	25	25.35	—		
25	25	161	50	68	25	28	—		
25	25	161	50	68	25	28	—		
32	25	181	50	68	32	28	—		
32	25	181	50	68	32	28	—		
32	32	181	50	68	32	35	—		
32	32	181	50	68	32	35	—		

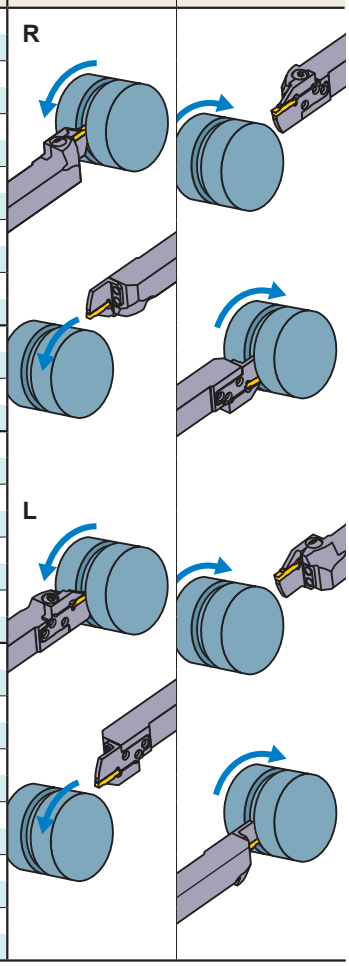

インサートの選択

シートサイズ	形状名
H	GY○○0475/0500/0524H○○○○-下記ブレーカ

溝入れ / 突切り加工用ブレーカ ➤ P9, P10

シートサイズ	W3 ＼ ブレーカ	GU (軟鋼用)	GS (低送り)	GM (中送り)	05-GM (突切り)	GFGS (高硬度)
		勝手無	勝手無	勝手無	勝手付	勝手無
H	4.75mm	●	●	●		●
	5.00mm	●	●	●	●	●

多機能加工用ブレーカ ➤ P10, P11

シートサイズ	W3 ＼ ブレーカ	MF (仕上げ)	MS (低送り)	MM (中送り)	BM (倣い、ぬすみ)
					ボール形状
H	4.75mm				●
	Re 0.2	●			
	Re 0.4	●			
	Re 0.8	●			
	5.00mm				●
	Re 0.2	●			
	Re 0.4	●	●	●	
	Re 0.8	●	●	●	
	5.24mm	●			

●：寸法掲載基準インサート

呼び記号の見方 ➤ P7, P8
切削条件 ➤ P87
使用上の注意点 ➤ P91

GYシリーズ [外径用]

1 00°ストレートホルダ

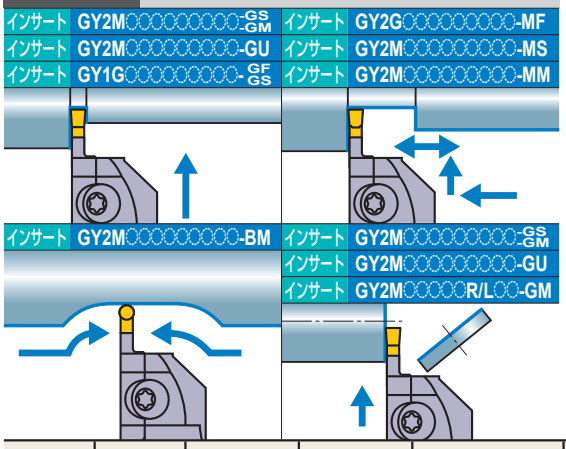

注1　モジュラーブレード、ホルダは別々にてご注文ください。
注2　右勝手(R)のホルダには、右勝手(R)のモジュラーブレードを、
左勝手(L)のホルダには、左勝手(L)のモジュラーブレードをセットしてください。

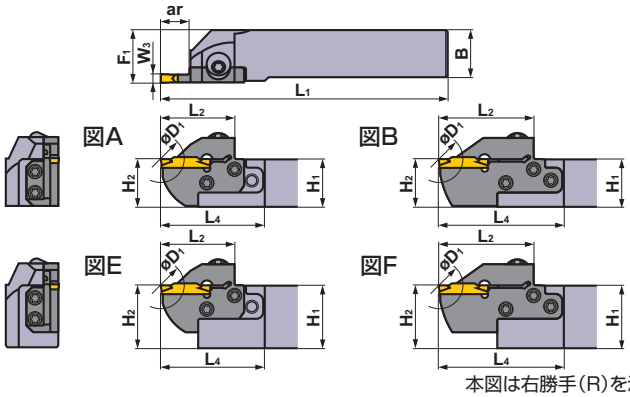

本図は右勝手(R)を示します。

シートサイズ	W3 (mm)	ar (mm)	D1 (mm)	タイプ	勝手 (R/L)	呼び記号 ホルダ	在庫	モジュラーブレード	在庫	図
J	6.00 6.31 6.35	8	16	NEW 一体型	R	GYQR2020K00-J08	●	—	—	G
					L	GYQL2020K00-J08	●	—	—	G
				モジュラー型	R	GYHR2020K00-M25R	●	GYM25RA-J08	●	C
					L	GYHL2020K00-M25L	●	GYM25LA-J08	●	C
				NEW 一体型	R	GYQR2525M00-J08	●	—	—	G
					L	GYQL2525M00-J08	●	—	—	G
				モジュラー型	R	GYHR2525M00-M25R	●	GYM25RA-J08	●	A
					L	GYHL2525M00-M25L	●	GYM25LA-J08	●	A
				モジュラー型	R	GYHR3225P00-M25R	●	GYM25RA-J08	●	E
					L	GYHL3225P00-M25L	●	GYM25LA-J08	●	E
				モジュラー型	R	GYHR3232P00-M25R	●	GYM25RA-J08	●	E
					L	GYHL3232P00-M25L	●	GYM25LA-J08	●	E
		14	28	モジュラー型	R	GYHR2020K00-M25R	●	GYM25RA-J14	●	C
					L	GYHL2020K00-M25L	●	GYM25LA-J14	●	C
				モジュラー型	R	GYHR2525M00-M25R	●	GYM25RA-J14	●	A
					L	GYHL2525M00-M25L	●	GYM25LA-J14	●	A
				モジュラー型	R	GYHR3225P00-M25R	●	GYM25RA-J14	●	E
					L	GYHL3225P00-M25L	●	GYM25LA-J14	●	E
				モジュラー型	R	GYHR3232P00-M25R	●	GYM25RA-J14	●	E
					L	GYHL3232P00-M25L	●	GYM25LA-J14	●	E
		25 *1	50 *2	NEW 一体型	R	GYQR2020K00-J25	●	—	—	H
					L	GYQL2020K00-J25	●	—	—	H
				モジュラー型	R	GYHR2020K00-M25R	●	GYM25RA-J25	●	D
					L	GYHL2020K00-M25L	●	GYM25LA-J25	●	D
				NEW 一体型	R	GYQR2525M00-J25	●	—	—	G
					L	GYQL2525M00-J25	●	—	—	G
				モジュラー型	R	GYHR2525M00-M25R	●	GYM25RA-J25	●	B
					L	GYHL2525M00-M25L	●	GYM25LA-J25	●	B
				モジュラー型	R	GYHR3225P00-M25R	●	GYM25RA-J25	●	F
					L	GYHL3225P00-M25L	●	GYM25LA-J25	●	F
				モジュラー型	R	GYHR3232P00-M25R	●	GYM25RA-J25	●	F
					L	GYHL3232P00-M25L	●	GYM25LA-J25	●	F

W3 = 刃幅　　ar = 最大溝入れ深さ　　D1 = 最大突切り径

*1　表記した最大溝入れ深さarは、使用するインサートにより異なります。9−11ページのインサート寸法ar(Max.)をご参照ください。
*2　表記した最大突切り径D1は、使用するインサートにより異なります。9−11ページのインサート寸法ar(Max.)の2倍になります。
*3　表記した寸法は、基準インサートにおける値です。その他のインサートを装着した場合は、L1、L2、L4、F1が異なる事があります。

●：標準在庫品

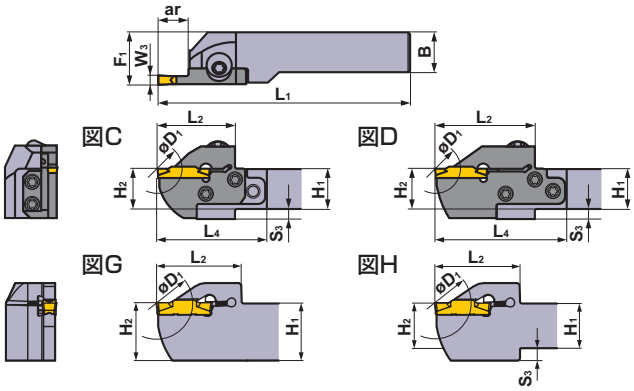

本図は右勝手(R)を示します。

＊ レンチ呼び記号末尾 **R**：クランプねじ用 **D**：モジュラーブレードねじ用

ホルダの対応部品

ホルダ	クランプねじ	モジュラーブレード止ねじ (5本)	レンチ ＊
GYQR/L○○○○○○○○-○○○	HSC05030 (締付けトルク：7.0N·m)	—	HKY40R
GYHR/L○○○○○○○○-M25R/L	GY06013M (締付けトルク：6.0N·m)	TS55 (締付けトルク：5.0N·m)	TKY30R TKY25D

寸法 (mm) ＊3								加工形態	
H1	B	L1	L2	L4	H2	F1	S3	正回転	逆回転
20	20	125	41	—	20	20.35	—		
20	20	125	41	—	20	20.35	—		
20	20	119	33	54	20	26	5		
20	20	119	33	54	20	26	5		
25	25	150	41	—	25	25.35	—		
25	25	150	41	—	25	25.35	—		
25	25	144	33	51	25	28	—		
25	25	144	33	51	25	28	—		
32	25	164	33	51	32	28	—		
32	25	164	33	51	32	28	—		
32	32	164	33	51	32	35	—		
32	32	164	33	51	32	35	—		
20	20	125	39	60	20	26	5		
20	20	125	39	60	20	26	5		
25	25	150	39	57	25	28	—		
25	25	150	39	57	25	28	—		
32	25	170	39	57	32	28	—		
32	25	170	39	57	32	28	—		
32	32	170	39	57	32	35	—		
32	32	170	39	57	32	35	—		
20	20	125	46	—	20	20.35	4		
20	20	125	46	—	20	20.35	4		
20	20	136	50	71	20	26	5		
20	20	136	50	71	20	26	5		
25	25	150	46	—	25	25.35	—		
25	25	150	46	—	25	25.35	—		
25	25	161	50	68	25	28	—		
25	25	161	50	68	25	28	—		
32	25	181	50	68	32	28	—		
32	25	181	50	68	32	28	—		
32	32	181	50	68	32	35	—		
32	32	181	50	68	32	35	—		

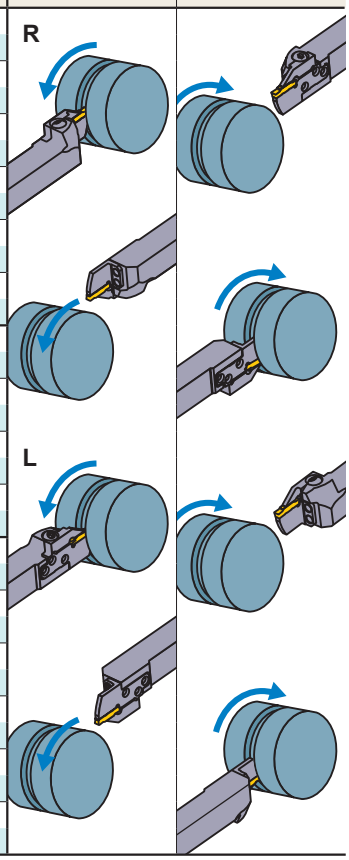

インサートの選択

シートサイズ	形状名
J	GY○○0600/0631/0635J○○○○-下記ブレーカ

溝入れ / 突切り加工用ブレーカ ➤ P9

シートサイズ	ブレーカ / W3	GU (軟鋼用) 勝手無	GS (低送り) 勝手無	GM (中送り) 勝手無	05-GM (突切り) 勝手付	GFGS (高硬度) 勝手無
J	6.00mm	●	●	●		
	6.35mm	●	●	●		

多機能加工用ブレーカ ➤ P10, P11

シートサイズ	ブレーカ / W3	MF (仕上げ)	MS (低送り)	MM (中送り)	BM (倣い、ぬすみ) ボール形状
J	6.00mm				●
	Re 0.2	●			
	Re 0.4	●	●	●	
	Re 0.8	●	●	●	
	6.31mm	●			
	6.35mm				●
	Re 0.2	●			
	Re 0.4	●			
	Re 0.8	●			

●：寸法掲載基準インサート

呼び記号の見方 ➤ P7, P8
切削条件 ➤ P87
使用上の注意点 ➤ P91

GYシリーズ [外径用]

1 00°ストレートホルダ

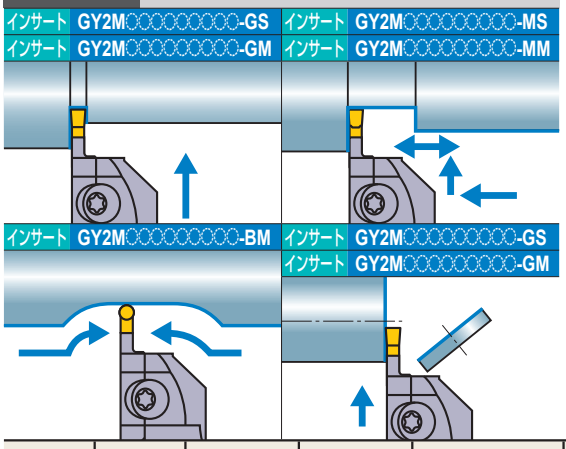

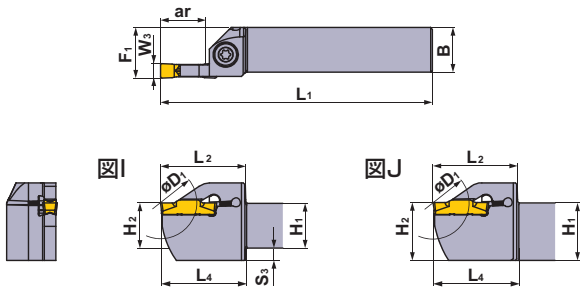

本図は右勝手(R)を示します。

シートサイズ	W3 (mm)	ar (mm)	D1 (mm)	タイプ	勝手 (R/L)	呼び記号 ホルダ	在庫	モジュラーブレード	在庫	図
K	8.00	25 *1	50 *2	一体型	R	GYPR2525M00-K25	●	—	—	I
					L	GYPL2525M00-K25	●	—	—	I
				一体型	R	GYPR3225P00-K25	●	—	—	J
					L	GYPL3225P00-K25	●	—	—	J
				一体型	R	GYPR3232P00-K25	●	—	—	K
					L	GYPL3232P00-K25	●	—	—	K

W3 = 刃幅　　ar = 最大溝入れ深さ　　D1 = 最大突切り径

*1 表記した最大溝入れ深さarは、使用するインサートにより異なります。9−11ページのインサート寸法ar(Max.)をご参照ください。
*2 表記した最大突切り径D1は、使用するインサートにより異なります。9−11ページのインサート寸法ar(Max.)の2倍になります。
*3 表記した寸法は、基準インサートにおける値です。その他のインサートを装着した場合は、L1、L2、L4、F1が異なる事があります。

●：標準在庫品

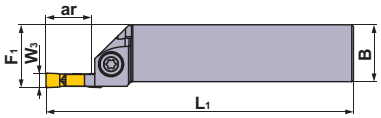

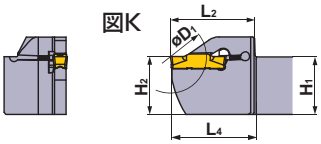

本図は右勝手(R)を示します。

ホルダの対応部品

ホルダ	クランプねじ	レンチ
GYPR/L○○○○○00-K25	GY06013M (締付けトルク：6.0N·m)	TKY30R

	寸法 (mm)							*3	加工形態	
	H1	B	L1	L2	L4	H2	F1	S3	正回転	逆回転
	25	25	150	47	48	25	28	7	R	
	25	25	150	47	48	25	28	7		
	32	25	170	47	48	32	28	—		
	32	25	170	47	48	32	28	—		
	32	32	170	47	48	32	35	—		
	32	32	170	47	48	32	35	—		
									L	

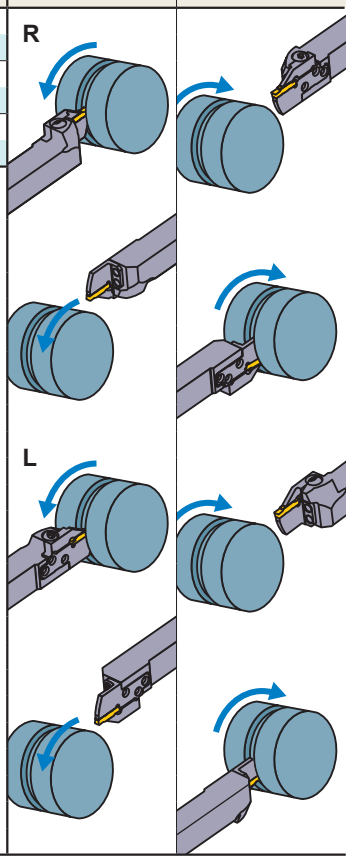

インサートの選択

シートサイズ	形状名
K	GY○○0800K○○○○-下記ブレーカ

溝入れ / 突切り加工用ブレーカ ➤ P9

シートサイズ	ブレーカ / W3	GU (軟鋼用)	GS (低送り)	GM (中送り)	05-GM (突切り)	GFGS (高硬度)
		勝手無	勝手無	勝手無	勝手付	勝手無
K	8.00mm		●	●		

多機能加工用ブレーカ ➤ P10, P11

シートサイズ	ブレーカ / W3	MF (仕上げ)	MS (低送り)	MM (中送り)	BM (倣い、ぬすみ)
					ボール形状
K	8.00mm				●
	Re 0.8		●	●	
	Re 1.2			●	

●：寸法掲載基準インサート

呼び記号の見方	➤ P7, P8
切削条件	➤ P87
使用上の注意点	➤ P91

GYシリーズ [外径用]

2 90°L形ホルダ

注1　モジュラーブレード、ホルダは別々にてご注文ください。
注2　右勝手(R)のホルダには、左勝手(L)のモジュラーブレードを、
　　左勝手(L)のホルダには、右勝手(R)のモジュラーブレードをセットしてください。

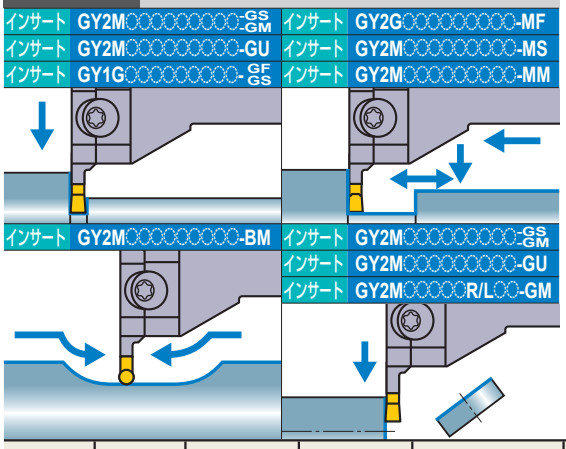

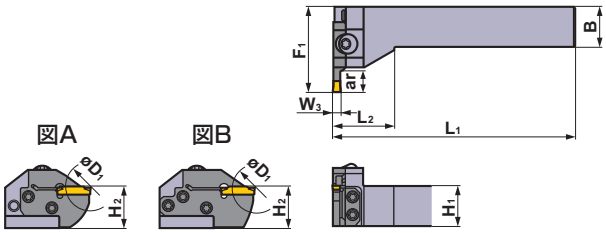

本図は右勝手(R)を示します。

シートサイズ	W3 (mm)	ar (mm)	D1 (mm)	タイプ	勝手 (R/L)	呼び記号 ホルダ	在庫	呼び記号 モジュラーブレード	在庫	図
D	2.00 2.24	6	12	モジュラー型	R	GYHR2020K90-M20L	●	GYM20LA-D06	●	A
					L	GYHL2020K90-M20R	●	GYM20RA-D06	●	A
				モジュラー型	R	GYHR2525M90-M25L	●	GYM25LA-D06	●	A
					L	GYHL2525M90-M25R	●	GYM25RA-D06	●	A
		10	20	モジュラー型	R	GYHR2020K90-M20L	●	GYM20LA-D10	●	A
					L	GYHL2020K90-M20R	●	GYM20RA-D10	●	A
		12	24	モジュラー型	R	GYHR2525M90-M25L	●	GYM25LA-D12	●	A
					L	GYHL2525M90-M25R	●	GYM25RA-D12	●	A
		18 *4	36	モジュラー型	R	GYHR2020K90-M20L	●	GYM20LB-D18	●	B
					L	GYHL2020K90-M20R	●	GYM20RB-D18	●	B
		20 *1	40 *2	モジュラー型	R	GYHR2525M90-M25L	●	GYM25LA-D20	●	B
					L	GYHL2525M90-M25R	●	GYM25RA-D20	●	B
E	2.39 2.50 2.74	6	12	モジュラー型	R	GYHR2020K90-M20L	●	GYM20LA-E06	●	A
					L	GYHL2020K90-M20R	●	GYM20RA-E06	●	A
				モジュラー型	R	GYHR2525M90-M25L	●	GYM25LA-E06	●	A
					L	GYHL2525M90-M25R	●	GYM25RA-E06	●	A
		10	20	モジュラー型	R	GYHR2020K90-M20L	●	GYM20LA-E10	●	A
					L	GYHL2020K90-M20R	●	GYM20RA-E10	●	A
		12	24	モジュラー型	R	GYHR2525M90-M25L	●	GYM25LA-E12	●	A
					L	GYHL2525M90-M25R	●	GYM25RA-E12	●	A
		18 *4	36	モジュラー型	R	GYHR2020K90-M20L	●	GYM20LB-E18	●	B
					L	GYHL2020K90-M20R	●	GYM20RB-E18	●	B
		20 *1	40 *2	モジュラー型	R	GYHR2525M90-M25L	●	GYM25LA-E20	●	B
					L	GYHL2525M90-M25R	●	GYM25RA-E20	●	B

W3 = 刃幅　　ar = 最大溝入れ深さ　　D1 = 最大突切り径

*1　表記した最大溝入れ深さarは、使用するインサートにより異なります。9−11ページのインサート寸法ar(Max.)をご参照ください。
*2　表記した最大突切り径D1は、使用するインサートにより異なります。9−11ページのインサート寸法ar(Max.)の2倍になります。
*3　表記した寸法は、基準インサートにおける値です。その他のインサートを装着した場合は、L1、L2、F1が異なる事があります。
*4　表記した最大溝入れ深さarは、被削材の直径により制限があります。詳細は89ページをご参照ください。

●：標準在庫品

＊ レンチ呼び記号末尾 **R**：クランプねじ用 **D**：モジュラーブレードねじ用

ホルダの対応部品

ホルダ	クランプねじ	モジュラーブレード止ねじ (5本)	レンチ ＊ (R / D)
GYHR2020K90-M20L	GY06013M（締付けトルク：6.0N·m）	TS407（締付けトルク：3.5N·m）	TKY30R TKY15D
GYHL2020K90-M20R			
GYHR2525M90-M25L		TS55（締付けトルク：5.0N·m）	TKY30R TKY25D
GYHL2525M90-M25R			

寸法 (mm) ＊3						加工形態
H_1	B	L_1	L_2	H_2	F_1	
20	20	125	35	20	39	R
20	20	125	35	20	39	
25	25	150	38	25	45	
25	25	150	38	25	45	
20	20	125	35	20	45	
20	20	125	35	20	45	
25	25	150	38	25	53	
25	25	150	38	25	53	
20	20	125	35	20	51	
20	20	125	35	20	51	
25	25	150	38	25	59	
25	25	150	38	25	59	
20	20	125	35	20	39	L
20	20	125	35	20	39	
25	25	150	38	25	45	
25	25	150	38	25	45	
20	20	125	35	20	45	
20	20	125	35	20	45	
25	25	150	38	25	53	
25	25	150	38	25	53	
20	20	125	35	20	51	
20	20	125	35	20	51	
25	25	150	38	25	59	
25	25	150	38	25	59	

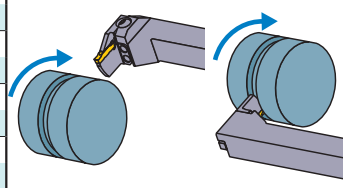

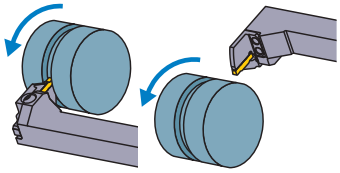

インサートの選択

シートサイズ	形状名
D	GY○○0200/0224D○○○○-下記ブレーカ
E	GY○○0239/0250/0274E○○○○-下記ブレーカ

溝入れ / 突切り加工用ブレーカ ➤ P9, P10

シートサイズ	ブレーカ / W_3	GU（軟鋼用）	GS（低送り）	GM（中送り）	05-GM（突切り）	GFGS（高硬度）
		勝手無	勝手無	勝手無	勝手付	勝手無
D	2.00mm	●	●	●	●	●
E	2.39mm	●	●	●		●
	2.50mm	●	●	●	●	●

多機能加工用ブレーカ ➤ P10, P11

シートサイズ	ブレーカ / W_3	MF（仕上げ）	MS（低送り）	MM（中送り）	BM（倣い、ぬすみ）
					ボール形状
D	2.00mm	●	●	●	●
	2.24mm	●			
E	2.39mm	●			
	2.50mm	●	●	●	●
	2.74mm	●			

● ：寸法掲載基準インサート

呼び記号の見方	➤ P7, P8
切削条件	➤ P87
使用上の注意点	➤ P91

GYシリーズ [外径用]

2 90°L形ホルダ

インサート GY2M○○○○○○○○○○-GS/GM
インサート GY2M○○○○○○○○○○-GU
インサート GY1G○○○○○○○○○○-GF/GS
インサート GY2M○○○○○○○○○○-BM

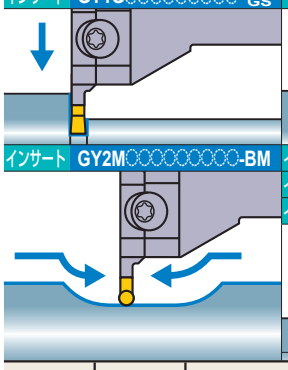

インサート GY2G○○○○○○○○○○-MF
インサート GY2M○○○○○○○○○○-MS
インサート GY2M○○○○○○○○○○-MM
インサート GY2M○○○○○○○○○○-GS/GM
インサート GY2M○○○○○○○○○○-GU
インサート GY2M○○○○○○R/L○○-GM

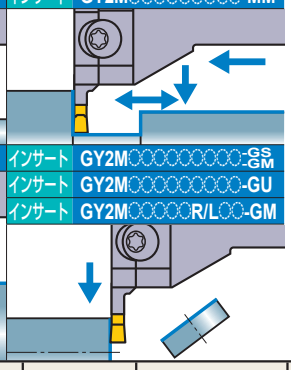

注1 モジュラーブレード、ホルダは別々にてご注文ください。
注2 右勝手(R)のホルダには、左勝手(L)のモジュラーブレードを、
左勝手(L)のホルダには、右勝手(R)のホルダにはモジュラーブレードをセットしてください。

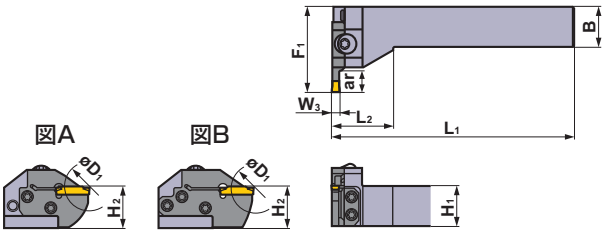

本図は右勝手(R)を示します。

シートサイズ	W3 (mm)	ar (mm)	D1 (mm)	タイプ	勝手 (R/L)	呼び記号 ホルダ	在庫	モジュラーブレード	在庫	図
F	3.00 3.18 3.24	6	12	モジュラー型	R	GYHR2020K90-M20L	●	GYM20LA-F06	●	A
					L	GYHL2020K90-M20R	●	GYM20RA-F06	●	A
				モジュラー型	R	GYHR2525M90-M25L	●	GYM25LA-F06	●	A
					L	GYHL2525M90-M25R	●	GYM25RA-F06	●	A
		10	20	モジュラー型	R	GYHR2020K90-M20L	●	GYM20LA-F10	●	A
					L	GYHL2020K90-M20R	●	GYM20RA-F10	●	A
		12	24	モジュラー型	R	GYHR2525M90-M25L	●	GYM25LA-F12	●	A
					L	GYHL2525M90-M25R	●	GYM25RA-F12	●	A
		18 *4	36	モジュラー型	R	GYHR2020K90-M20L	●	GYM20LB-F18	●	B
					L	GYHL2020K90-M20R	●	GYM20RB-F18	●	B
		20 *1	40 *2	モジュラー型	R	GYHR2525M90-M25L	●	GYM25LA-F20	●	B
					L	GYHL2525M90-M25R	●	GYM25RA-F20	●	B
G	4.00 4.24	8	16	モジュラー型	R	GYHR2525M90-M25L	●	GYM25LA-G08	●	A
					L	GYHL2525M90-M25R	●	GYM25RA-G08	●	A
		12	24	モジュラー型	R	GYHR2020K90-M20L	●	GYM20LA-G12	●	A
					L	GYHL2020K90-M20R	●	GYM20RA-G12	●	A
		14	28	モジュラー型	R	GYHR2525M90-M25L	●	GYM25LA-G14	●	A
					L	GYHL2525M90-M25R	●	GYM25RA-G14	●	A
		25 *1	50 *2	モジュラー型	R	GYHR2525M90-M25L	●	GYM25LA-G25	●	B
					L	GYHL2525M90-M25R	●	GYM25RA-G25	●	B

W3 = 刃幅　　ar = 最大溝入れ深さ　　D1 = 最大突切り径

*1 表記した最大溝入れ深さarは、使用するインサートにより異なります。9−11ページのインサート寸法ar(Max.)をご参照ください。
*2 表記した最大突切り径D1は、使用するインサートにより異なります。9−11ページのインサート寸法ar(Max.)の2倍になります。
*3 表記した寸法は、基準インサートにおける値です。その他のインサートを装着した場合は、L1、L2、F1が異なる事があります。
*4 表記した最大溝入れ深さarは、被削材の直径により制限があります。詳細は89ページをご参照ください。

●：標準在庫品

＊ レンチ呼び記号末尾 **R**：クランプねじ用 **D**：モジュラーブレードねじ用

ホルダの対応部品

ホルダ	クランプねじ	モジュラーブレード止ねじ (5本)	レンチ ＊ (R / D)
GYHR2020K90-M20L	GY06013M (締付けトルク：6.0N·m)	TS407 (締付けトルク：3.5N·m)	TKY30R TKY15D
GYHL2020K90-M20R			
GYHR2525M90-M25L		TS55 (締付けトルク：5.0N·m)	TKY30R TKY25D
GYHL2525M90-M25R			

寸法 (mm) ＊3						加工形態
H_1	B	L_1	L_2	H_2	F_1	
20	20	125	35	20	39	R
20	20	125	35	20	39	
25	25	150	38	25	45	
25	25	150	38	25	45	
20	20	125	35	20	45	
20	20	125	35	20	45	
25	25	150	38	25	53	
25	25	150	38	25	53	
20	20	125	35	20	51	
20	20	125	35	20	51	
25	25	150	38	25	59	
25	25	150	38	25	59	
25	25	150	38	25	47	L
25	25	150	38	25	47	
20	20	125	35	20	45	
20	20	125	35	20	45	
25	25	150	38	25	53	
25	25	150	38	25	53	
25	25	150	38	25	64	
25	25	150	38	25	64	

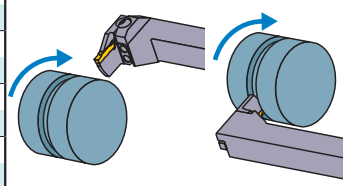

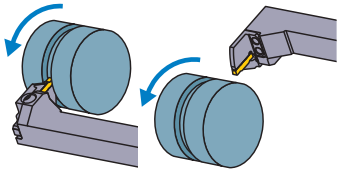

インサートの選択

シートサイズ	形状名
F	GY○○0300/0318/0324F○○○○-下記ブレーカ
G	GY○○0400/0424G○○○○-下記ブレーカ

溝入れ / 突切り加工用ブレーカ ➤ P9, P10

シートサイズ	ブレーカ / W_3	GU (軟鋼用)	GS (低送り)	GM (中送り)	05-GM (突切り)	GFGS (高硬度)
		勝手無	勝手無	勝手無	勝手付	勝手無
F	3.00mm	●	●	●	●	●
	3.18mm	●	●	●		●
G	4.00mm	●	●	●	●	●

多機能加工用ブレーカ ➤ P10, P11

シートサイズ	ブレーカ / W_3	MF (仕上げ)	MS (低送り)	MM (中送り)	BM (倣い、ぬすみ)
					ボール形状
F	3.00mm				●
	Re 0.2	●	●	●	
	Re 0.4	●	●	●	
	Re 0.8			●	
	3.18mm				●
	Re 0.2	●			
	Re 0.4	●			
	3.24mm	●			
G	4.00mm				●
	Re 0.2	●	●	●	
	Re 0.4	●	●	●	
	Re 0.8	●		●	
	4.24mm	●			

●：寸法掲載基準インサート

呼び記号の見方	➤ P7, P8
切削条件	➤ P87
使用上の注意点	➤ P91

GYシリーズ [外径用]

2 90°L形ホルダ

注1　モジュラーブレード、ホルダは別々にてご注文ください。
注2　右勝手(R)のホルダには、左勝手(L)のモジュラーブレードを、
　　左勝手(L)のホルダには、右勝手(R)のモジュラーブレードをセットしてください。

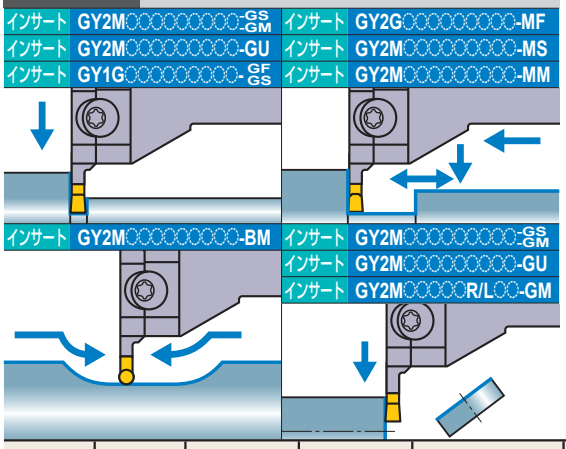

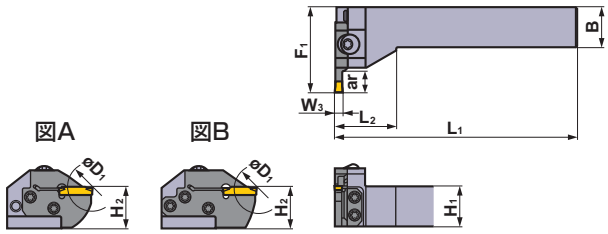

本図は右勝手(R)を示します。

シートサイズ	W3 (mm)	ar (mm)	D1 (mm)	タイプ	勝手 (R/L)	呼び記号 ホルダ	在庫	呼び記号 モジュラーブレード	在庫	図
H	4.75 5.00 5.24	8	16	モジュラー型	R	GYHR2525M90-M25L	●	GYM25LA-H08	●	A
					L	GYHL2525M90-M25R	●	GYM25RA-H08	●	A
		12	24	モジュラー型	R	GYHR2020K90-M20L	●	GYM20LA-H12	●	A
					L	GYHL2020K90-M20R	●	GYM20RA-H12	●	A
		14	28	モジュラー型	R	GYHR2525M90-M25L	●	GYM25LA-H14	●	A
					L	GYHL2525M90-M25R	●	GYM25RA-H14	●	A
		25 *1	50 *2	モジュラー型	R	GYHR2525M90-M25L	●	GYM25LA-H25	●	B
					L	GYHL2525M90-M25R	●	GYM25RA-H25	●	B
J	6.00 6.31 6.35	8	16	モジュラー型	R	GYHR2525M90-M25L	●	GYM25LA-J08	●	A
					L	GYHL2525M90-M25R	●	GYM25RA-J08	●	A
		14	28	モジュラー型	R	GYHR2525M90-M25L	●	GYM25LA-J14	●	A
					L	GYHL2525M90-M25R	●	GYM25RA-J14	●	A
		25 *1	50 *2	モジュラー型	R	GYHR2525M90-M25L	●	GYM25LA-J25	●	B
					L	GYHL2525M90-M25R	●	GYM25RA-J25	●	B

W3 = 刃幅　　ar = 最大溝入れ深さ　　D1 = 最大突切り径

*1　表記した最大溝入れ深さarは、使用するインサートにより異なります。9−11ページのインサート寸法ar(Max.)をご参照ください。
*2　表記した最大突切り径D1は、使用するインサートにより異なります。9−11ページのインサート寸法ar(Max.)の2倍になります。
*3　表記した寸法は、基準インサートにおける値です。その他のインサートを装着した場合は、L1、L2、F1が異なる事があります。

●：標準在庫品

＊ レンチ呼び記号末尾 **R**：クランプねじ用 **D**：モジュラーブレードねじ用

ホルダの対応部品

ホルダ	クランプねじ	モジュラーブレード止ねじ (5本)	レンチ ＊ (R / D)
GYHR2020K90-M20L	GY06013M（締付けトルク：6.0N·m）	TS407（締付けトルク：3.5N·m）	TKY30R TKY15D
GYHL2020K90-M20R			
GYHR2525M90-M25L		TS55（締付けトルク：5.0N·m）	TKY30R TKY25D
GYHL2525M90-M25R			

寸法 (mm) ＊3						加工形態
H_1	B	L_1	L_2	H_2	F_1	
25	25	150	38	25	47	R
25	25	150	38	25	47	
20	20	125	35	20	45	
20	20	125	35	20	45	
25	25	150	38	25	53	
25	25	150	38	25	53	
25	25	150	38	25	64	
25	25	150	38	25	64	
25	25	150	38	25	47	L
25	25	150	38	25	47	
25	25	150	38	25	53	
25	25	150	38	25	53	
25	25	150	38	25	64	
25	25	150	38	25	64	

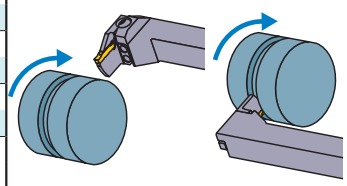

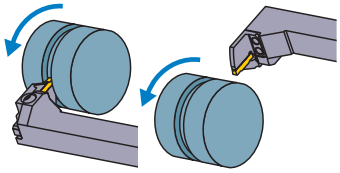

インサートの選択

シートサイズ	形状名
H	GY○○0475/0500/0524H○○○○-下記ブレーカ
J	GY○○0600/0631/0635J○○○○-下記ブレーカ

溝入れ / 突切り加工用ブレーカ ➤ P9, P10

シートサイズ	ブレーカ / W_3	GU（軟鋼用）	GS（低送り）	GM（中送り）	05-GM（突切り）	GFGS（高硬度）
		勝手無	勝手無	勝手無	勝手付	勝手無
H	4.75mm	●	●	●		●
	5.00mm	●	●	●	●	●
J	6.00mm	●	●	●		
	6.35mm	●	●	●		

多機能加工用ブレーカ ➤ P10, P11

シートサイズ	ブレーカ / W_3	MF（仕上げ）	MS（低送り）	MM（中送り）	BM（倣い、ぬすみ）
					ボール形状
H	4.75mm				●
	Re 0.2	●			
	Re 0.4	●			
	Re 0.8	●			
	5.00mm				●
	Re 0.2	●			
	Re 0.4	●	●	●	
	Re 0.8	●	●	●	
	5.24mm	●			
J	6.00mm				●
	Re 0.2	●			
	Re 0.4	●	●	●	
	Re 0.8	●	●	●	
	6.31mm	●			
	6.35mm				●
	Re 0.2	●			
	Re 0.4	●			
	Re 0.8	●			

●：寸法掲載基準インサート

呼び記号の見方	➤ P7, P8
切削条件	➤ P87
使用上の注意点	➤ P91

GYシリーズ [外径 ぬすみ加工用]

3 50°ぬすみ加工用ホルダ

NEW

インサート GY2M○○○○○○○○○-BM

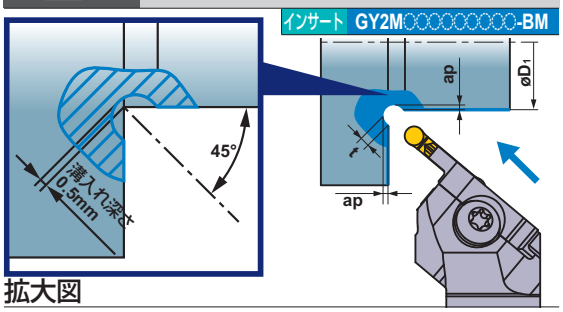

注1 モジュラーブレード、ホルダは別々にてご注文ください。
注2 右勝手(R)のホルダには、左勝手(L)のモジュラーブレードを、
左勝手(L)のホルダには、右勝手(R)のモジュラーブレードをセットしてください。

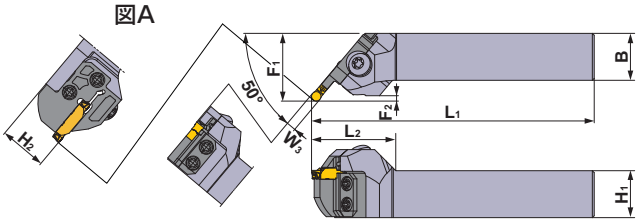

本図は右勝手(R)を示します。

シートサイズ	W3 (mm)	ar (mm)	D1 (mm)	t (mm)	ap (mm)	タイプ	勝手 (R/L)	呼び記号 ホルダ	在庫	モジュラーブレード	在庫	図
D	2.00	0.5	30	1.5	0.646	モジュラー型	R	GYHR2020K50-M20L	●	GYM20LC-D005	●	A
							L	GYHL2020K50-M20R	●	GYM20RC-D005	●	A
						モジュラー型	R	GYHR2525M50-M25L	●	GYM25LC-D005	●	A
							L	GYHL2525M50-M25R	●	GYM25RC-D005	●	A
E	2.50			1.75	0.72	モジュラー型	R	GYHR2020K50-M20L	●	GYM20LC-E005	●	A
							L	GYHL2020K50-M20R	●	GYM20RC-E005	●	A
						モジュラー型	R	GYHR2525M50-M25L	●	GYM25LC-E005	●	A
							L	GYHL2525M50-M25R	●	GYM25RC-E005	●	A
F	3.00 3.18			2	0.793	モジュラー型	R	GYHR2020K50-M20L	●	GYM20LC-F005	●	A
							L	GYHL2020K50-M20R	●	GYM20RC-F005	●	A
						モジュラー型	R	GYHR2525M50-M25L	●	GYM25LC-F005	●	A
							L	GYHL2525M50-M25R	●	GYM25RC-F005	●	A
G	4.00		20	2.5	0.939	モジュラー型	R	GYHR2020K50-M20L	●	GYM20LC-G005	●	A
							L	GYHL2020K50-M20R	●	GYM20RC-G005	●	A
						モジュラー型	R	GYHR2525M50-M25L	●	GYM25LC-G005	●	A
							L	GYHL2525M50-M25R	●	GYM25RC-G005	●	A
H	4.75 5.00			2.88	1.049	モジュラー型	R	GYHR2020K50-M20L	●	GYM20LC-H005	●	A
							L	GYHL2020K50-M20R	●	GYM20RC-H005	●	A
						モジュラー型	R	GYHR2525M50-M25L	●	GYM25LC-H005	●	A
							L	GYHL2525M50-M25R	●	GYM25RC-H005	●	A
J	6.00 6.35			3.5	1.232	モジュラー型	R	GYHR2525M50-M25L	●	GYM25LC-J005	●	A
							L	GYHL2525M50-M25R	●	GYM25RC-J005	●	A

W3 = 刃幅　ar = 最大溝入れ深さ　D1 = 最小加工径　t = 最大ぬすみ深さ　ap = ワーク面からぬすみ深さまでの距離

*1 外径、端面用ブレードはワークと干渉が発生するため、ご使用いただけません。
*2 表記した寸法は基準インサートにおける値です。その他のインサートを装着した場合は、L1、L2、F1、F2寸法が異なる事があります。

●：標準在庫品

＊ レンチ呼び記号末尾 **R**：クランプねじ用 **D**：モジュラーブレードねじ用

ホルダの対応部品

ホルダ	クランプねじ	モジュラーブレード止ねじ (5本)	レンチ ＊ (R / D)
GYHR/L2020K50-M20R/L	GY06013M (締付けトルク：6.0N·m)	TS407 (締付けトルク：3.5N·m)	TKY30R TKY25D
GYHR/L2525M50-M25R/L		TS55 (締付けトルク：5.0N·m)	TKY30R TKY25D

寸法 (mm) ＊2						
H_1	B	L_1	L_2	H_2	F_1	F_2
20	20	125	40	20	32	1.6
20	20	125	40	20	32	1.6
25	25	150	45	25	35	1.6
25	25	150	45	25	35	1.6
20	20	125	40	20	32	1.8
20	20	125	40	20	32	1.8
25	25	150	45	25	35	1.8
25	25	150	45	25	35	1.8
20	20	125	40	20	32	2.0
20	20	125	40	20	32	2.0
25	25	150	45	25	35	2.0
25	25	150	45	25	35	2.0
20	20	125	40	20	32	2.4
20	20	125	40	20	32	2.4
25	25	150	45	25	35	2.4
25	25	150	45	25	35	2.4
20	20	125	40	20	33	2.8
20	20	125	40	20	33	2.8
25	25	150	45	25	36	2.8
25	25	150	45	25	36	2.8
25	25	150	44	25	36	3.4
25	25	150	44	25	36	3.4

加工形態

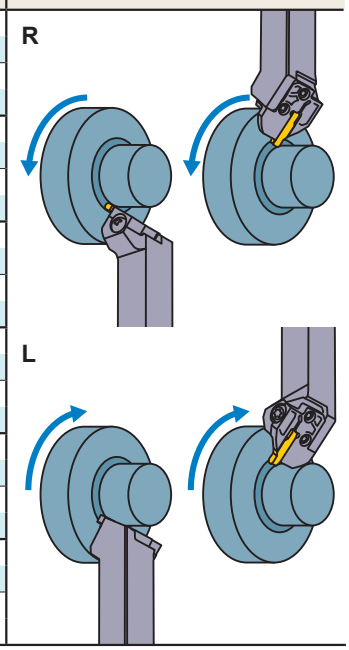

インサートの選択

形状名
GY2M○○○○○○○○○N-BM

多機能加工用ブレーカ ➤ P11

シートサイズ	ブレーカ / W_3	BM (倣い、ぬすみ) ボール形状
D	2.00mm	●
E	2.50mm	●
F	3.00mm	●
	3.18mm	●
G	4.00mm	●
H	4.75mm	●
	5.00mm	●
J	6.00mm	●
	6.35mm	●

●：寸法掲載基準インサート

呼び記号の見方	➤ P7, P8
切削条件	➤ P90
使用上の注意点	➤ P90

GYシリーズ［端面用］

4 00°ストレートホルダ

インサート	GY2M○○○○○○○○○○-GS GM	インサート	GY2G○○○○○○○○○○-MF
インサート	GY2M○○○○○○○○○○-GU	インサート	GY2M○○○○○○○○○○-MS
インサート	GY1G○○○○○○○○○○- GF GS	インサート	GY2M○○○○○○○○○○-MM

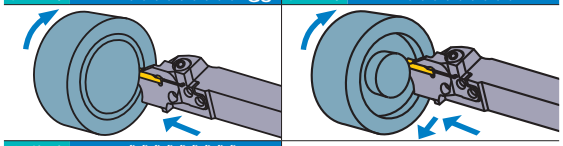

インサート GY2M○○○○○○○○○○-BM

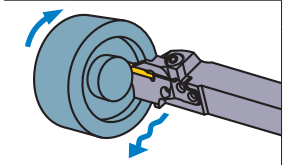

注1　モジュラーブレード、ホルダは別々にてご注文ください。
注2　右勝手(R)のホルダには、右勝手(R)のモジュラーブレードを、
　　左勝手(L)のホルダには、左勝手(L)のモジュラーブレードをセットしてください。

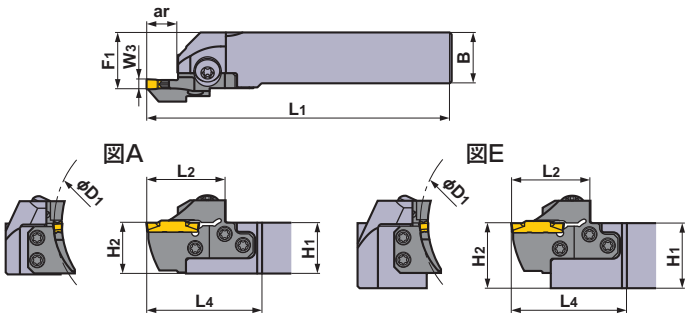

本図は右勝手(R)を示します。

シートサイズ	W3 (mm)	D1 (mm) 最小	D1 (mm) 最大	ar (mm)	タイプ	勝手 (R/L)	呼び記号 ホルダ	在庫	呼び記号 モジュラーブレード	在庫	図
D	2.00 2.24	40	50	12	モジュラー型	R	GYHR2020K00-M25R	●	GYM25RD-D12-040	●	C
						L	GYHL2020K00-M25L	●	GYM25LD-D12-040	●	C
					モジュラー型	R	GYHR2525M00-M25R	●	GYM25RD-D12-040	●	A
						L	GYHL2525M00-M25L	●	GYM25LD-D12-040	●	A
					モジュラー型	R	GYHR3225P00-M25R	●	GYM25RD-D12-040	●	E
						L	GYHL3225P00-M25L	●	GYM25LD-D12-040	●	E
					モジュラー型	R	GYHR3232P00-M25R	●	GYM25RD-D12-040	●	E
						L	GYHL3232P00-M25L	●	GYM25LD-D12-040	●	E
		50	60	12	モジュラー型	R	GYHR2020K00-M25R	●	GYM25RD-D12-050	●	C
						L	GYHL2020K00-M25L	●	GYM25LD-D12-050	●	C
					モジュラー型	R	GYHR2525M00-M25R	●	GYM25RD-D12-050	●	A
						L	GYHL2525M00-M25L	●	GYM25LD-D12-050	●	A
					モジュラー型	R	GYHR3225P00-M25R	●	GYM25RD-D12-050	●	E
						L	GYHL3225P00-M25L	●	GYM25LD-D12-050	●	E
					モジュラー型	R	GYHR3232P00-M25R	●	GYM25RD-D12-050	●	E
						L	GYHL3232P00-M25L	●	GYM25LD-D12-050	●	E
		60	75	12	モジュラー型	R	GYHR2020K00-M25R	●	GYM25RD-D12-060	●	C
						L	GYHL2020K00-M25L	●	GYM25LD-D12-060	●	C
					モジュラー型	R	GYHR2525M00-M25R	●	GYM25RD-D12-060	●	A
						L	GYHL2525M00-M25L	●	GYM25LD-D12-060	●	A
					モジュラー型	R	GYHR3225P00-M25R	●	GYM25RD-D12-060	●	E
						L	GYHL3225P00-M25L	●	GYM25LD-D12-060	●	E
					モジュラー型	R	GYHR3232P00-M25R	●	GYM25RD-D12-060	●	E
						L	GYHL3232P00-M25L	●	GYM25LD-D12-060	●	E
		75	100	12	モジュラー型	R	GYHR2020K00-M25R	●	GYM25RD-D12-075	●	C
						L	GYHL2020K00-M25L	●	GYM25LD-D12-075	●	C
					モジュラー型	R	GYHR2525M00-M25R	●	GYM25RD-D12-075	●	A
						L	GYHL2525M00-M25L	●	GYM25LD-D12-075	●	A
					モジュラー型	R	GYHR3225P00-M25R	●	GYM25RD-D12-075	●	E
						L	GYHL3225P00-M25L	●	GYM25LD-D12-075	●	E
					モジュラー型	R	GYHR3232P00-M25R	●	GYM25RD-D12-075	●	E
						L	GYHL3232P00-M25L	●	GYM25LD-D12-075	●	E

W3 = 刃幅　　D1 = 最初の溝入れ外径　　ar = 最大溝入れ深さ

＊1　表記した寸法は、基準インサートにおける値です。その他のインサートを装着した場合はL1、L2、L4、F1が異なることがあります。

●：標準在庫品

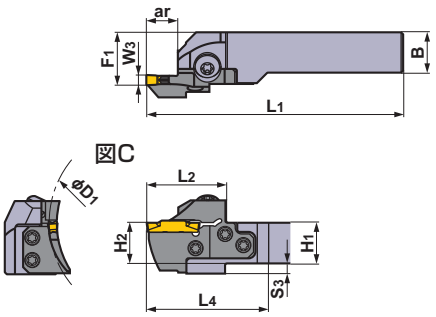

本図は右勝手(R)を示します。

＊ レンチ呼び記号末尾 **R**：クランプねじ用 **D**：モジュラーブレードねじ用

ホルダの対応部品

ホルダ	クランプねじ	モジュラーブレード止ねじ (5本)	レンチ ＊ (R / D)
GYHR/L2020K00-M25R/L	GY06013M (締付けトルク：6.0N·m)	TS55 (締付けトルク：5.0N·m)	TKY30R TKY25D
GYHR/L2525M00-M25R/L			
GYHR/L3225P00-M25R/L			
GYHR/L3232P00-M25R/L			

寸法 (mm) ＊1								加工形態
H1	B	L1	L2	L4	H2	F1	S3	
20	20	125	39	60	20	26	5	R
20	20	125	39	60	20	26	5	
25	25	150	39	57	25	28	—	
25	25	150	39	57	25	28	—	
32	25	170	39	57	32	28	—	
32	25	170	39	57	32	28	—	
32	32	170	39	57	32	35	—	
32	32	170	39	57	32	35	—	
20	20	125	39	60	20	26	5	
20	20	125	39	60	20	26	5	
25	25	150	39	57	25	28	—	
25	25	150	39	57	25	28	—	
32	25	170	39	57	32	28	—	
32	25	170	39	57	32	28	—	
32	32	170	39	57	32	35	—	
32	32	170	39	57	32	35	—	
20	20	125	39	60	20	26	5	L
20	20	125	39	60	20	26	5	
25	25	150	39	57	25	28	—	
25	25	150	39	57	25	28	—	
32	25	170	39	57	32	28	—	
32	25	170	39	57	32	28	—	
32	32	170	39	57	32	35	—	
32	32	170	39	57	32	35	—	
20	20	125	39	60	20	26	5	
20	20	125	39	60	20	26	5	
25	25	150	39	57	25	28	—	
25	25	150	39	57	25	28	—	
32	25	170	39	57	32	28	—	
32	25	170	39	57	32	28	—	
32	32	170	39	57	32	35	—	
32	32	170	39	57	32	35	—	

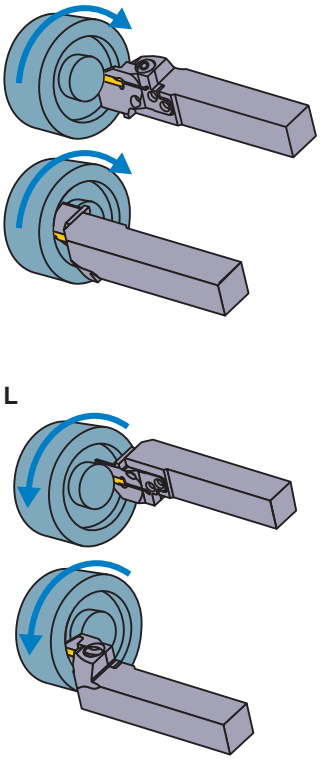

インサートの選択

シートサイズ	形状名
D	GY○○0200/0224D○○○○-下記ブレーカ

溝入れ / 突切り加工用ブレーカ ➤ P9, P10

シートサイズ	W3 \ ブレーカ	GU (軟鋼用)	GS (低送り)	GM (中送り)	GFGS (高硬度)
D	2.00mm	●	●	●	●

多機能加工用ブレーカ ➤ P10, P11

シートサイズ	W3 \ ブレーカ	MF (仕上げ)	MS (低送り)	MM (中送り)	BM (倣い) ボール形状
D	2.00mm	●	●	●	●
	2.24mm	●			

●：寸法掲載基準インサート

呼び記号の見方 ➤ P7, P8
切削条件 ➤ P95
使用上の注意点 ➤ P97

GYシリーズ［端面用］

4 00°ストレートホルダ

インサート	GY2M○○○○○○○○○○-GS/GM	インサート	GY2G○○○○○○○○○○-MF
インサート	GY2M○○○○○○○○○○-GU	インサート	GY2M○○○○○○○○○○-MS
インサート	GY1G○○○○○○○○○○-GF/GS	インサート	GY2M○○○○○○○○○○-MM

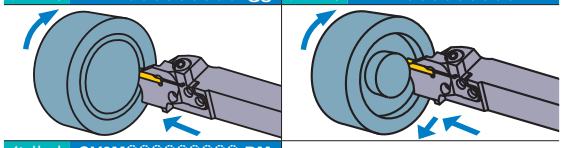

インサート GY2M○○○○○○○○○○-BM

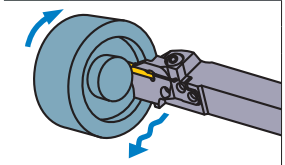

注1　モジュラーブレード、ホルダは別々にてご注文ください。
注2　右勝手(R)のホルダには、右勝手(R)のモジュラーブレードを、
　　左勝手(L)のホルダには、左勝手(L)のモジュラーブレードをセットしてください。

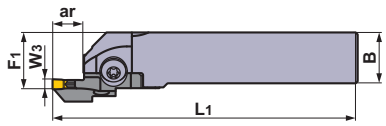

図A

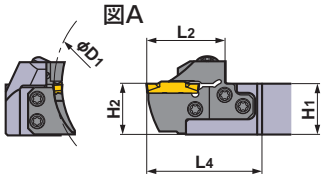

図E

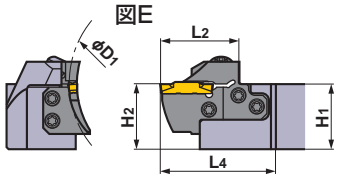

本図は右勝手(R)を示します。

シートサイズ	W3 (mm)	D1 (mm) 最小	D1 (mm) 最大	ar (mm)	タイプ	勝手 (R/L)	呼び記号 ホルダ	在庫	呼び記号 モジュラーブレード	在庫	図
D	2.00 2.24	100	150	12	モジュラー型	R	GYHR2020K00-M25R	●	GYM25RD-D12-100	●	C
						L	GYHL2020K00-M25L	●	GYM25LD-D12-100	●	C
					モジュラー型	R	GYHR2525M00-M25R	●	GYM25RD-D12-100	●	A
						L	GYHL2525M00-M25L	●	GYM25LD-D12-100	●	A
					モジュラー型	R	GYHR3225P00-M25R	●	GYM25RD-D12-100	●	E
						L	GYHL3225P00-M25L	●	GYM25LD-D12-100	●	E
					モジュラー型	R	GYHR3232P00-M25R	●	GYM25RD-D12-100	●	E
						L	GYHL3232P00-M25L	●	GYM25LD-D12-100	●	E
		135	200	12	モジュラー型	R	GYHR2020K00-M25R	●	GYM25RD-D12-135	●	C
						L	GYHL2020K00-M25L	●	GYM25LD-D12-135	●	C
					モジュラー型	R	GYHR2525M00-M25R	●	GYM25RD-D12-135	●	A
						L	GYHL2525M00-M25L	●	GYM25LD-D12-135	●	A
					モジュラー型	R	GYHR3225P00-M25R	●	GYM25RD-D12-135	●	E
						L	GYHL3225P00-M25L	●	GYM25LD-D12-135	●	E
					モジュラー型	R	GYHR3232P00-M25R	●	GYM25RD-D12-135	●	E
						L	GYHL3232P00-M25L	●	GYM25LD-D12-135	●	E
		180	250	12	モジュラー型	R	GYHR2020K00-M25R	●	GYM25RD-D12-180	●	C
						L	GYHL2020K00-M25L	●	GYM25LD-D12-180	●	C
					モジュラー型	R	GYHR2525M00-M25R	●	GYM25RD-D12-180	●	A
						L	GYHL2525M00-M25L	●	GYM25LD-D12-180	●	A
					モジュラー型	R	GYHR3225P00-M25R	●	GYM25RD-D12-180	●	E
						L	GYHL3225P00-M25L	●	GYM25LD-D12-180	●	E
					モジュラー型	R	GYHR3232P00-M25R	●	GYM25RD-D12-180	●	E
						L	GYHL3232P00-M25L	●	GYM25LD-D12-180	●	E

W3 = 刃幅　　D1 = 最初の溝入れ外径　　ar = 最大溝入れ深さ

＊1　表記した寸法は、基準インサートにおける値です。その他のインサートを装着した場合はL1、L2、L4、F1が異なることがあります。

●：標準在庫品

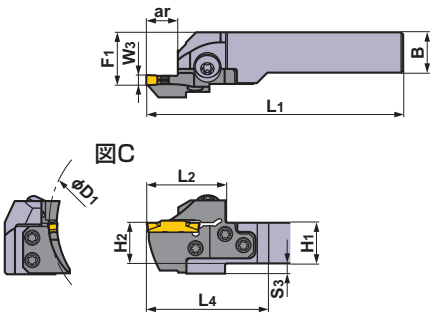

本図は右勝手(R)を示します。

＊ レンチ呼び記号末尾 **R**：クランプねじ用 **D**：モジュラーブレードねじ用

ホルダの対応部品

ホルダ	クランプねじ	モジュラーブレード止ねじ (5本)	レンチ ＊
GYHR/L2020K00-M25R/L	GY06013M (締付けトルク：6.0N·m)	TS55 (締付けトルク：5.0N·m)	TKY30R TKY25D
GYHR/L2525M00-M25R/L			
GYHR/L3225P00-M25R/L			
GYHR/L3232P00-M25R/L			

寸法 (mm) ＊1								加工形態
H1	B	L1	L2	L4	H2	F1	S3	
20	20	125	39	60	20	26	5	R
20	20	125	39	60	20	26	5	
25	25	150	39	57	25	28	—	
25	25	150	39	57	25	28	—	
32	25	170	39	57	32	28	—	
32	25	170	39	57	32	28	—	
32	32	170	39	57	32	35	—	
32	32	170	39	57	32	35	—	
20	20	125	39	60	20	26	5	
20	20	125	39	60	20	26	5	
25	25	150	39	57	25	28	—	
25	25	150	39	57	25	28	—	
32	25	170	39	57	32	28	—	
32	25	170	39	57	32	28	—	
32	32	170	39	57	32	35	—	
32	32	170	39	57	32	35	—	
20	20	125	39	60	20	26	5	L
20	20	125	39	60	20	26	5	
25	25	150	39	57	25	28	—	
25	25	150	39	57	25	28	—	
32	25	170	39	57	32	28	—	
32	25	170	39	57	32	28	—	
32	32	170	39	57	32	35	—	
32	32	170	39	57	32	35	—	

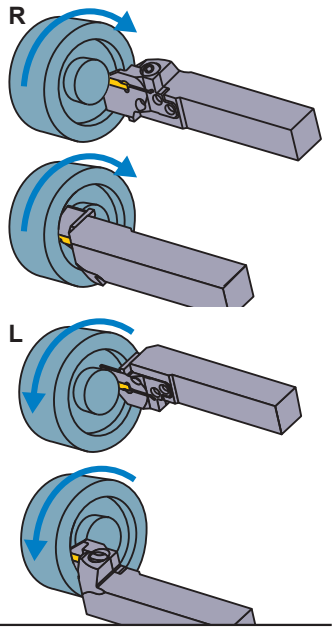

インサートの選択

シートサイズ	形状名
D	GY○○0200/0224D○○○○-下記ブレーカ

溝入れ / 突切り加工用ブレーカ ➤ P9, P10

シートサイズ	ブレーカ / W3	GU (軟鋼用)	GS (低送り)	GM (中送り)	GFGS (高硬度)
D	2.00mm	●	●	●	●

多機能加工用ブレーカ ➤ P10, P11

シートサイズ	ブレーカ / W3	MF (仕上げ)	MS (低送り)	MM (中送り)	BM (倣い)
					ボール形状
D	2.00mm	●	●	●	●
	2.24mm	●			

●：寸法掲載基準インサート

呼び記号の見方 ➤ P7, P8
切削条件 ➤ P95
使用上の注意点 ➤ P97

GYシリーズ［端面用］

4 00°ストレートホルダ

インサート	GY2M○○○○○○○○○○-GS GM	インサート	GY2G○○○○○○○○○○-MF
インサート	GY2M○○○○○○○○○○-GU	インサート	GY2M○○○○○○○○○○-MS
インサート	GY1G○○○○○○○○○○- GF GS	インサート	GY2M○○○○○○○○○○-MM

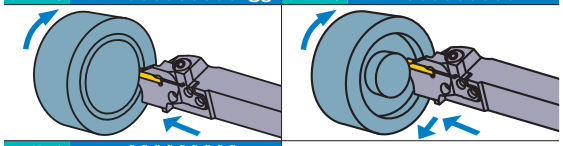

インサート GY2M○○○○○○○○○○-BM

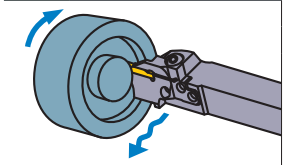

注1　モジュラーブレード、ホルダは別々にてご注文ください。
注2　右勝手(R)のホルダには、右勝手(R)のモジュラーブレードを、
左勝手(L)のホルダには、左勝手(L)のモジュラーブレードをセットしてください。

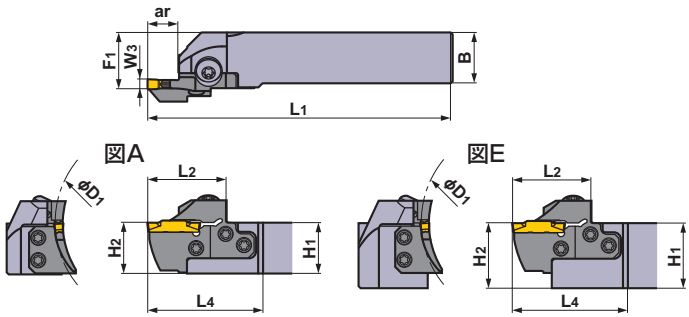

本図は右勝手(R)を示します。

シートサイズ	W3 (mm)	D1 (mm) 最小	D1 (mm) 最大	ar (mm)	タイプ	勝手 (R/L)	呼び記号 ホルダ	在庫	呼び記号 モジュラーブレード	在庫	図
E	2.39 2.50 2.74	40	50	12	モジュラー型	R	GYHR2020K00-M25R	●	GYM25RD-E12-040	●	C
						L	GYHL2020K00-M25L	●	GYM25LD-E12-040	●	C
					モジュラー型	R	GYHR2525M00-M25R	●	GYM25RD-E12-040	●	A
						L	GYHL2525M00-M25L	●	GYM25LD-E12-040	●	A
					モジュラー型	R	GYHR3225P00-M25R	●	GYM25RD-E12-040	●	E
						L	GYHL3225P00-M25L	●	GYM25LD-E12-040	●	E
					モジュラー型	R	GYHR3232P00-M25R	●	GYM25RD-E12-040	●	E
						L	GYHL3232P00-M25L	●	GYM25LD-E12-040	●	E
		50	60	12	モジュラー型	R	GYHR2020K00-M25R	●	GYM25RD-E12-050	●	C
						L	GYHL2020K00-M25L	●	GYM25LD-E12-050	●	C
					モジュラー型	R	GYHR2525M00-M25R	●	GYM25RD-E12-050	●	A
						L	GYHL2525M00-M25L	●	GYM25LD-E12-050	●	A
					モジュラー型	R	GYHR3225P00-M25R	●	GYM25RD-E12-050	●	E
						L	GYHL3225P00-M25L	●	GYM25LD-E12-050	●	E
					モジュラー型	R	GYHR3232P00-M25R	●	GYM25RD-E12-050	●	E
						L	GYHL3232P00-M25L	●	GYM25LD-E12-050	●	E
		60	75	12	モジュラー型	R	GYHR2020K00-M25R	●	GYM25RD-E12-060	●	C
						L	GYHL2020K00-M25L	●	GYM25LD-E12-060	●	C
					モジュラー型	R	GYHR2525M00-M25R	●	GYM25RD-E12-060	●	A
						L	GYHL2525M00-M25L	●	GYM25LD-E12-060	●	A
					モジュラー型	R	GYHR3225P00-M25R	●	GYM25RD-E12-060	●	E
						L	GYHL3225P00-M25L	●	GYM25LD-E12-060	●	E
					モジュラー型	R	GYHR3232P00-M25R	●	GYM25RD-E12-060	●	E
						L	GYHL3232P00-M25L	●	GYM25LD-E12-060	●	E
		75	100	12	モジュラー型	R	GYHR2020K00-M25R	●	GYM25RD-E12-075	●	C
						L	GYHL2020K00-M25L	●	GYM25LD-E12-075	●	C
					モジュラー型	R	GYHR2525M00-M25R	●	GYM25RD-E12-075	●	A
						L	GYHL2525M00-M25L	●	GYM25LD-E12-075	●	A
					モジュラー型	R	GYHR3225P00-M25R	●	GYM25RD-E12-075	●	E
						L	GYHL3225P00-M25L	●	GYM25LD-E12-075	●	E
					モジュラー型	R	GYHR3232P00-M25R	●	GYM25RD-E12-075	●	E
						L	GYHL3232P00-M25L	●	GYM25LD-E12-075	●	E

W3 = 刃幅　　D1 = 最初の溝入れ外径　　ar = 最大溝入れ深さ

＊1　表記した寸法は、基準インサートにおける値です。その他のインサートを装着した場合はL1、L2、L4、F1が異なることがあります。

●：標準在庫品

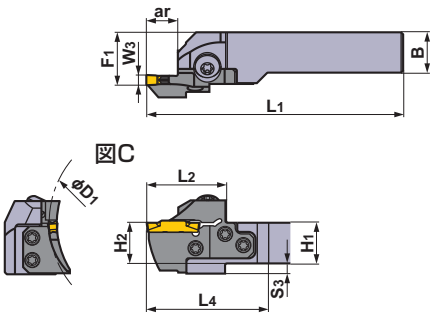

本図は右勝手(R)を示します。

＊ レンチ呼び記号末尾 **R**：クランプねじ用 **D**：モジュラーブレードねじ用

ホルダの対応部品

ホルダ	クランプねじ	モジュラーブレード止ねじ (5本)	レンチ ＊
GYHR/L2020K00-M25R/L	GY06013M (締付けトルク：6.0N·m)	TS55 (締付けトルク：5.0N·m)	TKY30R TKY25D
GYHR/L2525M00-M25R/L			
GYHR/L3225P00-M25R/L			
GYHR/L3232P00-M25R/L			

寸法 (mm) ＊1								加工形態
H1	B	L1	L2	L4	H2	F1	S3	
20	20	125	39	60	20	26	5	R
20	20	125	39	60	20	26	5	
25	25	150	39	57	25	28	—	
25	25	150	39	57	25	28	—	
32	25	170	39	57	32	28	—	
32	25	170	39	57	32	28	—	
32	32	170	39	57	32	35	—	
32	32	170	39	57	32	35	—	
20	20	125	39	60	20	26	5	
20	20	125	39	60	20	26	5	
25	25	150	39	57	25	28	—	
25	25	150	39	57	25	28	—	
32	25	170	39	57	32	28	—	
32	25	170	39	57	32	28	—	
32	32	170	39	57	32	35	—	
32	32	170	39	57	32	35	—	
20	20	125	39	60	20	26	5	L
20	20	125	39	60	20	26	5	
25	25	150	39	57	25	28	—	
25	25	150	39	57	25	28	—	
32	25	170	39	57	32	28	—	
32	25	170	39	57	32	28	—	
32	32	170	39	57	32	35	—	
32	32	170	39	57	32	35	—	
20	20	125	39	60	20	26	5	
20	20	125	39	60	20	26	5	
25	25	150	39	57	25	28	—	
25	25	150	39	57	25	28	—	
32	25	170	39	57	32	28	—	
32	25	170	39	57	32	28	—	
32	32	170	39	57	32	35	—	
32	32	170	39	57	32	35	—	

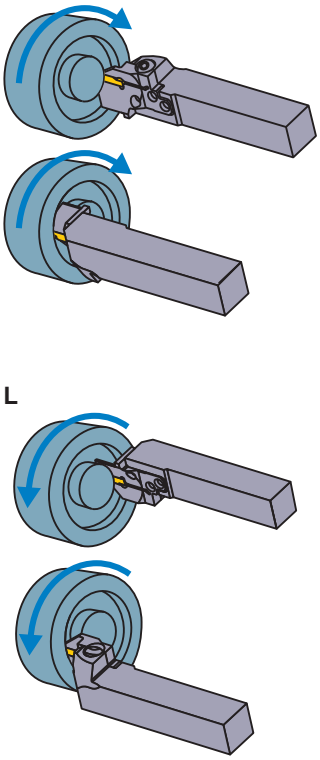

インサートの選択

シートサイズ	形状名
E	GY○○0239/0250/0274E○○○○-下記ブレーカ

溝入れ / 突切り加工用ブレーカ ➤ P9, P10

シートサイズ	W3 \ ブレーカ	GU (軟鋼用)	GS (低送り)	GM (中送り)	GFGS (高硬度)
E	2.39mm	●	●	●	●
	2.50mm	●	●	●	●

多機能加工用ブレーカ ➤ P10, P11

シートサイズ	W3 \ ブレーカ	MF (仕上げ)	MS (低送り)	MM (中送り)	BM (倣い)
					ボール形状
E	2.39mm	●			
	2.50mm	●	●	●	●
	2.74mm	●			

●：寸法掲載基準インサート

呼び記号の見方	➤ P7, P8
切削条件	➤ P95
使用上の注意点	➤ P97

GYシリーズ［端面用］

4 00°ストレートホルダ

インサート	GY2M○○○○○○○○○○-GS GM	インサート	GY2G○○○○○○○○○○-MF
インサート	GY2M○○○○○○○○○○-GU	インサート	GY2M○○○○○○○○○○-MS
インサート	GY1G○○○○○○○○○○- GF GS	インサート	GY2M○○○○○○○○○○-MM

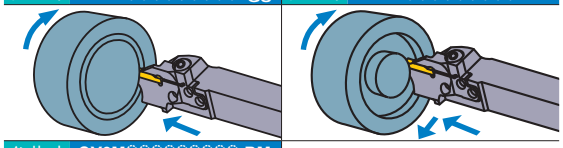

インサート GY2M○○○○○○○○○○-BM

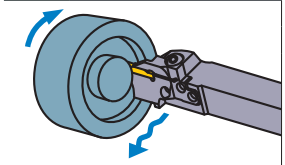

注1　モジュラーブレード、ホルダは別々にてご注文ください。
注2　右勝手(R)のホルダには、右勝手(R)のモジュラーブレードを、
　　左勝手(L)のホルダには、左勝手(L)のモジュラーブレードをセットしてください。

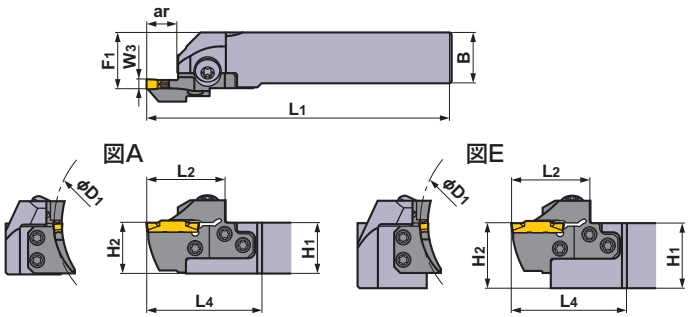

本図は右勝手(R)を示します。

シートサイズ	W3 (mm)	D1 (mm) 最小	D1 (mm) 最大	ar (mm)	タイプ	勝手 (R/L)	呼び記号 ホルダ	在庫	呼び記号 モジュラーブレード	在庫	図
E	2.39 2.50 2.74	100	150	12	モジュラー型	R	GYHR2020K00-M25R	●	GYM25RD-E12-100	●	C
						L	GYHL2020K00-M25L	●	GYM25LD-E12-100	●	C
					モジュラー型	R	GYHR2525M00-M25R	●	GYM25RD-E12-100	●	A
						L	GYHL2525M00-M25L	●	GYM25LD-E12-100	●	A
					モジュラー型	R	GYHR3225P00-M25R	●	GYM25RD-E12-100	●	E
						L	GYHL3225P00-M25L	●	GYM25LD-E12-100	●	E
					モジュラー型	R	GYHR3232P00-M25R	●	GYM25RD-E12-100	●	E
						L	GYHL3232P00-M25L	●	GYM25LD-E12-100	●	E
		135	200	12	モジュラー型	R	GYHR2020K00-M25R	●	GYM25RD-E12-135	●	C
						L	GYHL2020K00-M25L	●	GYM25LD-E12-135	●	C
					モジュラー型	R	GYHR2525M00-M25R	●	GYM25RD-E12-135	●	A
						L	GYHL2525M00-M25L	●	GYM25LD-E12-135	●	A
					モジュラー型	R	GYHR3225P00-M25R	●	GYM25RD-E12-135	●	E
						L	GYHL3225P00-M25L	●	GYM25LD-E12-135	●	E
					モジュラー型	R	GYHR3232P00-M25R	●	GYM25RD-E12-135	●	E
						L	GYHL3232P00-M25L	●	GYM25LD-E12-135	●	E
		180	250	12	モジュラー型	R	GYHR2020K00-M25R	●	GYM25RD-E12-180	●	C
						L	GYHL2020K00-M25L	●	GYM25LD-E12-180	●	C
					モジュラー型	R	GYHR2525M00-M25R	●	GYM25RD-E12-180	●	A
						L	GYHL2525M00-M25L	●	GYM25LD-E12-180	●	A
					モジュラー型	R	GYHR3225P00-M25R	●	GYM25RD-E12-180	●	E
						L	GYHL3225P00-M25L	●	GYM25LD-E12-180	●	E
					モジュラー型	R	GYHR3232P00-M25R	●	GYM25RD-E12-180	●	E
						L	GYHL3232P00-M25L	●	GYM25LD-E12-180	●	E

W3 = 刃幅　　D1 = 最初の溝入れ外径　　ar = 最大溝入れ深さ

＊1　表記した寸法は、基準インサートにおける値です。その他のインサートを装着した場合はL1、L2、L4、F1が異なることがあります。

●：標準在庫品

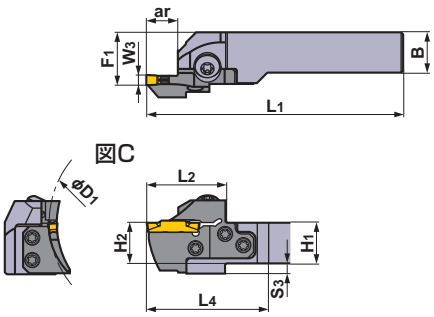

本図は右勝手(R)を示します。

＊ レンチ呼び記号末尾 **R**：クランプねじ用 **D**：モジュラーブレードねじ用

ホルダの対応部品

ホルダ	クランプねじ	モジュラーブレード止ねじ (5本)	レンチ ＊
GYHR/L2020K00-M25R/L	GY06013M (締付けトルク：6.0N·m)	TS55 (締付けトルク：5.0N·m)	TKY30R TKY25D
GYHR/L2525M00-M25R/L			
GYHR/L3225P00-M25R/L			
GYHR/L3232P00-M25R/L			

寸法 (mm) ＊1								加工形態
H1	B	L1	L2	L4	H2	F1	S3	
20	20	125	39	60	20	26	5	R
20	20	125	39	60	20	26	5	
25	25	150	39	57	25	28	—	
25	25	150	39	57	25	28	—	
32	25	170	39	57	32	28	—	
32	25	170	39	57	32	28	—	
32	32	170	39	57	32	35	—	
32	32	170	39	57	32	35	—	
20	20	125	39	60	20	26	5	
20	20	125	39	60	20	26	5	
25	25	150	39	57	25	28	—	
25	25	150	39	57	25	28	—	
32	25	170	39	57	32	28	—	
32	25	170	39	57	32	28	—	
32	32	170	39	57	32	35	—	
32	32	170	39	57	32	35	—	
20	20	125	39	60	20	26	5	L
20	20	125	39	60	20	26	5	
25	25	150	39	57	25	28	—	
25	25	150	39	57	25	28	—	
32	25	170	39	57	32	28	—	
32	25	170	39	57	32	28	—	
32	32	170	39	57	32	35	—	
32	32	170	39	57	32	35	—	

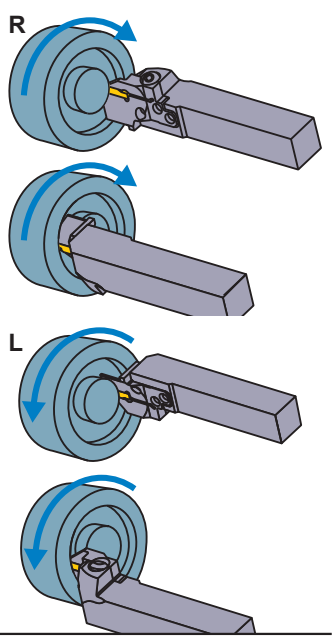

インサートの選択

シートサイズ	形状名
E	GY○○0239/0250/0274E○○○○-下記ブレーカ

溝入れ / 突切り加工用ブレーカ ➤ P9, P10

シートサイズ	W3 \ ブレーカ	GU (軟鋼用)	GS (低送り)	GM (中送り)	GFGS (高硬度)
E	2.39mm	●	●	●	●
	2.50mm	●	●	●	●

多機能加工用ブレーカ ➤ P10, P11

シートサイズ	W3 \ ブレーカ	MF (仕上げ)	MS (低送り)	MM (中送り)	BM (倣い)
					ボール形状
E	2.39mm	●			
	2.50mm	●	●	●	●
	2.74mm	●			

●：寸法掲載基準インサート

呼び記号の見方 ➤ P7, P8
切削条件 ➤ P95
使用上の注意点 ➤ P97

GYシリーズ［端面用］

4 00°ストレートホルダ

インサート	GY2M○○○○○○○○○○-GS/GM	インサート	GY2G○○○○○○○○○○-MF
インサート	GY2M○○○○○○○○○○-GU	インサート	GY2M○○○○○○○○○○-MS
インサート	GY1G○○○○○○○○○○-GF/GS	インサート	GY2M○○○○○○○○○○-MM

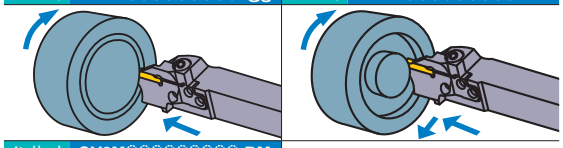

インサート GY2M○○○○○○○○○○-BM

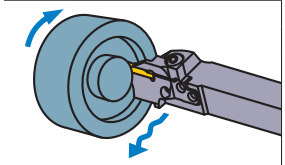

注1　モジュラーブレード、ホルダは別々にてご注文ください。
注2　右勝手(R)のホルダには、右勝手(R)のモジュラーブレードを、
　　左勝手(L)のホルダには、左勝手(L)のモジュラーブレードをセットしてください。

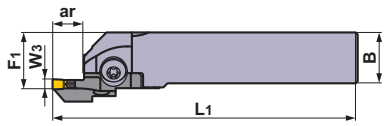

図A

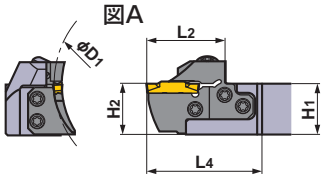

図E

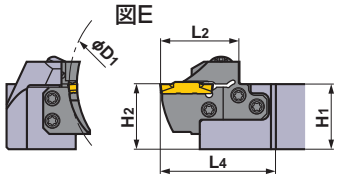

本図は右勝手(R)を示します。

シートサイズ	W3 (mm)	D1 (mm) 最小	D1 (mm) 最大	ar (mm)	タイプ	勝手 (R/L)	呼び記号 ホルダ	在庫	呼び記号 モジュラーブレード	在庫	図
F	3.00 3.18 3.24	35	40	12	モジュラー型	R	GYHR2020K00-M25R	●	GYM25RD-F12-035	●	C
						L	GYHL2020K00-M25L	●	GYM25LD-F12-035	●	C
					モジュラー型	R	GYHR2525M00-M25R	●	GYM25RD-F12-035	●	A
						L	GYHL2525M00-M25L	●	GYM25LD-F12-035	●	A
					モジュラー型	R	GYHR3225P00-M25R	●	GYM25RD-F12-035	●	E
						L	GYHL3225P00-M25L	●	GYM25LD-F12-035	●	E
					モジュラー型	R	GYHR3232P00-M25R	●	GYM25RD-F12-035	●	E
						L	GYHL3232P00-M25L	●	GYM25LD-F12-035	●	E
		40	50	12	モジュラー型	R	GYHR2020K00-M25R	●	GYM25RD-F12-040	●	C
						L	GYHL2020K00-M25L	●	GYM25LD-F12-040	●	C
					モジュラー型	R	GYHR2525M00-M25R	●	GYM25RD-F12-040	●	A
						L	GYHL2525M00-M25L	●	GYM25LD-F12-040	●	A
					モジュラー型	R	GYHR3225P00-M25R	●	GYM25RD-F12-040	●	E
						L	GYHL3225P00-M25L	●	GYM25LD-F12-040	●	E
					モジュラー型	R	GYHR3232P00-M25R	●	GYM25RD-F12-040	●	E
						L	GYHL3232P00-M25L	●	GYM25LD-F12-040	●	E
		50	60	12	モジュラー型	R	GYHR2020K00-M25R	●	GYM25RD-F12-050	●	C
						L	GYHL2020K00-M25L	●	GYM25LD-F12-050	●	C
					モジュラー型	R	GYHR2525M00-M25R	●	GYM25RD-F12-050	●	A
						L	GYHL2525M00-M25L	●	GYM25LD-F12-050	●	A
					モジュラー型	R	GYHR3225P00-M25R	●	GYM25RD-F12-050	●	E
						L	GYHL3225P00-M25L	●	GYM25LD-F12-050	●	E
					モジュラー型	R	GYHR3232P00-M25R	●	GYM25RD-F12-050	●	E
						L	GYHL3232P00-M25L	●	GYM25LD-F12-050	●	E

W3 = 刃幅　　D1 = 最初の溝入れ外径　　ar = 最大溝入れ深さ

＊1　表記した寸法は、基準インサートにおける値です。その他のインサートを装着した場合はL1、L2、L4、F1が異なることがあります。

●：標準在庫品

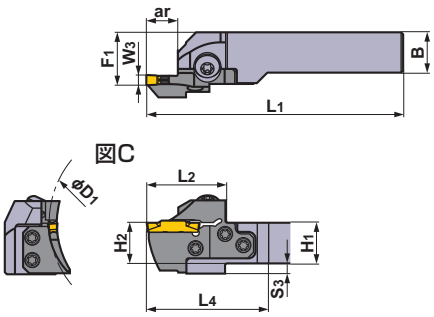

本図は右勝手(R)を示します。

＊ レンチ呼び記号末尾 **R**：クランプねじ用 **D**：モジュラーブレードねじ用

ホルダの対応部品

ホルダ	クランプねじ	モジュラーブレード止ねじ (5本)	レンチ ＊
GYHR/L2020K00-M25R/L	GY06013M (締付けトルク：6.0N·m)	TS55 (締付けトルク：5.0N·m)	TKY30R TKY25D
GYHR/L2525M00-M25R/L			
GYHR/L3225P00-M25R/L			
GYHR/L3232P00-M25R/L			

	寸法 (mm) ＊1								加工形態
	H1	B	L1	L2	L4	H2	F1	S3	
	20	20	125	39	60	20	26	5	R
	20	20	125	39	60	20	26	5	
	25	25	150	39	57	25	28	—	
	25	25	150	39	57	25	28	—	
	32	25	170	39	57	32	28	—	
	32	25	170	39	57	32	28	—	
	32	32	170	39	57	32	35	—	
	32	32	170	39	57	32	35	—	
	20	20	125	39	60	20	26	5	
	20	20	125	39	60	20	26	5	
	25	25	150	39	57	25	28	—	
	25	25	150	39	57	25	28	—	
	32	25	170	39	57	32	28	—	
	32	25	170	39	57	32	28	—	
	32	32	170	39	57	32	35	—	
	32	32	170	39	57	32	35	—	
	20	20	125	39	60	20	26	5	L
	20	20	125	39	60	20	26	5	
	25	25	150	39	57	25	28	—	
	25	25	150	39	57	25	28	—	
	32	25	170	39	57	32	28	—	
	32	25	170	39	57	32	28	—	
	32	32	170	39	57	32	35	—	
	32	32	170	39	57	32	35	—	

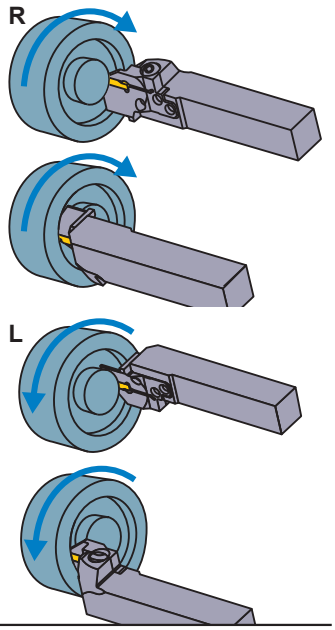

インサートの選択

シートサイズ	形状名
F	GY○○0300/0318/0324F○○○○-下記ブレーカ

溝入れ / 突切り加工用ブレーカ ➤ P9, P10

シートサイズ	ブレーカ / W3	GU (軟鋼用)	GS (低送り)	GM (中送り)	GFGS (高硬度)
F	3.00mm	●	●	●	●
	3.18mm	●	●	●	●

多機能加工用ブレーカ ➤ P10, P11

シートサイズ	ブレーカ / W3	MF (仕上げ)	MS (低送り)	MM (中送り)	BM (倣い)
					ボール形状
F	3.00mm				●
	Re 0.2	●	●	●	
	Re 0.4	●	●	●	
	Re 0.8			●	
	3.18mm				●
	Re 0.2	●			
	Re 0.4	●			
	3.24mm	●			

●：寸法掲載基準インサート

呼び記号の見方	➤ P7, P8
切削条件	➤ P95
使用上の注意点	➤ P97

GYシリーズ［端面用］

4 00°ストレートホルダ

インサート	GY2M○○○○○○○○○○-GS GM	インサート	GY2G○○○○○○○○○○-MF
インサート	GY2M○○○○○○○○○○-GU	インサート	GY2M○○○○○○○○○○-MS
インサート	GY1G○○○○○○○○○○- GF GS	インサート	GY2M○○○○○○○○○○-MM
インサート	GY2M○○○○○○○○○○-BM		

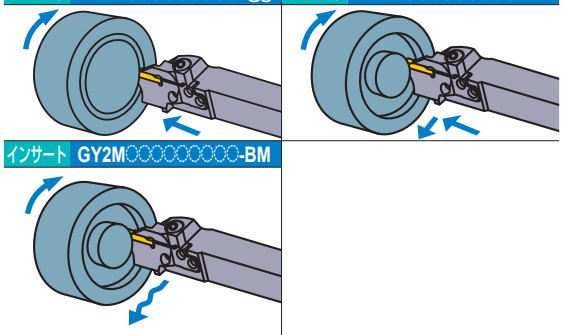

注1　モジュラーブレード、ホルダは別々にてご注文ください。
注2　右勝手(R)のホルダには、右勝手(R)のモジュラーブレードを、
左勝手(L)のホルダには、左勝手(L)のモジュラーブレードをセットしてください。

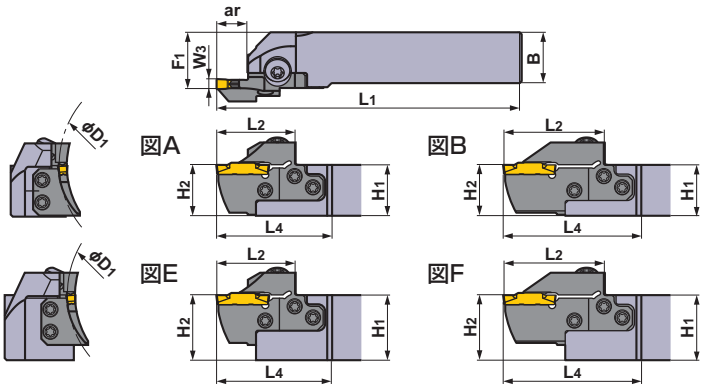

本図は右勝手(R)を示します。

シートサイズ	W3 (mm)	D1 (mm) 最小	D1 (mm) 最大	ar (mm)	タイプ	勝手 (R/L)	呼び記号 ホルダ	在庫	呼び記号 モジュラーブレード	在庫	図
F	3.00 3.18 3.24	60	75	12	モジュラー型	R	GYHR2020K00-M25R	●	GYM25RD-F12-060	●	C
						L	GYHL2020K00-M25L	●	GYM25LD-F12-060	●	C
					モジュラー型	R	GYHR2525M00-M25R	●	GYM25RD-F12-060	●	A
						L	GYHL2525M00-M25L	●	GYM25LD-F12-060	●	A
					モジュラー型	R	GYHR3225P00-M25R	●	GYM25RD-F12-060	●	E
						L	GYHL3225P00-M25L	●	GYM25LD-F12-060	●	E
					モジュラー型	R	GYHR3232P00-M25R	●	GYM25RD-F12-060	●	E
						L	GYHL3232P00-M25L	●	GYM25LD-F12-060	●	E
				20 *2	モジュラー型	R	GYHR2020K00-M25R	●	GYM25RD-F20-060	●	D
						L	GYHL2020K00-M25L	●	GYM25LD-F20-060	●	D
					モジュラー型	R	GYHR2525M00-M25R	●	GYM25RD-F20-060	●	B
						L	GYHL2525M00-M25L	●	GYM25LD-F20-060	●	B
					モジュラー型	R	GYHR3225P00-M25R	●	GYM25RD-F20-060	●	F
						L	GYHL3225P00-M25L	●	GYM25LD-F20-060	●	F
					モジュラー型	R	GYHR3232P00-M25R	●	GYM25RD-F20-060	●	F
						L	GYHL3232P00-M25L	●	GYM25LD-F20-060	●	F
		75	100	12	モジュラー型	R	GYHR2020K00-M25R	●	GYM25RD-F12-075	●	C
						L	GYHL2020K00-M25L	●	GYM25LD-F12-075	●	C
					モジュラー型	R	GYHR2525M00-M25R	●	GYM25RD-F12-075	●	A
						L	GYHL2525M00-M25L	●	GYM25LD-F12-075	●	A
					モジュラー型	R	GYHR3225P00-M25R	●	GYM25RD-F12-075	●	E
						L	GYHL3225P00-M25L	●	GYM25LD-F12-075	●	E
					モジュラー型	R	GYHR3232P00-M25R	●	GYM25RD-F12-075	●	E
						L	GYHL3232P00-M25L	●	GYM25LD-F12-075	●	E
				20 *2	モジュラー型	R	GYHR2020K00-M25R	●	GYM25RD-F20-075	●	D
						L	GYHL2020K00-M25L	●	GYM25LD-F20-075	●	D
					モジュラー型	R	GYHR2525M00-M25R	●	GYM25RD-F20-075	●	B
						L	GYHL2525M00-M25L	●	GYM25LD-F20-075	●	B
					モジュラー型	R	GYHR3225P00-M25R	●	GYM25RD-F20-075	●	F
						L	GYHL3225P00-M25L	●	GYM25LD-F20-075	●	F
					モジュラー型	R	GYHR3232P00-M25R	●	GYM25RD-F20-075	●	F
						L	GYHL3232P00-M25L	●	GYM25LD-F20-075	●	F

W3 = 刃幅　　D1 = 最初の溝入れ外径　　ar = 最大溝入れ深さ

*1　表記した寸法は、基準インサートにおける値です。その他のインサートを装着した場合はL1、L2、L4、F1が異なることがあります。
*2　表記した最大溝入れ深さarは、使用するインサートにより異なります。9−11ページのインサート寸法ar(Max.)をご参照ください。

●：標準在庫品

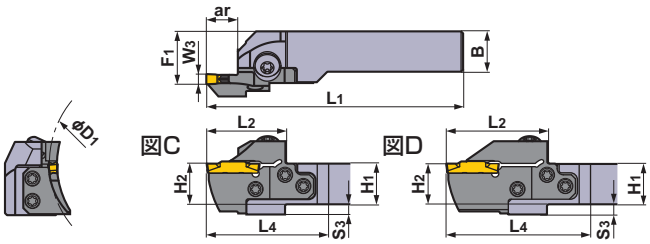

本図は右勝手(R)を示します。

＊ レンチ呼び記号末尾 **R**：クランプねじ用 **D**：モジュラーブレードねじ用

ホルダの対応部品

ホルダ	クランプねじ	モジュラーブレード止ねじ (5本)	レンチ ＊ (R / D)
GYHR/L2020K00-M25R/L	GY06013M (締付けトルク：6.0N·m)	TS55 (締付けトルク：5.0N·m)	TKY30R TKY25D
GYHR/L2525M00-M25R/L			
GYHR/L3225P00-M25R/L			
GYHR/L3232P00-M25R/L			

寸法 (mm) ＊1								加工形態
H1	B	L1	L2	L4	H2	F1	S3	
20	20	125	39	60	20	26	5	R
20	20	125	39	60	20	26	5	
25	25	150	39	57	25	28	—	
25	25	150	39	57	25	28	—	
32	25	170	39	57	32	28	—	
32	25	170	39	57	32	28	—	
32	32	170	39	57	32	35	—	
32	32	170	39	57	32	35	—	
20	20	131	45	66	20	26	5	
20	20	131	45	66	20	26	5	
25	25	156	45	63	25	28	—	
25	25	156	45	63	25	28	—	
32	25	176	45	63	32	28	—	
32	25	176	45	63	32	28	—	
32	32	176	45	63	32	35	—	
32	32	176	45	63	32	35	—	
20	20	125	39	60	20	26	5	L
20	20	125	39	60	20	26	5	
25	25	150	39	57	25	28	—	
25	25	150	39	57	25	28	—	
32	25	170	39	57	32	28	—	
32	25	170	39	57	32	28	—	
32	32	170	39	57	32	35	—	
32	32	170	39	57	32	35	—	
20	20	131	45	66	20	26	5	
20	20	131	45	66	20	26	5	
25	25	156	45	63	25	28	—	
25	25	156	45	63	25	28	—	
32	25	176	45	63	32	28	—	
32	25	176	45	63	32	28	—	
32	32	176	45	63	32	35	—	
32	32	176	45	63	32	35	—	

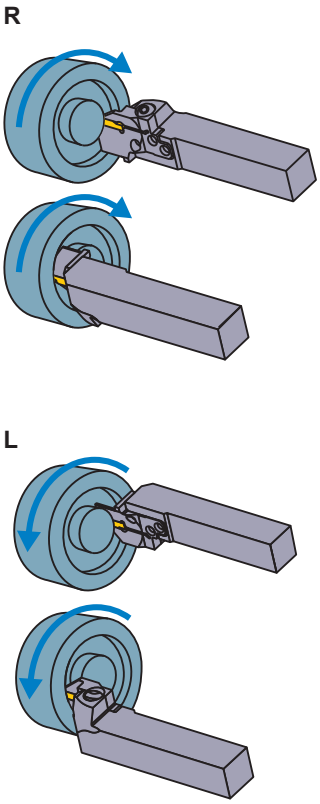

インサートの選択

シートサイズ	形状名
F	GY○○0300/0318/0324F○○○○-下記ブレーカ

溝入れ / 突切り加工用ブレーカ ➤ P9, P10

シートサイズ	W3 \ ブレーカ	GU (軟鋼用)	GS (低送り)	GM (中送り)	GFGS (高硬度)
F	3.00mm	●	●	●	●
	3.18mm	●	●	●	●

多機能加工用ブレーカ ➤ P10, P11

シートサイズ	W3 \ ブレーカ	MF (仕上げ)	MS (低送り)	MM (中送り)	BM (倣い)
					ボール形状
F	3.00mm				●
	Re 0.2	●	●	●	
	Re 0.4	●	●	●	
	Re 0.8			●	
	3.18mm				●
	Re 0.2	●			
	Re 0.4	●			
	3.24mm	●			

● ：寸法掲載基準インサート

呼び記号の見方	➤ P7, P8
切削条件	➤ P95
使用上の注意点	➤ P97

GYシリーズ［端面用］

4 00°ストレートホルダ

インサート	GY2M○○○○○○○○○○-GS GM	インサート	GY2G○○○○○○○○○○-MF
インサート	GY2M○○○○○○○○○○-GU	インサート	GY2M○○○○○○○○○○-MS
インサート	GY1G○○○○○○○○○○- GF GS	インサート	GY2M○○○○○○○○○○-MM

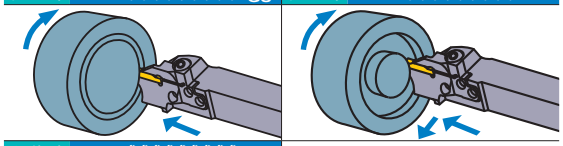

インサート GY2M○○○○○○○○○○-BM

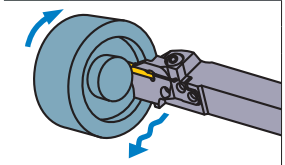

注1　モジュラーブレード、ホルダは別々にてご注文ください。
注2　右勝手(R)のホルダには、右勝手(R)のモジュラーブレードを、
左勝手(L)のホルダには、左勝手(L)のモジュラーブレードをセットしてください。

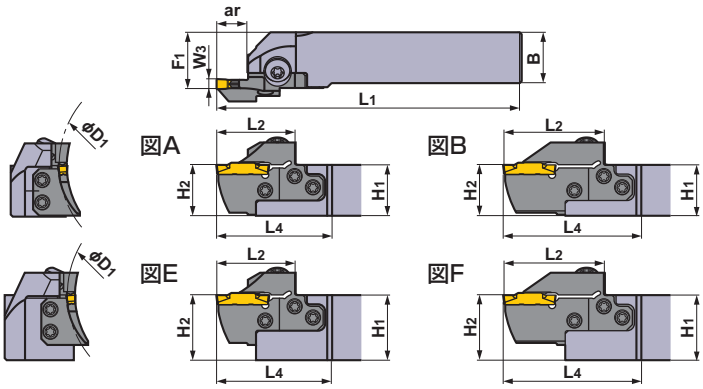

本図は右勝手(R)を示します。

シートサイズ	W3 (mm)	D1 (mm) 最小	D1 (mm) 最大	ar (mm)	タイプ	勝手 (R/L)	呼び記号 ホルダ	在庫	呼び記号 モジュラーブレード	在庫	図
F	3.00 3.18 3.24	100	150	12	モジュラー型	R	GYHR2020K00-M25R	●	GYM25RD-F12-100	●	C
						L	GYHL2020K00-M25L	●	GYM25LD-F12-100	●	C
					モジュラー型	R	GYHR2525M00-M25R	●	GYM25RD-F12-100	●	A
						L	GYHL2525M00-M25L	●	GYM25LD-F12-100	●	A
					モジュラー型	R	GYHR3225P00-M25R	●	GYM25RD-F12-100	●	E
						L	GYHL3225P00-M25L	●	GYM25LD-F12-100	●	E
					モジュラー型	R	GYHR3232P00-M25R	●	GYM25RD-F12-100	●	E
						L	GYHL3232P00-M25L	●	GYM25LD-F12-100	●	E
				20 *2	モジュラー型	R	GYHR2020K00-M25R	●	GYM25RD-F20-100	●	D
						L	GYHL2020K00-M25L	●	GYM25LD-F20-100	●	D
					モジュラー型	R	GYHR2525M00-M25R	●	GYM25RD-F20-100	●	B
						L	GYHL2525M00-M25L	●	GYM25LD-F20-100	●	B
					モジュラー型	R	GYHR3225P00-M25R	●	GYM25RD-F20-100	●	F
						L	GYHL3225P00-M25L	●	GYM25LD-F20-100	●	F
					モジュラー型	R	GYHR3232P00-M25R	●	GYM25RD-F20-100	●	F
						L	GYHL3232P00-M25L	●	GYM25LD-F20-100	●	F
		135	200	12	モジュラー型	R	GYHR2020K00-M25R	●	GYM25RD-F12-135	●	C
						L	GYHL2020K00-M25L	●	GYM25LD-F12-135	●	C
					モジュラー型	R	GYHR2525M00-M25R	●	GYM25RD-F12-135	●	A
						L	GYHL2525M00-M25L	●	GYM25LD-F12-135	●	A
					モジュラー型	R	GYHR3225P00-M25R	●	GYM25RD-F12-135	●	E
						L	GYHL3225P00-M25L	●	GYM25LD-F12-135	●	E
					モジュラー型	R	GYHR3232P00-M25R	●	GYM25RD-F12-135	●	E
						L	GYHL3232P00-M25L	●	GYM25LD-F12-135	●	E
				20 *2	モジュラー型	R	GYHR2020K00-M25R	●	GYM25RD-F20-135	●	D
						L	GYHL2020K00-M25L	●	GYM25LD-F20-135	●	D
					モジュラー型	R	GYHR2525M00-M25R	●	GYM25RD-F20-135	●	B
						L	GYHL2525M00-M25L	●	GYM25LD-F20-135	●	B
					モジュラー型	R	GYHR3225P00-M25R	●	GYM25RD-F20-135	●	F
						L	GYHL3225P00-M25L	●	GYM25LD-F20-135	●	F
					モジュラー型	R	GYHR3232P00-M25R	●	GYM25RD-F20-135	●	F
						L	GYHL3232P00-M25L	●	GYM25LD-F20-135	●	F

W3 = 刃幅　　D1 = 最初の溝入れ外径　　ar = 最大溝入れ深さ

*1　表記した寸法は、基準インサートにおける値です。その他のインサートを装着した場合はL1、L2、L4、F1が異なることがあります。
*2　表記した最大溝入れ深さarは、使用するインサートにより異なります。9−11ページのインサート寸法ar(Max.)をご参照ください。

●：標準在庫品

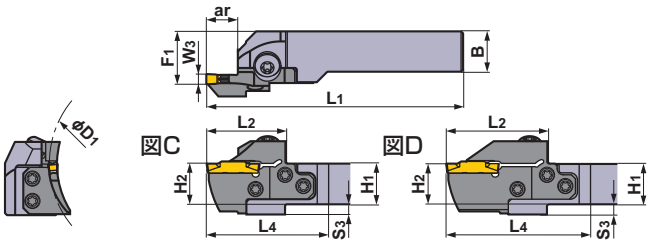

本図は右勝手(R)を示します。

＊ レンチ呼び記号末尾 **R**：クランプねじ用 **D**：モジュラーブレードねじ用

ホルダの対応部品

ホルダ	クランプねじ	モジュラーブレード止ねじ (5本)	レンチ ＊ (R / D)
GYHR/L2020K00-M25R/L	GY06013M (締付けトルク：6.0N·m)	TS55 (締付けトルク：5.0N·m)	TKY30R TKY25D
GYHR/L2525M00-M25R/L			
GYHR/L3225P00-M25R/L			
GYHR/L3232P00-M25R/L			

	寸法 (mm) ＊1								加工形態
	H1	B	L1	L2	L4	H2	F1	S3	
	20	20	125	39	60	20	26	5	R
	20	20	125	39	60	20	26	5	
	25	25	150	39	57	25	28	—	
	25	25	150	39	57	25	28	—	
	32	25	170	39	57	32	28	—	
	32	25	170	39	57	32	28	—	
	32	32	170	39	57	32	35	—	
	32	32	170	39	57	32	35	—	
	20	20	131	45	66	20	26	5	
	20	20	131	45	66	20	26	5	
	25	25	156	45	63	25	28	—	
	25	25	156	45	63	25	28	—	
	32	25	176	45	63	32	28	—	
	32	25	176	45	63	32	28	—	
	32	32	176	45	63	32	35	—	
	32	32	176	45	63	32	35	—	
	20	20	125	39	60	20	26	5	L
	20	20	125	39	60	20	26	5	
	25	25	150	39	57	25	28	—	
	25	25	150	39	57	25	28	—	
	32	25	170	39	57	32	28	—	
	32	25	170	39	57	32	28	—	
	32	32	170	39	57	32	35	—	
	32	32	170	39	57	32	35	—	
	20	20	131	45	66	20	26	5	
	20	20	131	45	66	20	26	5	
	25	25	156	45	63	25	28	—	
	25	25	156	45	63	25	28	—	
	32	25	176	45	63	32	28	—	
	32	25	176	45	63	32	28	—	
	32	32	176	45	63	32	35	—	
	32	32	176	45	63	32	35	—	

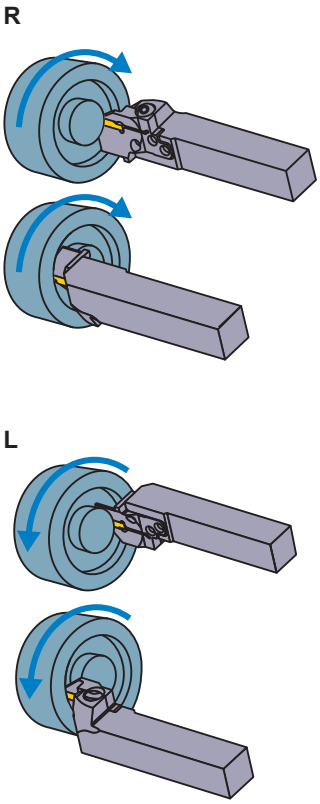

インサートの選択

シートサイズ	形状名
F	GY○○0300/0318/0324F○○○○-下記ブレーカ

溝入れ / 突切り加工用ブレーカ ➤ P9, P10

シートサイズ	ブレーカ / W3	GU (軟鋼用)	GS (低送り)	GM (中送り)	GFGS (高硬度)
F	3.00mm	●	●	●	●
	3.18mm	●	●	●	●

多機能加工用ブレーカ ➤ P10, P11

シートサイズ	ブレーカ / W3	MF (仕上げ)	MS (低送り)	MM (中送り)	BM (倣い)
					ボール形状
F	3.00mm				●
	Re 0.2	●	●	●	
	Re 0.4	●	●	●	
	Re 0.8			●	
	3.18mm				●
	Re 0.2	●			
	Re 0.4	●			
	3.24mm	●			

● ：寸法掲載基準インサート

呼び記号の見方	➤ P7, P8
切削条件	➤ P95
使用上の注意点	➤ P97

GYシリーズ［端面用］

4 00°ストレートホルダ

インサート	GY2M○○○○○○○○○○-GS GM	インサート	GY2G○○○○○○○○○○-MF
インサート	GY2M○○○○○○○○○○-GU	インサート	GY2M○○○○○○○○○○-MS
インサート	GY1G○○○○○○○○○○- GF GS	インサート	GY2M○○○○○○○○○○-MM

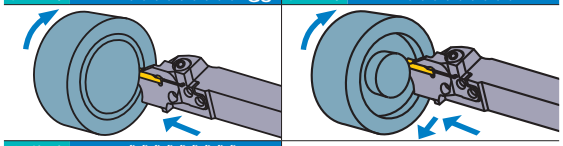

インサート GY2M○○○○○○○○○○-BM

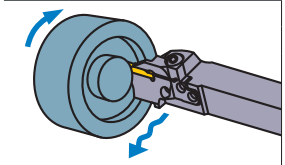

注1　モジュラーブレード、ホルダは別々にてご注文ください。
注2　右勝手(R)のホルダには、右勝手(R)のモジュラーブレードを、
左勝手(L)のホルダには、左勝手(L)のモジュラーブレードをセットしてください。

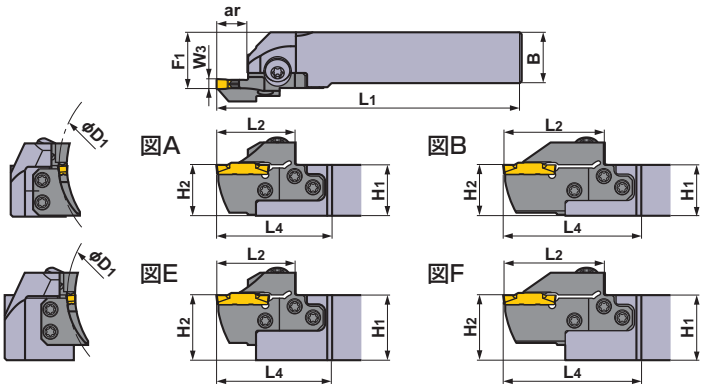

本図は右勝手(R)を示します。

シートサイズ	W3 (mm)	D1 (mm) 最小	D1 (mm) 最大	ar (mm)	タイプ	勝手 (R/L)	呼び記号 ホルダ	在庫	呼び記号 モジュラーブレード	在庫	図
F	3.00 3.18 3.24	180	250	12	モジュラー型	R	GYHR2020K00-M25R	●	GYM25RD-F12-180	●	C
						L	GYHL2020K00-M25L	●	GYM25LD-F12-180	●	C
					モジュラー型	R	GYHR2525M00-M25R	●	GYM25RD-F12-180	●	A
						L	GYHL2525M00-M25L	●	GYM25LD-F12-180	●	A
					モジュラー型	R	GYHR3225P00-M25R	●	GYM25RD-F12-180	●	E
						L	GYHL3225P00-M25L	●	GYM25LD-F12-180	●	E
					モジュラー型	R	GYHR3232P00-M25R	●	GYM25RD-F12-180	●	E
						L	GYHL3232P00-M25L	●	GYM25LD-F12-180	●	E
				20 *2	モジュラー型	R	GYHR2020K00-M25R	●	GYM25RD-F20-180	●	D
						L	GYHL2020K00-M25L	●	GYM25LD-F20-180	●	D
					モジュラー型	R	GYHR2525M00-M25R	●	GYM25RD-F20-180	●	B
						L	GYHL2525M00-M25L	●	GYM25LD-F20-180	●	B
					モジュラー型	R	GYHR3225P00-M25R	●	GYM25RD-F20-180	●	F
						L	GYHL3225P00-M25L	●	GYM25LD-F20-180	●	F
					モジュラー型	R	GYHR3232P00-M25R	●	GYM25RD-F20-180	●	F
						L	GYHL3232P00-M25L	●	GYM25LD-F20-180	●	F
		225	999	12	モジュラー型	R	GYHR2020K00-M25R	●	GYM25RD-F12-225	●	C
						L	GYHL2020K00-M25L	●	GYM25LD-F12-225	●	C
					モジュラー型	R	GYHR2525M00-M25R	●	GYM25RD-F12-225	●	A
						L	GYHL2525M00-M25L	●	GYM25LD-F12-225	●	A
					モジュラー型	R	GYHR3225P00-M25R	●	GYM25RD-F12-225	●	E
						L	GYHL3225P00-M25L	●	GYM25LD-F12-225	●	E
					モジュラー型	R	GYHR3232P00-M25R	●	GYM25RD-F12-225	●	E
						L	GYHL3232P00-M25L	●	GYM25LD-F12-225	●	E
				20 *2	モジュラー型	R	GYHR2020K00-M25R	●	GYM25RD-F20-225	●	D
						L	GYHL2020K00-M25L	●	GYM25LD-F20-225	●	D
					モジュラー型	R	GYHR2525M00-M25R	●	GYM25RD-F20-225	●	B
						L	GYHL2525M00-M25L	●	GYM25LD-F20-225	●	B
					モジュラー型	R	GYHR3225P00-M25R	●	GYM25RD-F20-225	●	F
						L	GYHL3225P00-M25L	●	GYM25LD-F20-225	●	F
					モジュラー型	R	GYHR3232P00-M25R	●	GYM25RD-F20-225	●	F
						L	GYHL3232P00-M25L	●	GYM25LD-F20-225	●	F

W3 = 刃幅　　D1 = 最初の溝入れ外径　　ar = 最大溝入れ深さ

*1　表記した寸法は、基準インサートにおける値です。その他のインサートを装着した場合はL1、L2、L4、F1が異なることがあります。
*2　表記した最大溝入れ深さarは、使用するインサートにより異なります。9−11ページのインサート寸法ar(Max.)をご参照ください。

●：標準在庫品

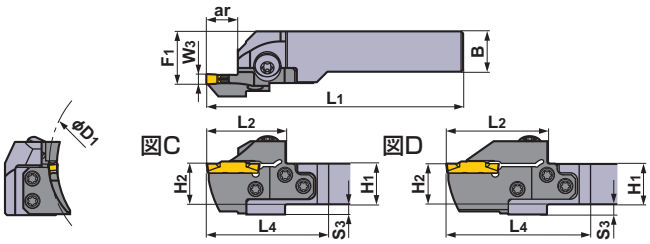

本図は右勝手(R)を示します。

＊ レンチ呼び記号末尾 **R**：クランプねじ用 **D**：モジュラーブレードねじ用

ホルダの対応部品

ホルダ	クランプねじ	モジュラーブレード止ねじ (5本)	レンチ ＊ (R / D)
GYHR/L2020K00-M25R/L	GY06013M (締付けトルク：6.0N·m)	TS55 (締付けトルク：5.0N·m)	TKY30R TKY25D
GYHR/L2525M00-M25R/L			
GYHR/L3225P00-M25R/L			
GYHR/L3232P00-M25R/L			

	寸法 (mm) ＊1								加工形態
	H1	B	L1	L2	L4	H2	F1	S3	
	20	20	125	39	60	20	26	5	R
	20	20	125	39	60	20	26	5	
	25	25	150	39	57	25	28	—	
	25	25	150	39	57	25	28	—	
	32	25	170	39	57	32	28	—	
	32	25	170	39	57	32	28	—	
	32	32	170	39	57	32	35	—	
	32	32	170	39	57	32	35	—	
	20	20	131	45	66	20	26	5	
	20	20	131	45	66	20	26	5	
	25	25	156	45	63	25	28	—	
	25	25	156	45	63	25	28	—	
	32	25	176	45	63	32	28	—	
	32	25	176	45	63	32	28	—	
	32	32	176	45	63	32	35	—	
	32	32	176	45	63	32	35	—	
	20	20	125	39	60	20	26	5	L
	20	20	125	39	60	20	26	5	
	25	25	150	39	57	25	28	—	
	25	25	150	39	57	25	28	—	
	32	25	170	39	57	32	28	—	
	32	25	170	39	57	32	28	—	
	32	32	170	39	57	32	35	—	
	32	32	170	39	57	32	35	—	
	20	20	131	45	66	20	26	5	
	20	20	131	45	66	20	26	5	
	25	25	156	45	63	25	28	—	
	25	25	156	45	63	25	28	—	
	32	25	176	45	63	32	28	—	
	32	25	176	45	63	32	28	—	
	32	32	176	45	63	32	35	—	
	32	32	176	45	63	32	35	—	

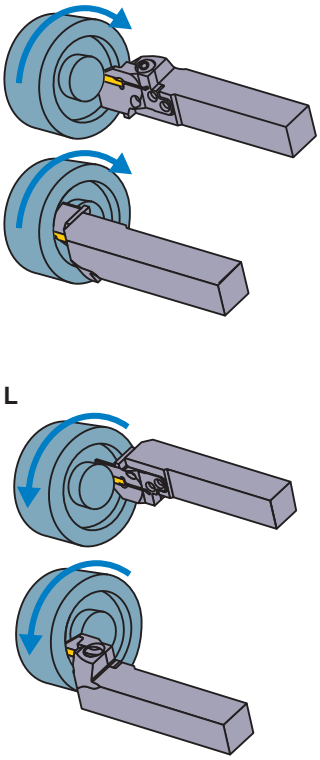

インサートの選択

シートサイズ	形状名
F	GY○○0300/0318/0324F○○○○-下記ブレーカ

溝入れ / 突切り加工用ブレーカ ➤ P9, P10

シートサイズ	ブレーカ / W3	GU (軟鋼用)	GS (低送り)	GM (中送り)	GFGS (高硬度)
F	3.00mm	●	●	●	●
	3.18mm	●	●	●	●

多機能加工用ブレーカ ➤ P10, P11

シートサイズ	ブレーカ / W3	MF (仕上げ)	MS (低送り)	MM (中送り)	BM (倣い)
					ボール形状
F	3.00mm				●
	Re 0.2	●	●	●	
	Re 0.4	●	●	●	
	Re 0.8			●	
	3.18mm				●
	Re 0.2	●			
	Re 0.4	●			
	3.24mm	●			

● ：寸法掲載基準インサート

呼び記号の見方	➤ P7, P8
切削条件	➤ P95
使用上の注意点	➤ P97

GYシリーズ［端面用］

4 00°ストレートホルダ

インサート	GY2M○○○○○○○○○○-GS GM	インサート	GY2G○○○○○○○○○○-MF
インサート	GY2M○○○○○○○○○○-GU	インサート	GY2M○○○○○○○○○○-MS
インサート	GY1G○○○○○○○○○○- GF GS	インサート	GY2M○○○○○○○○○○-MM

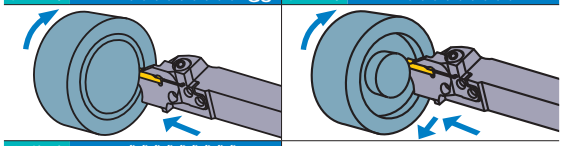

インサート GY2M○○○○○○○○○○-BM

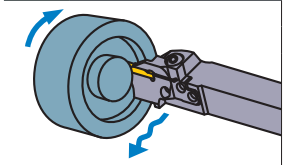

注1　モジュラーブレード、ホルダは別々にてご注文ください。
注2　右勝手(R)のホルダには、右勝手(R)のモジュラーブレードを、
左勝手(L)のホルダには、左勝手(L)のモジュラーブレードをセットしてください。

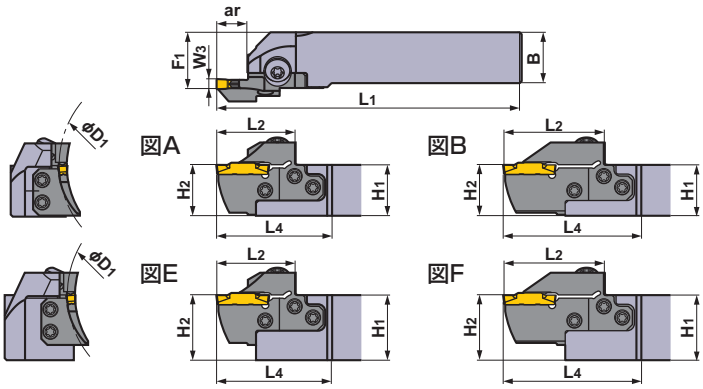

本図は右勝手(R)を示します。

シートサイズ	W3 (mm)	D1 (mm) 最小	D1 (mm) 最大	ar (mm)	タイプ	勝手 (R/L)	呼び記号 ホルダ	在庫	呼び記号 モジュラーブレード	在庫	図
G	4.00 4.24	40	50	14	モジュラー型	R	GYHR2020K00-M25R	●	GYM25RD-G14-040	●	C
						L	GYHL2020K00-M25L	●	GYM25LD-G14-040	●	C
					モジュラー型	R	GYHR2525M00-M25R	●	GYM25RD-G14-040	●	A
						L	GYHL2525M00-M25L	●	GYM25LD-G14-040	●	A
					モジュラー型	R	GYHR3225P00-M25R	●	GYM25RD-G14-040	●	E
						L	GYHL3225P00-M25L	●	GYM25LD-G14-040	●	E
					モジュラー型	R	GYHR3232P00-M25R	●	GYM25RD-G14-040	●	E
						L	GYHL3232P00-M25L	●	GYM25LD-G14-040	●	E
		50	60	14	モジュラー型	R	GYHR2020K00-M25R	●	GYM25RD-G14-050	●	C
						L	GYHL2020K00-M25L	●	GYM25LD-G14-050	●	C
					モジュラー型	R	GYHR2525M00-M25R	●	GYM25RD-G14-050	●	A
						L	GYHL2525M00-M25L	●	GYM25LD-G14-050	●	A
					モジュラー型	R	GYHR3225P00-M25R	●	GYM25RD-G14-050	●	E
						L	GYHL3225P00-M25L	●	GYM25LD-G14-050	●	E
					モジュラー型	R	GYHR3232P00-M25R	●	GYM25RD-G14-050	●	E
						L	GYHL3232P00-M25L	●	GYM25LD-G14-050	●	E
		60	85	14	モジュラー型	R	GYHR2020K00-M25R	●	GYM25RD-G14-060	●	C
						L	GYHL2020K00-M25L	●	GYM25LD-G14-060	●	C
					モジュラー型	R	GYHR2525M00-M25R	●	GYM25RD-G14-060	●	A
						L	GYHL2525M00-M25L	●	GYM25LD-G14-060	●	A
					モジュラー型	R	GYHR3225P00-M25R	●	GYM25RD-G14-060	●	E
						L	GYHL3225P00-M25L	●	GYM25LD-G14-060	●	E
					モジュラー型	R	GYHR3232P00-M25R	●	GYM25RD-G14-060	●	E
						L	GYHL3232P00-M25L	●	GYM25LD-G14-060	●	E
				25 *2	モジュラー型	R	GYHR2020K00-M25R	●	GYM25RD-G25-060	●	D
						L	GYHL2020K00-M25L	●	GYM25LD-G25-060	●	D
					モジュラー型	R	GYHR2525M00-M25R	●	GYM25RD-G25-060	●	B
						L	GYHL2525M00-M25L	●	GYM25LD-G25-060	●	B
					モジュラー型	R	GYHR3225P00-M25R	●	GYM25RD-G25-060	●	F
						L	GYHL3225P00-M25L	●	GYM25LD-G25-060	●	F
					モジュラー型	R	GYHR3232P00-M25R	●	GYM25RD-G25-060	●	F
						L	GYHL3232P00-M25L	●	GYM25LD-G25-060	●	F

W3 = 刃幅　　D1 = 最初の溝入れ外径　　ar = 最大溝入れ深さ

*1　表記した寸法は、基準インサートにおける値です。その他のインサートを装着した場合はL1、L2、L4、F1が異なることがあります。
*2　表記した最大溝入れ深さarは、使用するインサートにより異なります。9−11ページのインサート寸法ar(Max.)をご参照ください。

●：標準在庫品

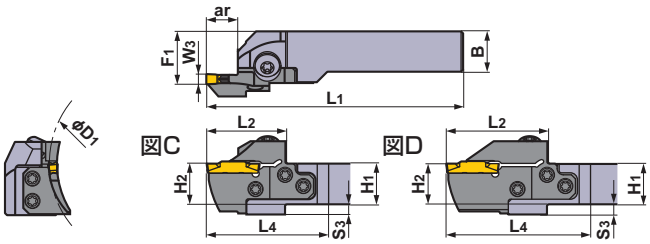

本図は右勝手(R)を示します。

＊ レンチ呼び記号末尾 **R**：クランプねじ用 **D**：モジュラーブレードねじ用

ホルダの対応部品

ホルダ	クランプねじ	モジュラーブレード止ねじ (5本)	レンチ ＊
GYHR/L2020K00-M25R/L	GY06013M (締付けトルク：6.0N·m)	TS55 (締付けトルク：5.0N·m)	TKY30R TKY25D
GYHR/L2525M00-M25R/L			
GYHR/L3225P00-M25R/L			
GYHR/L3232P00-M25R/L			

寸法 (mm) ＊1								加工形態
H1	B	L1	L2	L4	H2	F1	S3	
20	20	125	39	60	20	26	5	R
20	20	125	39	60	20	26	5	
25	25	150	39	57	25	28	—	
25	25	150	39	57	25	28	—	
32	25	170	39	57	32	28	—	
32	25	170	39	57	32	28	—	
32	32	170	39	57	32	35	—	
32	32	170	39	57	32	35	—	
20	20	125	39	60	20	26	5	
20	20	125	39	60	20	26	5	
25	25	150	39	57	25	28	—	
25	25	150	39	57	25	28	—	
32	25	170	39	57	32	28	—	
32	25	170	39	57	32	28	—	
32	32	170	39	57	32	35	—	
32	32	170	39	57	32	35	—	
20	20	125	39	60	20	26	5	L
20	20	125	39	60	20	26	5	
25	25	150	39	57	25	28	—	
25	25	150	39	57	25	28	—	
32	25	170	39	57	32	28	—	
32	25	170	39	57	32	28	—	
32	32	170	39	57	32	35	—	
32	32	170	39	57	32	35	—	
20	20	136	50	71	20	26	5	
20	20	136	50	71	20	26	5	
25	25	161	50	68	25	28	—	
25	25	161	50	68	25	28	—	
32	25	181	50	68	32	28	—	
32	25	181	50	68	32	28	—	
32	32	181	50	68	32	35	—	
32	32	181	50	68	32	35	—	

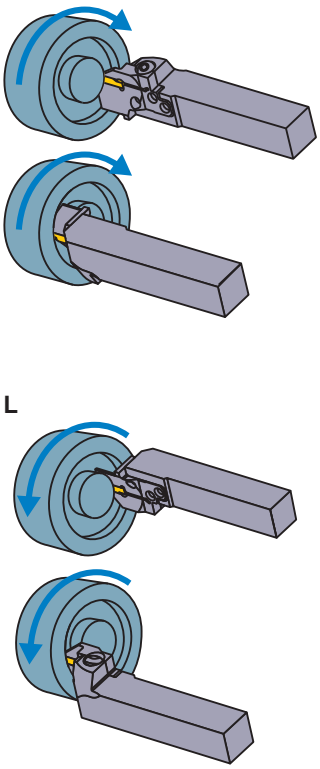

インサートの選択

シートサイズ	形状名
G	GY○○0400/0424G○○○○-下記ブレーカ

溝入れ / 突切り加工用ブレーカ ➤ P9, P10

シートサイズ	W3 \ ブレーカ	GU (軟鋼用)	GS (低送り)	GM (中送り)	GFGS (高硬度)
G	4.00mm	●	●	●	●

多機能加工用ブレーカ ➤ P10, P11

シートサイズ	W3 \ ブレーカ	MF (仕上げ)	MS (低送り)	MM (中送り)	BM (倣い)
					ボール形状
G	4.00mm				●
	Re 0.2	●	●	●	
	Re 0.4	●	●	●	
	Re 0.8	●		●	
	4.24mm	●			

●：寸法掲載基準インサート

呼び記号の見方	➤ P7, P8
切削条件	➤ P95
使用上の注意点	➤ P97

GYシリーズ［端面用］

4 00°ストレートホルダ

インサート	GY2M○○○○○○○○○○-GS GM	インサート	GY2G○○○○○○○○○○-MF
インサート	GY2M○○○○○○○○○○-GU	インサート	GY2M○○○○○○○○○○-MS
インサート	GY1G○○○○○○○○○○- GF GS	インサート	GY2M○○○○○○○○○○-MM
インサート	GY2M○○○○○○○○○○-BM		

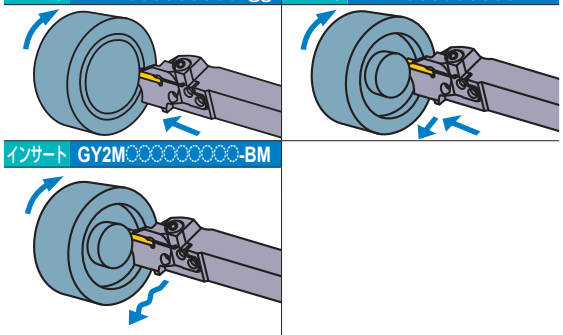

注1　モジュラーブレード、ホルダは別々にてご注文ください。
注2　右勝手(R)のホルダには、右勝手(R)のモジュラーブレードを、
左勝手(L)のホルダには、左勝手(L)のモジュラーブレードをセットしてください。

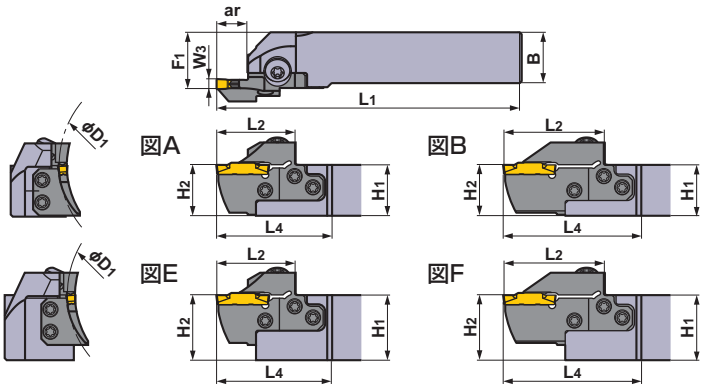

本図は右勝手(R)を示します。

シートサイズ	W3 (mm)	D1 (mm) 最小	D1 (mm) 最大	ar (mm)	タイプ	勝手 (R/L)	呼び記号 ホルダ	在庫	呼び記号 モジュラーブレード	在庫	図
G	4.00 4.24	85	125	14	モジュラー型	R	GYHR2020K00-M25R	●	GYM25RD-G14-085	●	C
						L	GYHL2020K00-M25L	●	GYM25LD-G14-085	●	C
					モジュラー型	R	GYHR2525M00-M25R	●	GYM25RD-G14-085	●	A
						L	GYHL2525M00-M25L	●	GYM25LD-G14-085	●	A
					モジュラー型	R	GYHR3225P00-M25R	●	GYM25RD-G14-085	●	E
						L	GYHL3225P00-M25L	●	GYM25LD-G14-085	●	E
					モジュラー型	R	GYHR3232P00-M25R	●	GYM25RD-G14-085	●	E
						L	GYHL3232P00-M25L	●	GYM25LD-G14-085	●	E
				25 *2	モジュラー型	R	GYHR2020K00-M25R	●	GYM25RD-G25-085	●	D
						L	GYHL2020K00-M25L	●	GYM25LD-G25-085	●	D
					モジュラー型	R	GYHR2525M00-M25R	●	GYM25RD-G25-085	●	B
						L	GYHL2525M00-M25L	●	GYM25LD-G25-085	●	B
					モジュラー型	R	GYHR3225P00-M25R	●	GYM25RD-G25-085	●	F
						L	GYHL3225P00-M25L	●	GYM25LD-G25-085	●	F
					モジュラー型	R	GYHR3232P00-M25R	●	GYM25RD-G25-085	●	F
						L	GYHL3232P00-M25L	●	GYM25LD-G25-085	●	F
		125	200	14	モジュラー型	R	GYHR2020K00-M25R	●	GYM25RD-G14-125	●	C
						L	GYHL2020K00-M25L	●	GYM25LD-G14-125	●	C
					モジュラー型	R	GYHR2525M00-M25R	●	GYM25RD-G14-125	●	A
						L	GYHL2525M00-M25L	●	GYM25LD-G14-125	●	A
					モジュラー型	R	GYHR3225P00-M25R	●	GYM25RD-G14-125	●	E
						L	GYHL3225P00-M25L	●	GYM25LD-G14-125	●	E
					モジュラー型	R	GYHR3232P00-M25R	●	GYM25RD-G14-125	●	E
						L	GYHL3232P00-M25L	●	GYM25LD-G14-125	●	E
				25 *2	モジュラー型	R	GYHR2020K00-M25R	●	GYM25RD-G25-125	●	D
						L	GYHL2020K00-M25L	●	GYM25LD-G25-125	●	D
					モジュラー型	R	GYHR2525M00-M25R	●	GYM25RD-G25-125	●	B
						L	GYHL2525M00-M25L	●	GYM25LD-G25-125	●	B
					モジュラー型	R	GYHR3225P00-M25R	●	GYM25RD-G25-125	●	F
						L	GYHL3225P00-M25L	●	GYM25LD-G25-125	●	F
					モジュラー型	R	GYHR3232P00-M25R	●	GYM25RD-G25-125	●	F
						L	GYHL3232P00-M25L	●	GYM25LD-G25-125	●	F

W3 = 刃幅　　D1 = 最初の溝入れ外径　　ar = 最大溝入れ深さ

*1　表記した寸法は、基準インサートにおける値です。その他のインサートを装着した場合はL1、L2、L4、F1が異なることがあります。
*2　表記した最大溝入れ深さarは、使用するインサートにより異なります。9−11ページのインサート寸法ar(Max.)をご参照ください。

●：標準在庫品

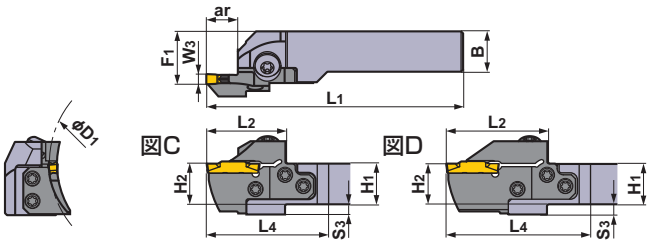

本図は右勝手(R)を示します。

＊ レンチ呼び記号末尾 **R**：クランプねじ用 **D**：モジュラーブレードねじ用

ホルダの対応部品

ホルダ	クランプねじ	モジュラーブレード止ねじ (5本)	レンチ ＊
GYHR/L2020K00-M25R/L	GY06013M (締付けトルク：6.0N·m)	TS55 (締付けトルク：5.0N·m)	TKY30R TKY25D
GYHR/L2525M00-M25R/L			
GYHR/L3225P00-M25R/L			
GYHR/L3232P00-M25R/L			

寸法 (mm) ＊1								加工形態
H1	B	L1	L2	L4	H2	F1	S3	
20	20	125	39	60	20	26	5	R
20	20	125	39	60	20	26	5	
25	25	150	39	57	25	28	—	
25	25	150	39	57	25	28	—	
32	25	170	39	57	32	28	—	
32	25	170	39	57	32	28	—	
32	32	170	39	57	32	35	—	
32	32	170	39	57	32	35	—	
20	20	136	50	71	20	26	5	
20	20	136	50	71	20	26	5	
25	25	161	50	68	25	28	—	
25	25	161	50	68	25	28	—	
32	25	181	50	68	32	28	—	
32	25	181	50	68	32	28	—	
32	32	181	50	68	32	35	—	
32	32	181	50	68	32	35	—	
20	20	125	39	60	20	26	5	L
20	20	125	39	60	20	26	5	
25	25	150	39	57	25	28	—	
25	25	150	39	57	25	28	—	
32	25	170	39	57	32	28	—	
32	25	170	39	57	32	28	—	
32	32	170	39	57	32	35	—	
32	32	170	39	57	32	35	—	
20	20	136	50	71	20	26	5	
20	20	136	50	71	20	26	5	
25	25	161	50	68	25	28	—	
25	25	161	50	68	25	28	—	
32	25	181	50	68	32	28	—	
32	25	181	50	68	32	28	—	
32	32	181	50	68	32	35	—	
32	32	181	50	68	32	35	—	

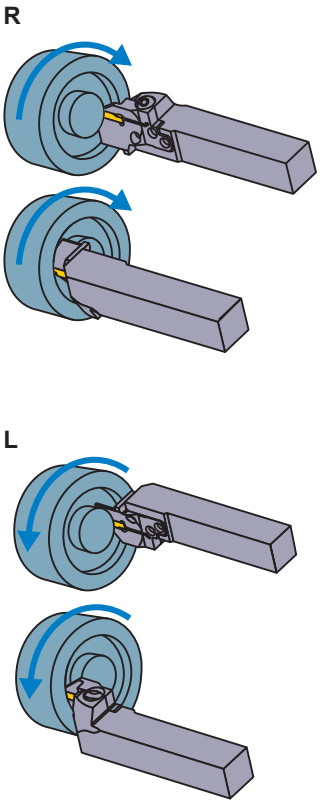

インサートの選択

シートサイズ	形状名
G	GY○○0400/0424G○○○○-下記ブレーカ

溝入れ / 突切り加工用ブレーカ ➤ P9, P10

シートサイズ	W3 \ ブレーカ	GU (軟鋼用)	GS (低送り)	GM (中送り)	GFGS (高硬度)
G	4.00mm	●	●	●	●

多機能加工用ブレーカ ➤ P10, P11

シートサイズ	W3 \ ブレーカ	MF (仕上げ)	MS (低送り)	MM (中送り)	BM (倣い)
					ボール形状
G	4.00mm				●
	Re 0.2	●	●	●	
	Re 0.4	●	●	●	
	Re 0.8	●		●	
	4.24mm	●			

●：寸法掲載基準インサート

呼び記号の見方	➤ P7, P8
切削条件	➤ P95
使用上の注意点	➤ P97

GYシリーズ［端面用］

4 00°ストレートホルダ

インサート	GY2M○○○○○○○○○○-GS GM	インサート	GY2G○○○○○○○○○○-MF
インサート	GY2M○○○○○○○○○○-GU	インサート	GY2M○○○○○○○○○○-MS
インサート	GY1G○○○○○○○○○○- GF GS	インサート	GY2M○○○○○○○○○○-MM

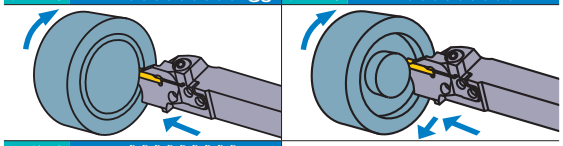

インサート GY2M○○○○○○○○○○-BM

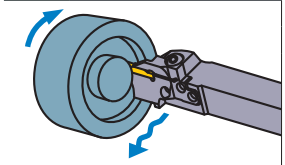

注1　モジュラーブレード、ホルダは別々にてご注文ください。
注2　右勝手(R)のホルダには、右勝手(R)のモジュラーブレードを、
左勝手(L)のホルダには、左勝手(L)のモジュラーブレードをセットしてください。

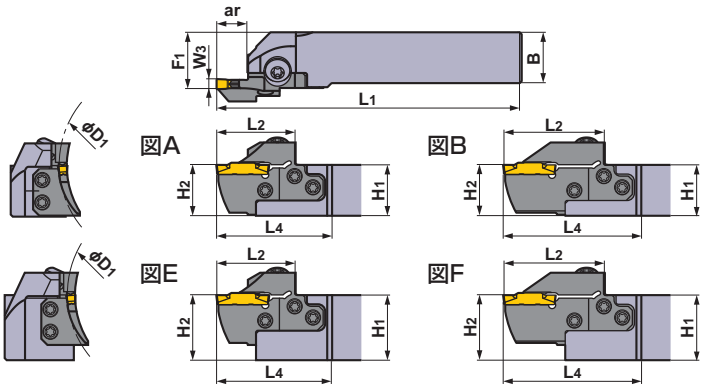

本図は右勝手(R)を示します。

シートサイズ	W3 (mm)	D1 (mm) 最小	D1 (mm) 最大	ar (mm)	タイプ	勝手 (R/L)	呼び記号 ホルダ	在庫	呼び記号 モジュラーブレード	在庫	図
G	4.00 4.24	180	280	14	モジュラー型	R	GYHR2020K00-M25R	●	GYM25RD-G14-180	●	C
						L	GYHL2020K00-M25L	●	GYM25LD-G14-180	●	C
					モジュラー型	R	GYHR2525M00-M25R	●	GYM25RD-G14-180	●	A
						L	GYHL2525M00-M25L	●	GYM25LD-G14-180	●	A
					モジュラー型	R	GYHR3225P00-M25R	●	GYM25RD-G14-180	●	E
						L	GYHL3225P00-M25L	●	GYM25LD-G14-180	●	E
					モジュラー型	R	GYHR3232P00-M25R	●	GYM25RD-G14-180	●	E
						L	GYHL3232P00-M25L	●	GYM25LD-G14-180	●	E
				25 *2	モジュラー型	R	GYHR2020K00-M25R	●	GYM25RD-G25-180	●	D
						L	GYHL2020K00-M25L	●	GYM25LD-G25-180	●	D
					モジュラー型	R	GYHR2525M00-M25R	●	GYM25RD-G25-180	●	B
						L	GYHL2525M00-M25L	●	GYM25LD-G25-180	●	B
					モジュラー型	R	GYHR3225P00-M25R	●	GYM25RD-G25-180	●	F
						L	GYHL3225P00-M25L	●	GYM25LD-G25-180	●	F
					モジュラー型	R	GYHR3232P00-M25R	●	GYM25RD-G25-180	●	F
						L	GYHL3232P00-M25L	●	GYM25LD-G25-180	●	F
		250	999	14	モジュラー型	R	GYHR2020K00-M25R	●	GYM25RD-G14-250	●	C
						L	GYHL2020K00-M25L	●	GYM25LD-G14-250	●	C
					モジュラー型	R	GYHR2525M00-M25R	●	GYM25RD-G14-250	●	A
						L	GYHL2525M00-M25L	●	GYM25LD-G14-250	●	A
					モジュラー型	R	GYHR3225P00-M25R	●	GYM25RD-G14-250	●	E
						L	GYHL3225P00-M25L	●	GYM25LD-G14-250	●	E
					モジュラー型	R	GYHR3232P00-M25R	●	GYM25RD-G14-250	●	E
						L	GYHL3232P00-M25L	●	GYM25LD-G14-250	●	E
				25 *2	モジュラー型	R	GYHR2020K00-M25R	●	GYM25RD-G25-250	●	D
						L	GYHL2020K00-M25L	●	GYM25LD-G25-250	●	D
					モジュラー型	R	GYHR2525M00-M25R	●	GYM25RD-G25-250	●	B
						L	GYHL2525M00-M25L	●	GYM25LD-G25-250	●	B
					モジュラー型	R	GYHR3225P00-M25R	●	GYM25RD-G25-250	●	F
						L	GYHL3225P00-M25L	●	GYM25LD-G25-250	●	F
					モジュラー型	R	GYHR3232P00-M25R	●	GYM25RD-G25-250	●	F
						L	GYHL3232P00-M25L	●	GYM25LD-G25-250	●	F

W3 = 刃幅　　D1 = 最初の溝入れ外径　　ar = 最大溝入れ深さ

*1　表記した寸法は、基準インサートにおける値です。その他のインサートを装着した場合はL1、L2、L4、F1が異なることがあります。
*2　表記した最大溝入れ深さarは、使用するインサートにより異なります。9−11ページのインサート寸法ar(Max.)をご参照ください。

●：標準在庫品

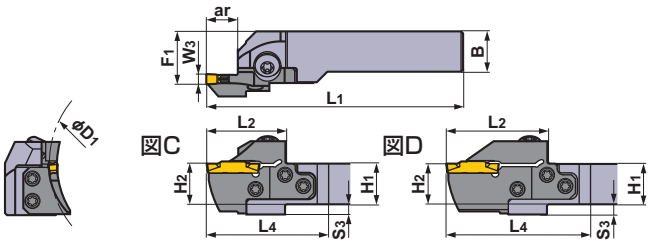

本図は右勝手(R)を示します。

＊ レンチ呼び記号末尾 **R**：クランプねじ用 **D**：モジュラーブレードねじ用

ホルダの対応部品

ホルダ	クランプねじ	モジュラーブレード止ねじ (5本)	レンチ ＊
GYHR/L2020K00-M25R/L	GY06013M (締付けトルク：6.0N·m)	TS55 (締付けトルク：5.0N·m)	TKY30R TKY25D
GYHR/L2525M00-M25R/L			
GYHR/L3225P00-M25R/L			
GYHR/L3232P00-M25R/L			

寸法 (mm) ＊1								加工形態
H1	B	L1	L2	L4	H2	F1	S3	
20	20	125	39	60	20	26	5	R
20	20	125	39	60	20	26	5	
25	25	150	39	57	25	28	—	
25	25	150	39	57	25	28	—	
32	25	170	39	57	32	28	—	
32	25	170	39	57	32	28	—	
32	32	170	39	57	32	35	—	
32	32	170	39	57	32	35	—	
20	20	136	50	71	20	26	5	
20	20	136	50	71	20	26	5	
25	25	161	50	68	25	28	—	
25	25	161	50	68	25	28	—	
32	25	181	50	68	32	28	—	
32	25	181	50	68	32	28	—	
32	32	181	50	68	32	35	—	
32	32	181	50	68	32	35	—	
20	20	125	39	60	20	26	5	L
20	20	125	39	60	20	26	5	
25	25	150	39	57	25	28	—	
25	25	150	39	57	25	28	—	
32	25	170	39	57	32	28	—	
32	25	170	39	57	32	28	—	
32	32	170	39	57	32	35	—	
32	32	170	39	57	32	35	—	
20	20	136	50	71	20	26	5	
20	20	136	50	71	20	26	5	
25	25	161	50	68	25	28	—	
25	25	161	50	68	25	28	—	
32	25	181	50	68	32	28	—	
32	25	181	50	68	32	28	—	
32	32	181	50	68	32	35	—	
32	32	181	50	68	32	35	—	

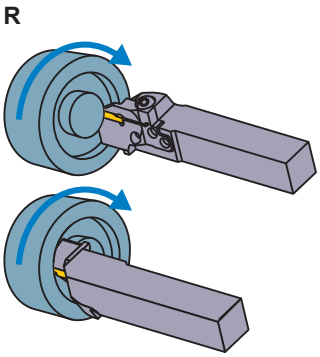

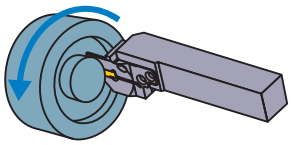

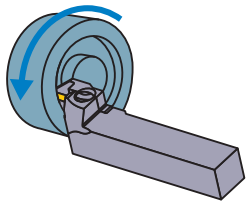

インサートの選択

シートサイズ	形状名
G	GY○○0400/0424G○○○○-下記ブレーカ

溝入れ / 突切り加工用ブレーカ ➤ P9, P10

シートサイズ	W3 \ ブレーカ	GU (軟鋼用)	GS (低送り)	GM (中送り)	GFGS (高硬度)
G	4.00mm	●	●	●	●

多機能加工用ブレーカ ➤ P10, P11

シートサイズ	W3 \ ブレーカ	MF (仕上げ)	MS (低送り)	MM (中送り)	BM (倣い) ボール形状
G	4.00mm				●
	Re 0.2	●	●	●	
	Re 0.4	●	●	●	
	Re 0.8	●		●	
	4.24mm	●			

●：寸法掲載基準インサート

呼び記号の見方 ➤ P7, P8
切削条件 ➤ P95
使用上の注意点 ➤ P97

GYシリーズ［端面用］

4 00°ストレートホルダ

インサート GY2M○○○○○○○○○○-GS/GM　インサート GY2G○○○○○○○○○○-MF
インサート GY2M○○○○○○○○○○-GU　インサート GY2M○○○○○○○○○○-MS
インサート GY1G○○○○○○○○○○-GF/GS　インサート GY2M○○○○○○○○○○-MM

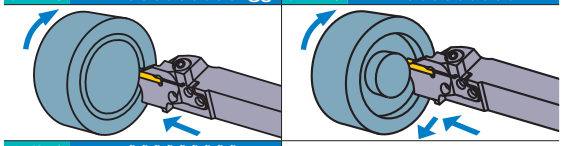

インサート GY2M○○○○○○○○○○-BM

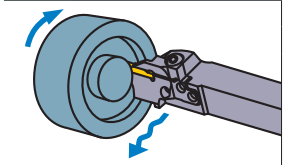

注1　モジュラーブレード、ホルダは別々にてご注文ください。
注2　右勝手(R)のホルダには、右勝手(R)のモジュラーブレードを、
左勝手(L)のホルダには、左勝手(L)のモジュラーブレードをセットしてください。

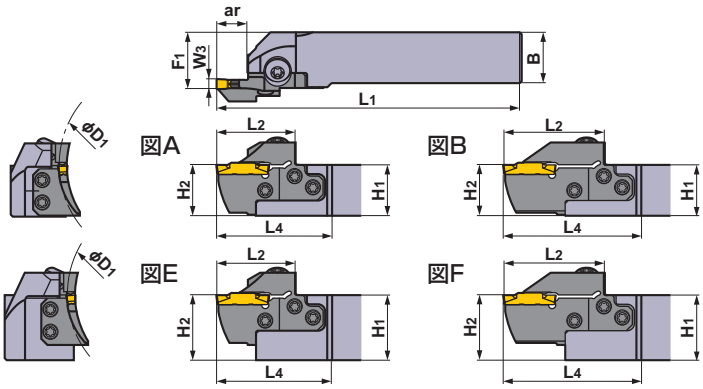

本図は右勝手(R)を示します。

シートサイズ	W3 (mm)	D1 (mm) 最小	D1 (mm) 最大	ar (mm)	タイプ	勝手 (R/L)	呼び記号 ホルダ	在庫	呼び記号 モジュラーブレード	在庫	図
H	4.75 5.00 5.24	50	60	14	モジュラー型	R	GYHR2020K00-M25R	●	GYM25RD-H14-050	●	C
						L	GYHL2020K00-M25L	●	GYM25LD-H14-050	●	C
					モジュラー型	R	GYHR2525M00-M25R	●	GYM25RD-H14-050	●	A
						L	GYHL2525M00-M25L	●	GYM25LD-H14-050	●	A
					モジュラー型	R	GYHR3225P00-M25R	●	GYM25RD-H14-050	●	E
						L	GYHL3225P00-M25L	●	GYM25LD-H14-050	●	E
					モジュラー型	R	GYHR3232P00-M25R	●	GYM25RD-H14-050	●	E
						L	GYHL3232P00-M25L	●	GYM25LD-H14-050	●	E
		60	85	14	モジュラー型	R	GYHR2020K00-M25R	●	GYM25RD-H14-060	●	C
						L	GYHL2020K00-M25L	●	GYM25LD-H14-060	●	C
					モジュラー型	R	GYHR2525M00-M25R	●	GYM25RD-H14-060	●	A
						L	GYHL2525M00-M25L	●	GYM25LD-H14-060	●	A
					モジュラー型	R	GYHR3225P00-M25R	●	GYM25RD-H14-060	●	E
						L	GYHL3225P00-M25L	●	GYM25LD-H14-060	●	E
					モジュラー型	R	GYHR3232P00-M25R	●	GYM25RD-H14-060	●	E
						L	GYHL3232P00-M25L	●	GYM25LD-H14-060	●	E
				25 *2	モジュラー型	R	GYHR2020K00-M25R	●	GYM25RD-H25-060	●	D
						L	GYHL2020K00-M25L	●	GYM25LD-H25-060	●	D
					モジュラー型	R	GYHR2525M00-M25R	●	GYM25RD-H25-060	●	B
						L	GYHL2525M00-M25L	●	GYM25LD-H25-060	●	B
					モジュラー型	R	GYHR3225P00-M25R	●	GYM25RD-H25-060	●	F
						L	GYHL3225P00-M25L	●	GYM25LD-H25-060	●	F
					モジュラー型	R	GYHR3232P00-M25R	●	GYM25RD-H25-060	●	F
						L	GYHL3232P00-M25L	●	GYM25LD-H25-060	●	F

W3 = 刃幅　　D1 = 最初の溝入れ外径　　ar = 最大溝入れ深さ

*1　表記した寸法は、基準インサートにおける値です。その他のインサートを装着した場合はL1、L2、L4、F1が異なることがあります。
*2　表記した最大溝入れ深さarは、使用するインサートにより異なります。9−11ページのインサート寸法ar(Max.)をご参照ください。

●：標準在庫品

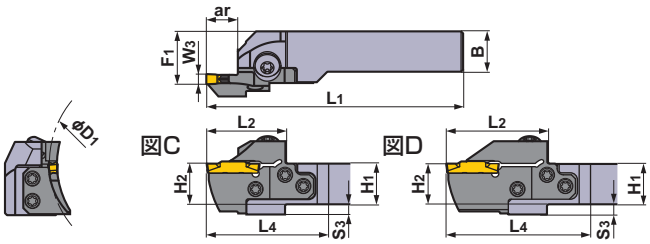

本図は右勝手(R)を示します。

＊ レンチ呼び記号末尾 **R**：クランプねじ用 **D**：モジュラーブレードねじ用

ホルダの対応部品

ホルダ	クランプねじ	モジュラーブレード止ねじ (5本)	レンチ ＊
GYHR/L2020K00-M25R/L	GY06013M (締付けトルク：6.0N·m)	TS55 (締付けトルク：5.0N·m)	TKY30R TKY25D
GYHR/L2525M00-M25R/L			
GYHR/L3225P00-M25R/L			
GYHR/L3232P00-M25R/L			

	寸法 (mm) ＊1								加工形態
	H1	B	L1	L2	L4	H2	F1	S3	
	20	20	125	39	60	20	26	5	R
	20	20	125	39	60	20	26	5	
	25	25	150	39	57	25	28	—	
	25	25	150	39	57	25	28	—	
	32	25	170	39	57	32	28	—	
	32	25	170	39	57	32	28	—	
	32	32	170	39	57	32	35	—	
	32	32	170	39	57	32	35	—	
	20	20	125	39	60	20	26	5	
	20	20	125	39	60	20	26	5	
	25	25	150	39	57	25	28	—	
	25	25	150	39	57	25	28	—	
	32	25	170	39	57	32	28	—	
	32	25	170	39	57	32	28	—	
	32	32	170	39	57	32	35	—	
	32	32	170	39	57	32	35	—	
	20	20	136	50	71	20	26	5	
	20	20	136	50	71	20	26	5	
	25	25	161	50	68	25	28	—	
	25	25	161	50	68	25	28	—	
	32	25	181	50	68	32	28	—	
	32	25	181	50	68	32	28	—	
	32	32	181	50	68	32	35	—	
	32	32	181	50	68	32	35	—	

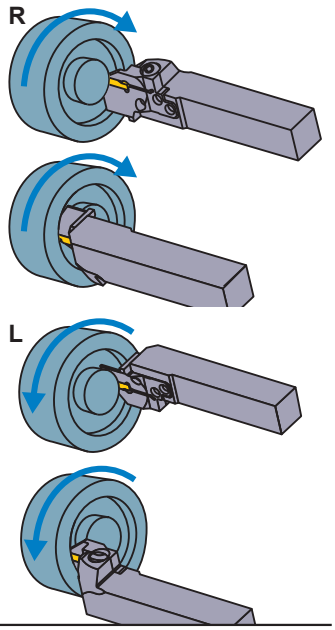

インサートの選択

シートサイズ	形状名
H	GY○○0475/0500/0524H○○○○-下記ブレーカ

溝入れ / 突切り加工用ブレーカ ➤ P9, P10

シートサイズ	ブレーカ / W3	GU (軟鋼用)	GS (低送り)	GM (中送り)	GFGS (高硬度)
H	4.75mm	●	●	●	●
	5.00mm	●	●	●	●

多機能加工用ブレーカ ➤ P10, P11

シートサイズ	ブレーカ / W3	MF (仕上げ)	MS (低送り)	MM (中送り)	BM (倣い)
					ボール形状
H	4.75mm				●
	Re 0.2	●			
	Re 0.4	●			
	Re 0.8	●			
	5.00mm				●
	Re 0.2	●			
	Re 0.4	●	●	●	
	Re 0.8	●	●	●	
	5.24mm	●			

● ：寸法掲載基準インサート

呼び記号の見方	➤ P7, P8
切削条件	➤ P95
使用上の注意点	➤ P97

GYシリーズ［端面用］

4 00°ストレートホルダ

インサート	GY2M○○○○○○○○○-GS GM	インサート	GY2G○○○○○○○○○-MF
インサート	GY2M○○○○○○○○○-GU	インサート	GY2M○○○○○○○○○-MS
インサート	GY1G○○○○○○○○○- GF GS	インサート	GY2M○○○○○○○○○-MM

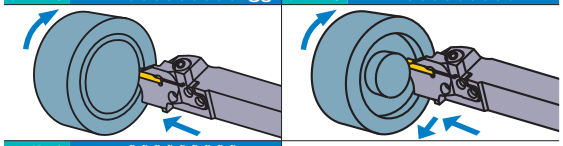

インサート GY2M○○○○○○○○○-BM

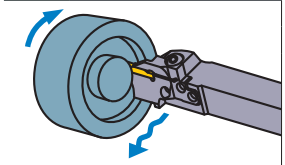

注1　モジュラーブレード、ホルダは別々にてご注文ください。
注2　右勝手(R)のホルダには、右勝手(R)のモジュラーブレードを、
左勝手(L)のホルダには、左勝手(L)のモジュラーブレードをセットしてください。

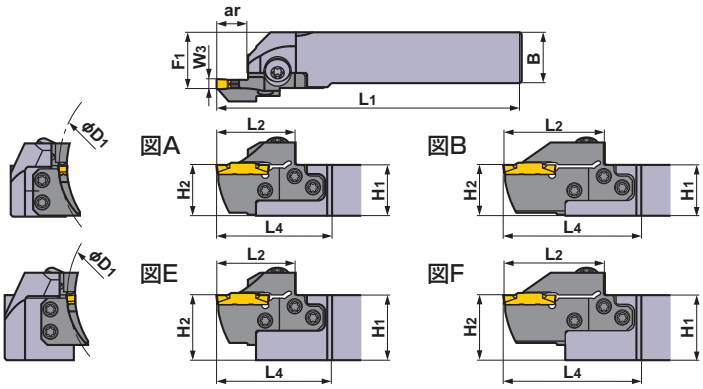

本図は右勝手(R)を示します。

シートサイズ	W3 (mm)	D1 (mm) 最小	D1 (mm) 最大	ar (mm)	タイプ	勝手 (R/L)	呼び記号 ホルダ	在庫	呼び記号 モジュラーブレード	在庫	図
H	4.75 5.00 5.24	85	125	14	モジュラー型	R	GYHR2020K00-M25R	●	GYM25RD-H14-085	●	C
						L	GYHL2020K00-M25L	●	GYM25LD-H14-085	●	C
					モジュラー型	R	GYHR2525M00-M25R	●	GYM25RD-H14-085	●	A
						L	GYHL2525M00-M25L	●	GYM25LD-H14-085	●	A
					モジュラー型	R	GYHR3225P00-M25R	●	GYM25RD-H14-085	●	E
						L	GYHL3225P00-M25L	●	GYM25LD-H14-085	●	E
					モジュラー型	R	GYHR3232P00-M25R	●	GYM25RD-H14-085	●	E
						L	GYHL3232P00-M25L	●	GYM25LD-H14-085	●	E
				25 *2	モジュラー型	R	GYHR2020K00-M25R	●	GYM25RD-H25-085	●	D
						L	GYHL2020K00-M25L	●	GYM25LD-H25-085	●	D
					モジュラー型	R	GYHR2525M00-M25R	●	GYM25RD-H25-085	●	B
						L	GYHL2525M00-M25L	●	GYM25LD-H25-085	●	B
					モジュラー型	R	GYHR3225P00-M25R	●	GYM25RD-H25-085	●	F
						L	GYHL3225P00-M25L	●	GYM25LD-H25-085	●	F
					モジュラー型	R	GYHR3232P00-M25R	●	GYM25RD-H25-085	●	F
						L	GYHL3232P00-M25L	●	GYM25LD-H25-085	●	F
		125	200	14	モジュラー型	R	GYHR2020K00-M25R	●	GYM25RD-H14-125	●	C
						L	GYHL2020K00-M25L	●	GYM25LD-H14-125	●	C
					モジュラー型	R	GYHR2525M00-M25R	●	GYM25RD-H14-125	●	A
						L	GYHL2525M00-M25L	●	GYM25LD-H14-125	●	A
					モジュラー型	R	GYHR3225P00-M25R	●	GYM25RD-H14-125	●	E
						L	GYHL3225P00-M25L	●	GYM25LD-H14-125	●	E
					モジュラー型	R	GYHR3232P00-M25R	●	GYM25RD-H14-125	●	E
						L	GYHL3232P00-M25L	●	GYM25LD-H14-125	●	E
				25 *2	モジュラー型	R	GYHR2020K00-M25R	●	GYM25RD-H25-125	●	D
						L	GYHL2020K00-M25L	●	GYM25LD-H25-125	●	D
					モジュラー型	R	GYHR2525M00-M25R	●	GYM25RD-H25-125	●	B
						L	GYHL2525M00-M25L	●	GYM25LD-H25-125	●	B
					モジュラー型	R	GYHR3225P00-M25R	●	GYM25RD-H25-125	●	F
						L	GYHL3225P00-M25L	●	GYM25LD-H25-125	●	F
					モジュラー型	R	GYHR3232P00-M25R	●	GYM25RD-H25-125	●	F
						L	GYHL3232P00-M25L	●	GYM25LD-H25-125	●	F

W3 = 刃幅　　D1 = 最初の溝入れ外径　　ar = 最大溝入れ深さ

*1　表記した寸法は、基準インサートにおける値です。その他のインサートを装着した場合はL1、L2、L4、F1が異なることがあります。
*2　表記した最大溝入れ深さarは、使用するインサートにより異なります。9−11ページのインサート寸法ar(Max.)をご参照ください。

●：標準在庫品

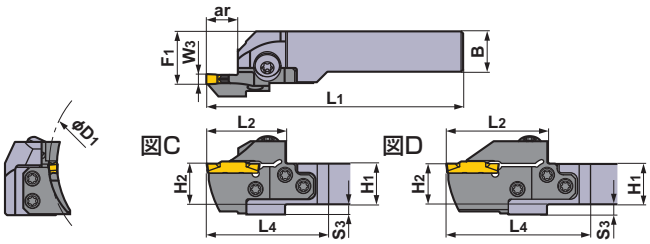

本図は右勝手(R)を示します。

＊ レンチ呼び記号末尾 **R**：クランプねじ用 **D**：モジュラーブレードねじ用

ホルダの対応部品

ホルダ	クランプねじ	モジュラーブレード止ねじ (5本)	レンチ ＊ (R / D)
GYHR/L2020K00-M25R/L	GY06013M (締付けトルク：6.0N·m)	TS55 (締付けトルク：5.0N·m)	TKY30R TKY25D
GYHR/L2525M00-M25R/L			
GYHR/L3225P00-M25R/L			
GYHR/L3232P00-M25R/L			

	寸法 (mm) ＊1								加工形態
	H1	B	L1	L2	L4	H2	F1	S3	
	20	20	125	39	60	20	26	5	R
	20	20	125	39	60	20	26	5	
	25	25	150	39	57	25	28	—	
	25	25	150	39	57	25	28	—	
	32	25	170	39	57	32	28	—	
	32	25	170	39	57	32	28	—	
	32	32	170	39	57	32	35	—	
	32	32	170	39	57	32	35	—	
	20	20	136	50	71	20	26	5	
	20	20	136	50	71	20	26	5	
	25	25	161	50	68	25	28	—	
	25	25	161	50	68	25	28	—	
	32	25	181	50	68	32	28	—	
	32	25	181	50	68	32	28	—	
	32	32	181	50	68	32	35	—	
	32	32	181	50	68	32	35	—	
	20	20	125	39	60	20	26	5	L
	20	20	125	39	60	20	26	5	
	25	25	150	39	57	25	28	—	
	25	25	150	39	57	25	28	—	
	32	25	170	39	57	32	28	—	
	32	25	170	39	57	32	28	—	
	32	32	170	39	57	32	35	—	
	32	32	170	39	57	32	35	—	
	20	20	136	50	71	20	26	5	
	20	20	136	50	71	20	26	5	
	25	25	161	50	68	25	28	—	
	25	25	161	50	68	25	28	—	
	32	25	181	50	68	32	28	—	
	32	25	181	50	68	32	28	—	
	32	32	181	50	68	32	35	—	
	32	32	181	50	68	32	35	—	

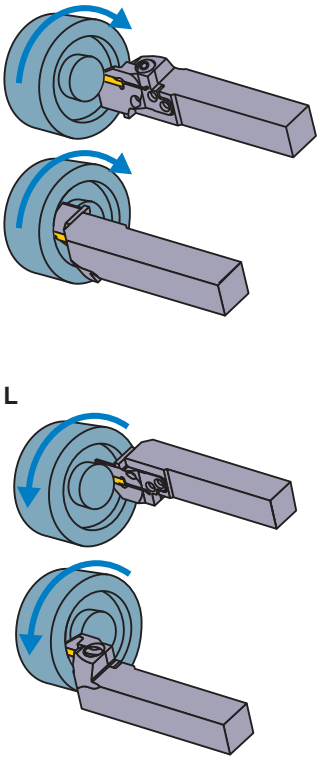

インサートの選択

シートサイズ	形状名
H	GY○○0475/0500/0524H○○○○-下記ブレーカ

溝入れ / 突切り加工用ブレーカ ➤ P9, P10

シートサイズ	W3 \ ブレーカ	GU (軟鋼用)	GS (低送り)	GM (中送り)	GFGS (高硬度)
H	4.75mm	●	●	●	●
	5.00mm	●	●	●	●

多機能加工用ブレーカ ➤ P10, P11

シートサイズ	W3 \ ブレーカ	MF (仕上げ)	MS (低送り)	MM (中送り)	BM (倣い) ボール形状
H	4.75mm				●
	Re 0.2	●			
	Re 0.4	●			
	Re 0.8	●			
	5.00mm				●
	Re 0.2	●			
	Re 0.4	●	●	●	
	Re 0.8	●	●	●	
	5.24mm	●			

● ：寸法掲載基準インサート

呼び記号の見方	➤ P7, P8
切削条件	➤ P95
使用上の注意点	➤ P97

GYシリーズ［端面用］

4 00°ストレートホルダ

インサート	GY2M○○○○○○○○○○-GS GM	インサート	GY2G○○○○○○○○○○-MF
インサート	GY2M○○○○○○○○○○-GU	インサート	GY2M○○○○○○○○○○-MS
インサート	GY1G○○○○○○○○○○- GF GS	インサート	GY2M○○○○○○○○○○-MM
インサート	GY2M○○○○○○○○○○-BM		

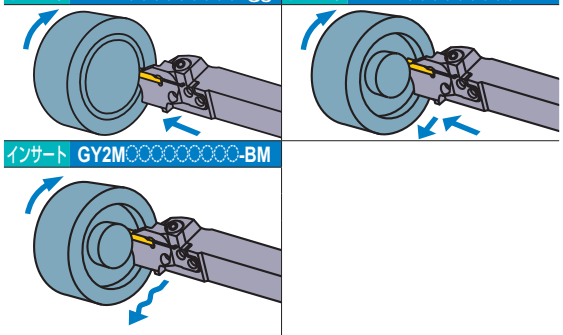

注1　モジュラーブレード、ホルダは別々にてご注文ください。
注2　右勝手(R)のホルダには、右勝手(R)のモジュラーブレードを、
左勝手(L)のホルダには、左勝手(L)のモジュラーブレードをセットしてください。

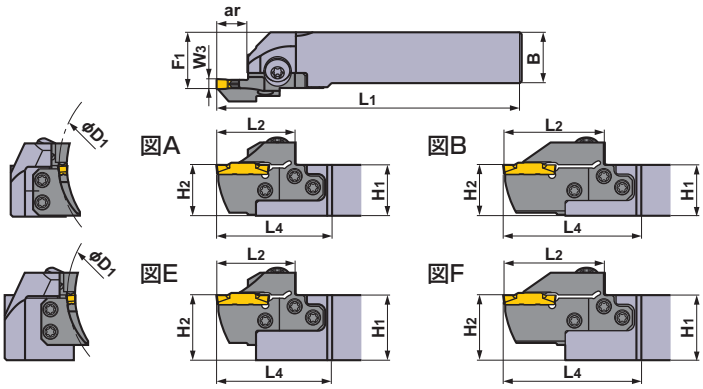

本図は右勝手(R)を示します。

シートサイズ	W3 (mm)	D1 (mm) 最小	D1 (mm) 最大	ar (mm)	タイプ	勝手 (R/L)	呼び記号 ホルダ	在庫	呼び記号 モジュラーブレード	在庫	図
H	4.75 5.00 5.24	180	280	14	モジュラー型	R	GYHR2020K00-M25R	●	GYM25RD-H14-180	●	C
						L	GYHL2020K00-M25L	●	GYM25LD-H14-180	●	C
					モジュラー型	R	GYHR2525M00-M25R	●	GYM25RD-H14-180	●	A
						L	GYHL2525M00-M25L	●	GYM25LD-H14-180	●	A
					モジュラー型	R	GYHR3225P00-M25R	●	GYM25RD-H14-180	●	E
						L	GYHL3225P00-M25L	●	GYM25LD-H14-180	●	E
					モジュラー型	R	GYHR3232P00-M25R	●	GYM25RD-H14-180	●	E
						L	GYHL3232P00-M25L	●	GYM25LD-H14-180	●	E
				25 *2	モジュラー型	R	GYHR2020K00-M25R	●	GYM25RD-H25-180	●	D
						L	GYHL2020K00-M25L	●	GYM25LD-H25-180	●	D
					モジュラー型	R	GYHR2525M00-M25R	●	GYM25RD-H25-180	●	B
						L	GYHL2525M00-M25L	●	GYM25LD-H25-180	●	B
					モジュラー型	R	GYHR3225P00-M25R	●	GYM25RD-H25-180	●	F
						L	GYHL3225P00-M25L	●	GYM25LD-H25-180	●	F
					モジュラー型	R	GYHR3232P00-M25R	●	GYM25RD-H25-180	●	F
						L	GYHL3232P00-M25L	●	GYM25LD-H25-180	●	F
		250	999	14	モジュラー型	R	GYHR2020K00-M25R	●	GYM25RD-H14-250	●	C
						L	GYHL2020K00-M25L	●	GYM25LD-H14-250	●	C
					モジュラー型	R	GYHR2525M00-M25R	●	GYM25RD-H14-250	●	A
						L	GYHL2525M00-M25L	●	GYM25LD-H14-250	●	A
					モジュラー型	R	GYHR3225P00-M25R	●	GYM25RD-H14-250	●	E
						L	GYHL3225P00-M25L	●	GYM25LD-H14-250	●	E
					モジュラー型	R	GYHR3232P00-M25R	●	GYM25RD-H14-250	●	E
						L	GYHL3232P00-M25L	●	GYM25LD-H14-250	●	E
				25 *2	モジュラー型	R	GYHR2020K00-M25R	●	GYM25RD-H25-250	●	D
						L	GYHL2020K00-M25L	●	GYM25LD-H25-250	●	D
					モジュラー型	R	GYHR2525M00-M25R	●	GYM25RD-H25-250	●	B
						L	GYHL2525M00-M25L	●	GYM25LD-H25-250	●	B
					モジュラー型	R	GYHR3225P00-M25R	●	GYM25RD-H25-250	●	F
						L	GYHL3225P00-M25L	●	GYM25LD-H25-250	●	F
					モジュラー型	R	GYHR3232P00-M25R	●	GYM25RD-H25-250	●	F
						L	GYHL3232P00-M25L	●	GYM25LD-H25-250	●	F

W3 = 刃幅　　D1 = 最初の溝入れ外径　　ar = 最大溝入れ深さ

*1　表記した寸法は、基準インサートにおける値です。その他のインサートを装着した場合はL1、L2、L4、F1が異なることがあります。
*2　表記した最大溝入れ深さarは、使用するインサートにより異なります。9−11ページのインサート寸法ar(Max.)をご参照ください。

●：標準在庫品

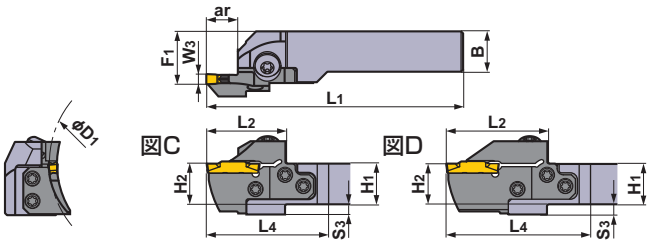

本図は右勝手(R)を示します。

＊ レンチ呼び記号末尾 **R**：クランプねじ用 **D**：モジュラーブレードねじ用

ホルダの対応部品

ホルダ	クランプねじ	モジュラーブレード止ねじ (5本)	レンチ ＊ (R / D)
GYHR/L2020K00-M25R/L	GY06013M (締付けトルク：6.0N·m)	TS55 (締付けトルク：5.0N·m)	TKY30R TKY25D
GYHR/L2525M00-M25R/L			
GYHR/L3225P00-M25R/L			
GYHR/L3232P00-M25R/L			

寸法 (mm) ＊1								加工形態
H1	B	L1	L2	L4	H2	F1	S3	
20	20	125	39	60	20	26	5	R
20	20	125	39	60	20	26	5	
25	25	150	39	57	25	28	—	
25	25	150	39	57	25	28	—	
32	25	170	39	57	32	28	—	
32	25	170	39	57	32	28	—	
32	32	170	39	57	32	35	—	
32	32	170	39	57	32	35	—	
20	20	136	50	71	20	26	5	
20	20	136	50	71	20	26	5	
25	25	161	50	68	25	28	—	
25	25	161	50	68	25	28	—	
32	25	181	50	68	32	28	—	
32	25	181	50	68	32	28	—	
32	32	181	50	68	32	35	—	
32	32	181	50	68	32	35	—	
20	20	125	39	60	20	26	5	L
20	20	125	39	60	20	26	5	
25	25	150	39	57	25	28	—	
25	25	150	39	57	25	28	—	
32	25	170	39	57	32	28	—	
32	25	170	39	57	32	28	—	
32	32	170	39	57	32	35	—	
32	32	170	39	57	32	35	—	
20	20	136	50	71	20	26	5	
20	20	136	50	71	20	26	5	
25	25	161	50	68	25	28	—	
25	25	161	50	68	25	28	—	
32	25	181	50	68	32	28	—	
32	25	181	50	68	32	28	—	
32	32	181	50	68	32	35	—	
32	32	181	50	68	32	35	—	

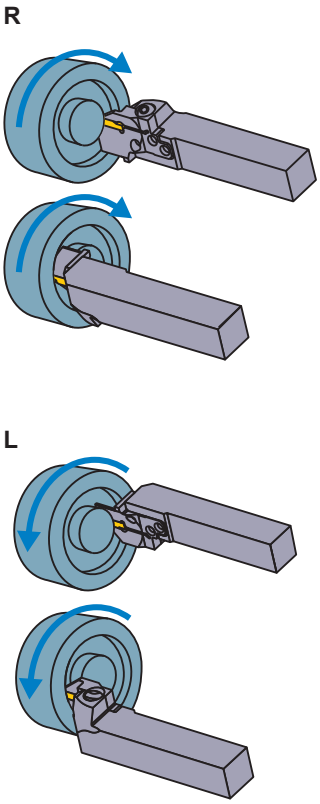

インサートの選択

シートサイズ	形状名
H	GY○○0475/0500/0524H○○○○-下記ブレーカ

溝入れ / 突切り加工用ブレーカ ➤ P9, P10

シートサイズ	W3 \ ブレーカ	GU (軟鋼用)	GS (低送り)	GM (中送り)	GFGS (高硬度)
H	4.75mm	●	●	●	●
	5.00mm	●	●	●	●

多機能加工用ブレーカ ➤ P10, P11

シートサイズ	W3 \ ブレーカ	MF (仕上げ)	MS (低送り)	MM (中送り)	BM (倣い)
					ボール形状
H	4.75mm				●
	Re 0.2	●			
	Re 0.4	●			
	Re 0.8	●			
	5.00mm				●
	Re 0.2	●			
	Re 0.4	●	●	●	
	Re 0.8	●	●	●	
	5.24mm	●			

● ：寸法掲載基準インサート

呼び記号の見方	➤ P7, P8
切削条件	➤ P95
使用上の注意点	➤ P97

GYシリーズ［端面用］

4 00°ストレートホルダ

インサート GY2M○○○○○○○○○-GS/-GM　インサート GY2G○○○○○○○○○-MF
インサート GY2M○○○○○○○○○-GU　インサート GY2M○○○○○○○○○-MS
インサート GY2M○○○○○○○○○-MM

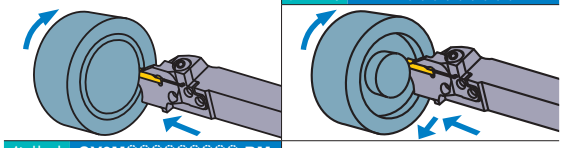

インサート GY2M○○○○○○○○○-BM

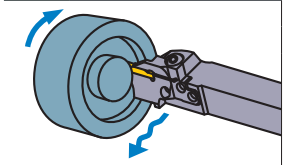

注1　モジュラーブレード、ホルダは別々にてご注文ください。
注2　右勝手(R)のホルダには、右勝手(R)のモジュラーブレードを、
左勝手(L)のホルダには、左勝手(L)のモジュラーブレードをセットしてください。

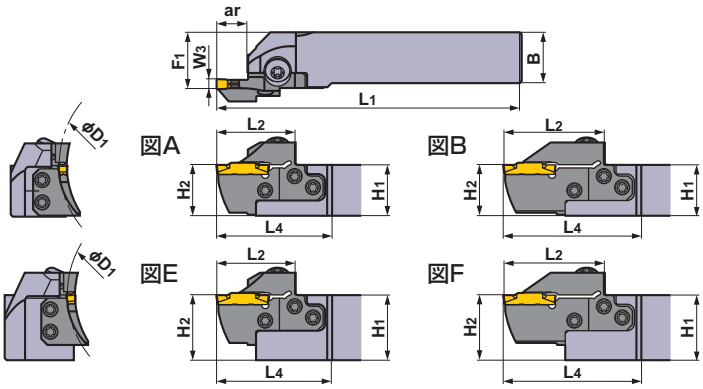

本図は右勝手(R)を示します。

シートサイズ	W3 (mm)	D1 (mm) 最小	D1 (mm) 最大	ar (mm)	タイプ	勝手 (R/L)	呼び記号 ホルダ	在庫	呼び記号 モジュラーブレード	在庫	図
J	6.00 6.31 6.35	50	70	14	モジュラー型	R	GYHR2020K00-M25R	●	GYM25RD-J14-050	●	C
						L	GYHL2020K00-M25L	●	GYM25LD-J14-050	●	C
					モジュラー型	R	GYHR2525M00-M25R	●	GYM25RD-J14-050	●	A
						L	GYHL2525M00-M25L	●	GYM25LD-J14-050	●	A
					モジュラー型	R	GYHR3225P00-M25R	●	GYM25RD-J14-050	●	E
						L	GYHL3225P00-M25L	●	GYM25LD-J14-050	●	E
					モジュラー型	R	GYHR3232P00-M25R	●	GYM25RD-J14-050	●	E
						L	GYHL3232P00-M25L	●	GYM25LD-J14-050	●	E
		70	110	14	モジュラー型	R	GYHR2020K00-M25R	●	GYM25RD-J14-070	●	C
						L	GYHL2020K00-M25L	●	GYM25LD-J14-070	●	C
					モジュラー型	R	GYHR2525M00-M25R	●	GYM25RD-J14-070	●	A
						L	GYHL2525M00-M25L	●	GYM25LD-J14-070	●	A
					モジュラー型	R	GYHR3225P00-M25R	●	GYM25RD-J14-070	●	E
						L	GYHL3225P00-M25L	●	GYM25LD-J14-070	●	E
					モジュラー型	R	GYHR3232P00-M25R	●	GYM25RD-J14-070	●	E
						L	GYHL3232P00-M25L	●	GYM25LD-J14-070	●	E
				25 *2	モジュラー型	R	GYHR2020K00-M25R	●	GYM25RD-J25-070	●	D
						L	GYHL2020K00-M25L	●	GYM25LD-J25-070	●	D
					モジュラー型	R	GYHR2525M00-M25R	●	GYM25RD-J25-070	●	B
						L	GYHL2525M00-M25L	●	GYM25LD-J25-070	●	B
					モジュラー型	R	GYHR3225P00-M25R	●	GYM25RD-J25-070	●	F
						L	GYHL3225P00-M25L	●	GYM25LD-J25-070	●	F
					モジュラー型	R	GYHR3232P00-M25R	●	GYM25RD-J25-070	●	F
						L	GYHL3232P00-M25L	●	GYM25LD-J25-070	●	F
		110	200	14	モジュラー型	R	GYHR2020K00-M25R	●	GYM25RD-J14-110	●	C
						L	GYHL2020K00-M25L	●	GYM25LD-J14-110	●	C
					モジュラー型	R	GYHR2525M00-M25R	●	GYM25RD-J14-110	●	A
						L	GYHL2525M00-M25L	●	GYM25LD-J14-110	●	A
					モジュラー型	R	GYHR3225P00-M25R	●	GYM25RD-J14-110	●	E
						L	GYHL3225P00-M25L	●	GYM25LD-J14-110	●	E
					モジュラー型	R	GYHR3232P00-M25R	●	GYM25RD-J14-110	●	E
						L	GYHL3232P00-M25L	●	GYM25LD-J14-110	●	E
				25 *2	モジュラー型	R	GYHR2020K00-M25R	●	GYM25RD-J25-110	●	D
						L	GYHL2020K00-M25L	●	GYM25LD-J25-110	●	D
					モジュラー型	R	GYHR2525M00-M25R	●	GYM25RD-J25-110	●	B
						L	GYHL2525M00-M25L	●	GYM25LD-J25-110	●	B
					モジュラー型	R	GYHR3225P00-M25R	●	GYM25RD-J25-110	●	F
						L	GYHL3225P00-M25L	●	GYM25LD-J25-110	●	F
					モジュラー型	R	GYHR3232P00-M25R	●	GYM25RD-J25-110	●	F
						L	GYHL3232P00-M25L	●	GYM25LD-J25-110	●	F

W3 = 刃幅　　D1 = 最初の溝入れ外径　　ar = 最大溝入れ深さ

*1　表記した寸法は、基準インサートにおける値です。その他のインサートを装着した場合はL1、L2、L4、F1が異なることがあります。
*2　表記した最大溝入れ深さarは、使用するインサートにより異なります。9−11ページのインサート寸法ar(Max.)をご参照ください。

●：標準在庫品

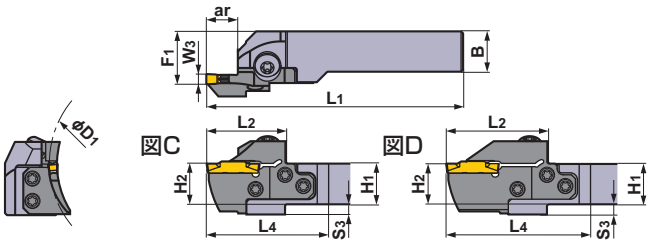

本図は右勝手(R)を示します。

＊ レンチ呼び記号末尾 **R**：クランプねじ用 **D**：モジュラーブレードねじ用

ホルダの対応部品

ホルダ	クランプねじ	モジュラーブレード止ねじ (5本)	レンチ ＊
GYHR/L2020K00-M25R/L	GY06013M (締付けトルク：6.0N·m)	TS55 (締付けトルク：5.0N·m)	TKY30R TKY25D
GYHR/L2525M00-M25R/L			
GYHR/L3225P00-M25R/L			
GYHR/L3232P00-M25R/L			

寸法 (mm) ＊1								加工形態
H1	B	L1	L2	L4	H2	F1	S3	
20	20	125	39	60	20	26	5	R
20	20	125	39	60	20	26	5	
25	25	150	39	57	25	28	—	
25	25	150	39	57	25	28	—	
32	25	170	39	57	32	28	—	
32	25	170	39	57	32	28	—	
32	32	170	39	57	32	35	—	
32	32	170	39	57	32	35	—	
20	20	125	39	60	20	26	5	
20	20	125	39	60	20	26	5	
25	25	150	39	57	25	28	—	
25	25	150	39	57	25	28	—	
32	25	170	39	57	32	28	—	
32	25	170	39	57	32	28	—	
32	32	170	39	57	32	35	—	
32	32	170	39	57	32	35	—	
20	20	136	50	71	20	26	5	
20	20	136	50	71	20	26	5	
25	25	161	50	68	25	28	—	
25	25	161	50	68	25	28	—	
32	25	181	50	68	32	28	—	
32	25	181	50	68	32	28	—	
32	32	181	50	68	32	35	—	
32	32	181	50	68	32	35	—	
20	20	125	39	60	20	26	5	L
20	20	125	39	60	20	26	5	
25	25	150	39	57	25	28	—	
25	25	150	39	57	25	28	—	
32	25	170	39	57	32	28	—	
32	25	170	39	57	32	28	—	
32	32	170	39	57	32	35	—	
32	32	170	39	57	32	35	—	
20	20	136	50	71	20	26	5	
20	20	136	50	71	20	26	5	
25	25	161	50	68	25	28	—	
25	25	161	50	68	25	28	—	
32	25	181	50	68	32	28	—	
32	25	181	50	68	32	28	—	
32	32	181	50	68	32	35	—	
32	32	181	50	68	32	35	—	

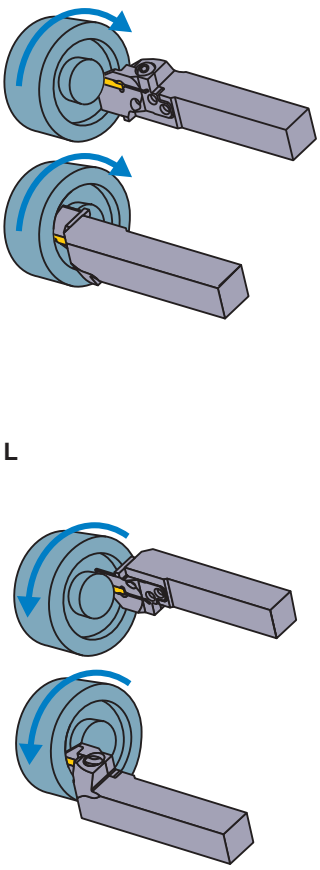

インサートの選択

シートサイズ	形状名
J	GY○○0600/0631/0635J○○○○-下記ブレーカ

溝入れ / 突切り加工用ブレーカ ➤ P9

シートサイズ	W3 \ ブレーカ	GU (軟鋼用)	GS (低送り)	GM (中送り)	GFGS (高硬度)
J	6.00mm	●	●	●	
	6.35mm	●	●	●	

多機能加工用ブレーカ ➤ P10, P11

シートサイズ	W3 \ ブレーカ	MF (仕上げ)	MS (低送り)	MM (中送り)	BM (倣い)
					ボール形状
J	6.00mm				●
	Re 0.2	●			
	Re 0.4	●	●	●	
	Re 0.8	●	●	●	
	6.31mm	●			
	6.35mm				●
	Re 0.2	●			
	Re 0.4	●			
	Re 0.8	●			

●：寸法掲載基準インサート

呼び記号の見方	➤ P7, P8
切削条件	➤ P95
使用上の注意点	➤ P97

GYシリーズ［端面用］

4 00°ストレートホルダ

インサート GY2M○○○○○○○○○-GS -GM
インサート GY2M○○○○○○○○○-GU
インサート GY2G○○○○○○○○○-MF
インサート GY2M○○○○○○○○○-MS
インサート GY2M○○○○○○○○○-MM

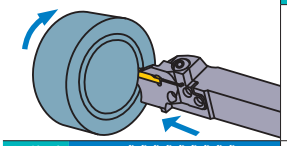

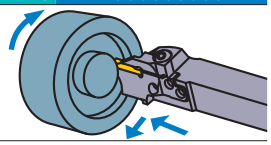

インサート GY2M○○○○○○○○○-BM

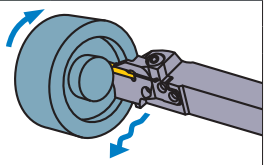

注1　モジュラーブレード、ホルダは別々にてご注文ください。
注2　右勝手(R)のホルダには、右勝手(R)のモジュラーブレードを、
左勝手(L)のホルダには、左勝手(L)のモジュラーブレードをセットしてください。

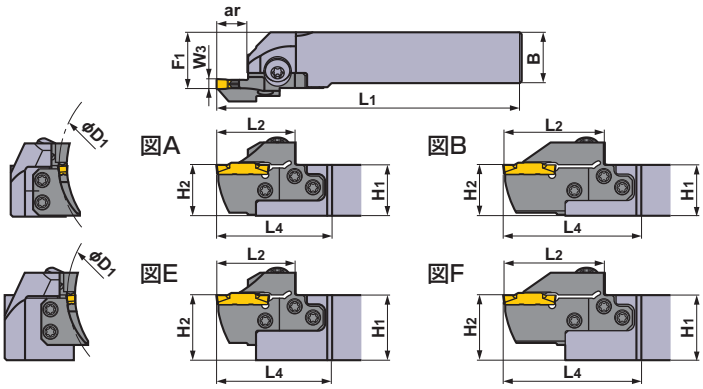

本図は右勝手(R)を示します。

シートサイズ	W3 (mm)	D1 (mm) 最小	D1 (mm) 最大	ar (mm)	タイプ	勝手 (R/L)	呼び記号 ホルダ	在庫	呼び記号 モジュラーブレード	在庫	図
J	6.00 6.31 6.35	170	280	14	モジュラー型	R	GYHR2020K00-M25R	●	GYM25RD-J14-170	●	C
						L	GYHL2020K00-M25L	●	GYM25LD-J14-170	●	C
					モジュラー型	R	GYHR2525M00-M25R	●	GYM25RD-J14-170	●	A
						L	GYHL2525M00-M25L	●	GYM25LD-J14-170	●	A
					モジュラー型	R	GYHR3225P00-M25R	●	GYM25RD-J14-170	●	E
						L	GYHL3225P00-M25L	●	GYM25LD-J14-170	●	E
					モジュラー型	R	GYHR3232P00-M25R	●	GYM25RD-J14-170	●	E
						L	GYHL3232P00-M25L	●	GYM25LD-J14-170	●	E
				25 *2	モジュラー型	R	GYHR2020K00-M25R	●	GYM25RD-J25-170	●	D
						L	GYHL2020K00-M25L	●	GYM25LD-J25-170	●	D
					モジュラー型	R	GYHR2525M00-M25R	●	GYM25RD-J25-170	●	B
						L	GYHL2525M00-M25L	●	GYM25LD-J25-170	●	B
					モジュラー型	R	GYHR3225P00-M25R	●	GYM25RD-J25-170	●	F
						L	GYHL3225P00-M25L	●	GYM25LD-J25-170	●	F
					モジュラー型	R	GYHR3232P00-M25R	●	GYM25RD-J25-170	●	F
						L	GYHL3232P00-M25L	●	GYM25LD-J25-170	●	F
		250	999	14	モジュラー型	R	GYHR2020K00-M25R	●	GYM25RD-J14-250	●	C
						L	GYHL2020K00-M25L	●	GYM25LD-J14-250	●	C
					モジュラー型	R	GYHR2525M00-M25R	●	GYM25RD-J14-250	●	A
						L	GYHL2525M00-M25L	●	GYM25LD-J14-250	●	A
					モジュラー型	R	GYHR3225P00-M25R	●	GYM25RD-J14-250	●	E
						L	GYHL3225P00-M25L	●	GYM25LD-J14-250	●	E
					モジュラー型	R	GYHR3232P00-M25R	●	GYM25RD-J14-250	●	E
						L	GYHL3232P00-M25L	●	GYM25LD-J14-250	●	E
				25 *2	モジュラー型	R	GYHR2020K00-M25R	●	GYM25RD-J25-250	●	D
						L	GYHL2020K00-M25L	●	GYM25LD-J25-250	●	D
					モジュラー型	R	GYHR2525M00-M25R	●	GYM25RD-J25-250	●	B
						L	GYHL2525M00-M25L	●	GYM25LD-J25-250	●	B
					モジュラー型	R	GYHR3225P00-M25R	●	GYM25RD-J25-250	●	F
						L	GYHL3225P00-M25L	●	GYM25LD-J25-250	●	F
					モジュラー型	R	GYHR3232P00-M25R	●	GYM25RD-J25-250	●	F
						L	GYHL3232P00-M25L	●	GYM25LD-J25-250	●	F

W3 = 刃幅　　D1 = 最初の溝入れ外径　　ar = 最大溝入れ深さ

*1　表記した寸法は、基準インサートにおける値です。その他のインサートを装着した場合はL1、L2、L4、F1が異なることがあります。
*2　表記した最大溝入れ深さarは、使用するインサートにより異なります。9−11ページのインサート寸法ar(Max.)をご参照ください。

●：標準在庫品

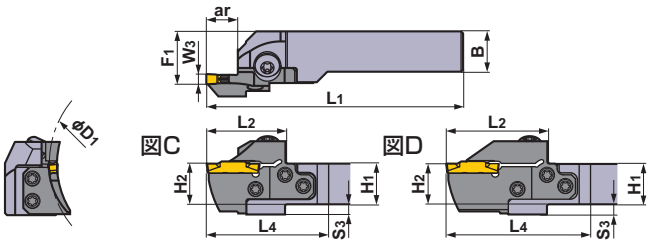

本図は右勝手(R)を示します。

＊ レンチ呼び記号末尾 **R**：クランプねじ用 **D**：モジュラーブレードねじ用

ホルダの対応部品

ホルダ	クランプねじ	モジュラーブレード止ねじ (5本)	レンチ ＊ (R / D)
GYHR/L2020K00-M25R/L	GY06013M (締付けトルク：6.0N·m)	TS55 (締付けトルク：5.0N·m)	TKY30R TKY25D
GYHR/L2525M00-M25R/L			
GYHR/L3225P00-M25R/L			
GYHR/L3232P00-M25R/L			

	寸法 (mm) ＊1								加工形態
	H1	B	L1	L2	L4	H2	F1	S3	
	20	20	125	39	60	20	26	5	R
	20	20	125	39	60	20	26	5	
	25	25	150	39	57	25	28	—	
	25	25	150	39	57	25	28	—	
	32	25	170	39	57	32	28	—	
	32	25	170	39	57	32	28	—	
	32	32	170	39	57	32	35	—	
	32	32	170	39	57	32	35	—	
	20	20	136	50	71	20	26	5	
	20	20	136	50	71	20	26	5	
	25	25	161	50	68	25	28	—	
	25	25	161	50	68	25	28	—	
	32	25	181	50	68	32	28	—	
	32	25	181	50	68	32	28	—	
	32	32	181	50	68	32	35	—	
	32	32	181	50	68	32	35	—	
	20	20	125	39	60	20	26	5	L
	20	20	125	39	60	20	26	5	
	25	25	150	39	57	25	28	—	
	25	25	150	39	57	25	28	—	
	32	25	170	39	57	32	28	—	
	32	25	170	39	57	32	28	—	
	32	32	170	39	57	32	35	—	
	32	32	170	39	57	32	35	—	
	20	20	136	50	71	20	26	5	
	20	20	136	50	71	20	26	5	
	25	25	161	50	68	25	28	—	
	25	25	161	50	68	25	28	—	
	32	25	181	50	68	32	28	—	
	32	25	181	50	68	32	28	—	
	32	32	181	50	68	32	35	—	
	32	32	181	50	68	32	35	—	

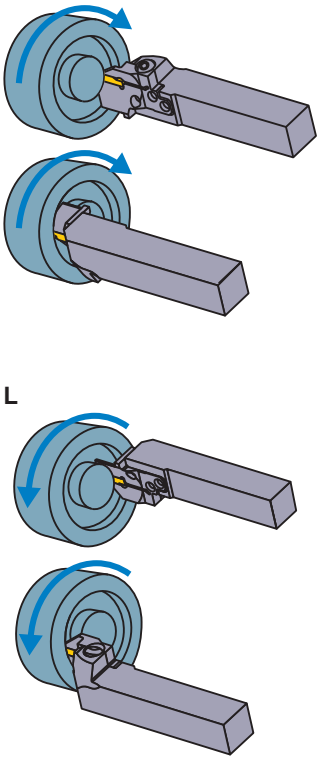

インサートの選択

シートサイズ	形状名
J	GY○○0600/0631/0635J○○○○-下記ブレーカ

溝入れ / 突切り加工用ブレーカ ➤ P9

シートサイズ	ブレーカ / W3	GU (軟鋼用)	GS (低送り)	GM (中送り)	GFGS (高硬度)
J	6.00mm	●	●	●	
	6.35mm	●	●	●	

多機能加工用ブレーカ ➤ P10, P11

シートサイズ	ブレーカ / W3	MF (仕上げ)	MS (低送り)	MM (中送り)	BM (倣い)
					ボール形状
J	6.00mm				●
	Re 0.2	●			
	Re 0.4	●	●	●	
	Re 0.8	●	●	●	
	6.31mm	●			
	6.35mm				●
	Re 0.2	●			
	Re 0.4	●			
	Re 0.8	●			

● ：寸法掲載基準インサート

呼び記号の見方	➤ P7, P8
切削条件	➤ P95
使用上の注意点	➤ P97

GYシリーズ［端面用］

5 90°L形ホルダ

インサート	GY2M○○○○○○○○○○-GS/GM	インサート	GY2G○○○○○○○○○○-MF
インサート	GY2M○○○○○○○○○○-GU	インサート	GY2M○○○○○○○○○○-MS
インサート	GY1G○○○○○○○○○○-GF/GS	インサート	GY2M○○○○○○○○○○-MM

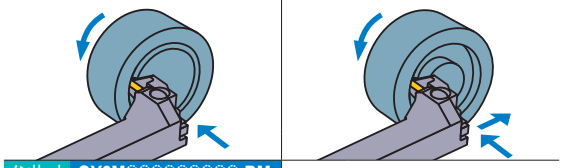

インサート GY2M○○○○○○○○○○-BM

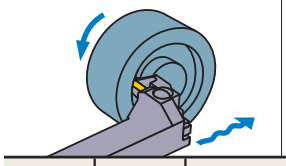

注1　モジュラーブレード、ホルダは別々にてご注文ください。
注2　右勝手(R)のホルダには、左勝手(L)のモジュラーブレードを、
　　左勝手(L)のホルダには、右勝手(R)のモジュラーブレードをセットしてください。

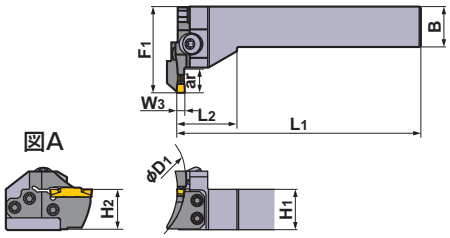

本図は右勝手(R)を示します。

シートサイズ	W3 (mm)	D1 (mm) 最小	D1 (mm) 最大	ar (mm)	タイプ	勝手 (R/L)	呼び記号 ホルダ	在庫	呼び記号 モジュラーブレード	在庫	図
D	2.00 2.24	40	50	12	モジュラー型	R	GYHR2525M90-M25L	●	GYM25LD-D12-040	●	A
						L	GYHL2525M90-M25R	●	GYM25RD-D12-040	●	A
		50	60	12	モジュラー型	R	GYHR2525M90-M25L	●	GYM25LD-D12-050	●	A
						L	GYHL2525M90-M25R	●	GYM25RD-D12-050	●	A
		60	75	12	モジュラー型	R	GYHR2525M90-M25L	●	GYM25LD-D12-060	●	A
						L	GYHL2525M90-M25R	●	GYM25RD-D12-060	●	A
		75	100	12	モジュラー型	R	GYHR2525M90-M25L	●	GYM25LD-D12-075	●	A
						L	GYHL2525M90-M25R	●	GYM25RD-D12-075	●	A
		100	150	12	モジュラー型	R	GYHR2525M90-M25L	●	GYM25LD-D12-100	●	A
						L	GYHL2525M90-M25R	●	GYM25RD-D12-100	●	A
		135	200	12	モジュラー型	R	GYHR2525M90-M25L	●	GYM25LD-D12-135	●	A
						L	GYHL2525M90-M25R	●	GYM25RD-D12-135	●	A
		180	250	12	モジュラー型	R	GYHR2525M90-M25L	●	GYM25LD-D12-180	●	A
						L	GYHL2525M90-M25R	●	GYM25RD-D12-180	●	A
E	2.39 2.50 2.74	40	50	12	モジュラー型	R	GYHR2525M90-M25L	●	GYM25LD-E12-040	●	A
						L	GYHL2525M90-M25R	●	GYM25RD-E12-040	●	A
		50	60	12	モジュラー型	R	GYHR2525M90-M25L	●	GYM25LD-E12-050	●	A
						L	GYHL2525M90-M25R	●	GYM25RD-E12-050	●	A
		60	75	12	モジュラー型	R	GYHR2525M90-M25L	●	GYM25LD-E12-060	●	A
						L	GYHL2525M90-M25R	●	GYM25RD-E12-060	●	A
		75	100	12	モジュラー型	R	GYHR2525M90-M25L	●	GYM25LD-E12-075	●	A
						L	GYHL2525M90-M25R	●	GYM25RD-E12-075	●	A
		100	150	12	モジュラー型	R	GYHR2525M90-M25L	●	GYM25LD-E12-100	●	A
						L	GYHL2525M90-M25R	●	GYM25RD-E12-100	●	A
		135	200	12	モジュラー型	R	GYHR2525M90-M25L	●	GYM25LD-E12-135	●	A
						L	GYHL2525M90-M25R	●	GYM25RD-E12-135	●	A
		180	250	12	モジュラー型	R	GYHR2525M90-M25L	●	GYM25LD-E12-180	●	A
						L	GYHL2525M90-M25R	●	GYM25RD-E12-180	●	A

W3 = 刃幅　　D1 = 最初の溝入れ外径　　ar = 最大溝入れ深さ

＊1　表記した寸法は、基準インサートにおける値です。その他のインサートを装着した場合はL1、L2、F1が異なることがあります。

●：標準在庫品

＊レンチ呼び記号末尾 **R**：クランプねじ用 **D**：モジュラーブレードねじ用

ホルダの対応部品

ホルダ	クランプねじ	モジュラーブレード止ねじ (5本)	レンチ ＊ (R / D)
GYHR2525M90-M25L	GY06013M (締付けトルク：6.0N·m)	TS55 (締付けトルク：5.0N·m)	TKY30R TKY25D
GYHL2525M90-M25R			

寸法 (mm) ＊1					
H_1	B	L_1	L_2	H_2	F_1
25	25	150	38	25	53
25	25	150	38	25	53
25	25	150	38	25	53
25	25	150	38	25	53
25	25	150	38	25	53
25	25	150	38	25	53
25	25	150	38	25	53
25	25	150	38	25	53
25	25	150	38	25	53
25	25	150	38	25	53
25	25	150	38	25	53
25	25	150	38	25	53
25	25	150	38	25	53
25	25	150	38	25	53
25	25	150	38	25	53
25	25	150	38	25	53
25	25	150	38	25	53
25	25	150	38	25	53
25	25	150	38	25	53
25	25	150	38	25	53
25	25	150	38	25	53
25	25	150	38	25	53
25	25	150	38	25	53
25	25	150	38	25	53

加工形態

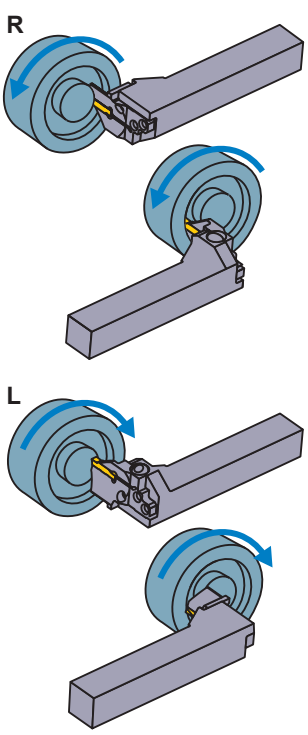

インサートの選択

シートサイズ	形状名
D	GY○○0200/0224D○○○○-下記ブレーカ
E	GY○○0239/0250/0274E○○○○-下記ブレーカ

溝入れ / 突切り加工用ブレーカ ➤ P9, P10

シートサイズ	W_3 ＼ ブレーカ	GU (軟鋼用)	GS (低送り)	GM (中送り)	GFGS (高硬度)
D	2.00mm	●	●	●	●
E	2.39mm	●	●	●	●
	2.50mm	●	●	●	●

多機能加工用ブレーカ ➤ P10, P11

シートサイズ	W_3 ＼ ブレーカ	MF (仕上げ)	MS (低送り)	MM (中送り)	BM (倣い)
					ボール形状
D	2.00mm	●	●	●	●
	2.24mm	●			
E	2.39mm	●			
	2.50mm	●	●	●	●
	2.74mm	●			

●：寸法掲載基準インサート

呼び記号の見方	➤ P7, P8
切削条件	➤ P95
使用上の注意点	➤ P97

GYシリーズ［端面用］

5 90°L形ホルダ

インサート	GY2M○○○○○○○○○○-GS GM	インサート	GY2G○○○○○○○○○○-MF
インサート	GY2M○○○○○○○○○○-GU	インサート	GY2M○○○○○○○○○○-MS
インサート	GY1G○○○○○○○○○○- GF GS	インサート	GY2M○○○○○○○○○○-MM
インサート	GY2M○○○○○○○○○○-BM		

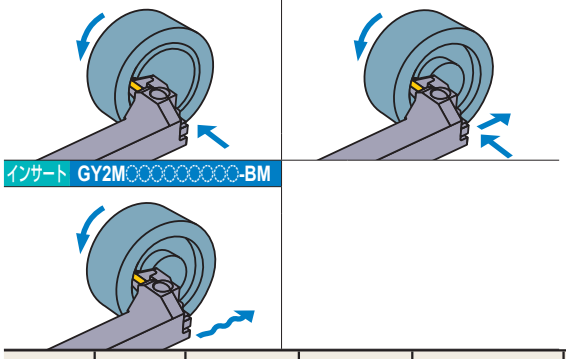

注1　モジュラーブレード、ホルダは別々にてご注文ください。
注2　右勝手(R)のホルダには、左勝手(L)のモジュラーブレードを、
　　左勝手(L)のホルダには、右勝手(R)のモジュラーブレードをセットしてください。

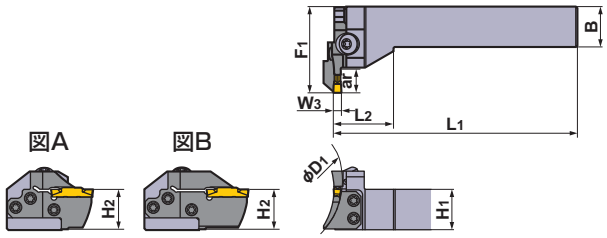

本図は右勝手(R)を示します。

シートサイズ	W3 (mm)	D1 (mm) 最小	D1 (mm) 最大	ar (mm)	タイプ	勝手 (R/L)	呼び記号 ホルダ	在庫	呼び記号 モジュラーブレード	在庫	図
F	3.00 3.18 3.24	35	40	12	モジュラー型	R	GYHR2525M90-M25L	●	GYM25LD-F12-035	●	A
						L	GYHL2525M90-M25R	●	GYM25RD-F12-035	●	A
		40	50	12	モジュラー型	R	GYHR2525M90-M25L	●	GYM25LD-F12-040	●	A
						L	GYHL2525M90-M25R	●	GYM25RD-F12-040	●	A
		50	60	12	モジュラー型	R	GYHR2525M90-M25L	●	GYM25LD-F12-050	●	A
						L	GYHL2525M90-M25R	●	GYM25RD-F12-050	●	A
		60	75	12	モジュラー型	R	GYHR2525M90-M25L	●	GYM25LD-F12-060	●	A
						L	GYHL2525M90-M25R	●	GYM25RD-F12-060	●	A
				20 *2	モジュラー型	R	GYHR2525M90-M25L	●	GYM25LD-F20-060	●	B
						L	GYHL2525M90-M25R	●	GYM25RD-F20-060	●	B
		75	100	12	モジュラー型	R	GYHR2525M90-M25L	●	GYM25LD-F12-075	●	A
						L	GYHL2525M90-M25R	●	GYM25RD-F12-075	●	A
				20 *2	モジュラー型	R	GYHR2525M90-M25L	●	GYM25LD-F20-075	●	B
						L	GYHL2525M90-M25R	●	GYM25RD-F20-075	●	B
		100	150	12	モジュラー型	R	GYHR2525M90-M25L	●	GYM25LD-F12-100	●	A
						L	GYHL2525M90-M25R	●	GYM25RD-F12-100	●	A
				20 *2	モジュラー型	R	GYHR2525M90-M25L	●	GYM25LD-F20-100	●	B
						L	GYHL2525M90-M25R	●	GYM25RD-F20-100	●	B
		135	200	12	モジュラー型	R	GYHR2525M90-M25L	●	GYM25LD-F12-135	●	A
						L	GYHL2525M90-M25R	●	GYM25RD-F12-135	●	A
				20 *2	モジュラー型	R	GYHR2525M90-M25L	●	GYM25LD-F20-135	●	B
						L	GYHL2525M90-M25R	●	GYM25RD-F20-135	●	B
		180	250	12	モジュラー型	R	GYHR2525M90-M25L	●	GYM25LD-F12-180	●	A
						L	GYHL2525M90-M25R	●	GYM25RD-F12-180	●	A
				20 *2	モジュラー型	R	GYHR2525M90-M25L	●	GYM25LD-F20-180	●	B
						L	GYHL2525M90-M25R	●	GYM25RD-F20-180	●	B
		225	999	12	モジュラー型	R	GYHR2525M90-M25L	●	GYM25LD-F12-225	●	A
						L	GYHL2525M90-M25R	●	GYM25RD-F12-225	●	A
				20 *2	モジュラー型	R	GYHR2525M90-M25L	●	GYM25LD-F20-225	●	B
						L	GYHL2525M90-M25R	●	GYM25RD-F20-225	●	B

W3 = 刃幅　　D1 = 最初の溝入れ外径　　ar = 最大溝入れ深さ

*1　表記した寸法は、基準インサートにおける値です。その他のインサートを装着した場合はL1、L2、F1が異なることがあります。
*2　表記した最大溝入れ深さarは、使用するインサートにより異なります。9−11ページのインサート寸法ar(Max.)をご参照ください。

●：標準在庫品

＊レンチ呼び記号末尾 **R**：クランプねじ用 **D**：モジュラーブレードねじ用

ホルダの対応部品

ホルダ	クランプねじ	モジュラーブレード止ねじ (5本)	レンチ ＊ (R / D)
GYHR2525M90-M25L	GY06013M (締付けトルク：6.0N·m)	TS55 (締付けトルク：5.0N·m)	TKY30R TKY25D
GYHL2525M90-M25R			

寸法 (mm) ＊1						加工形態
H_1	B	L_1	L_2	H_2	F_1	
25	25	150	38	25	53	R
25	25	150	38	25	53	
25	25	150	38	25	53	
25	25	150	38	25	53	
25	25	150	38	25	53	
25	25	150	38	25	53	
25	25	150	38	25	53	
25	25	150	38	25	53	
25	25	150	38	25	59	
25	25	150	38	25	59	
25	25	150	38	25	53	
25	25	150	38	25	53	
25	25	150	38	25	59	
25	25	150	38	25	59	
25	25	150	38	25	53	
25	25	150	38	25	53	
25	25	150	38	25	59	
25	25	150	38	25	59	
25	25	150	38	25	53	
25	25	150	38	25	53	
25	25	150	38	25	59	
25	25	150	38	25	59	
25	25	150	38	25	53	
25	25	150	38	25	53	
25	25	150	38	25	59	
25	25	150	38	25	59	
25	25	150	38	25	53	
25	25	150	38	25	53	
25	25	150	38	25	59	
25	25	150	38	25	59	
25	25	150	38	25	53	
25	25	150	38	25	53	
25	25	150	38	25	59	
25	25	150	38	25	59	
25	25	150	38	25	53	
25	25	150	38	25	53	
25	25	150	38	25	59	
25	25	150	38	25	59	
25	25	150	38	25	53	
25	25	150	38	25	53	
25	25	150	38	25	59	
25	25	150	38	25	59	

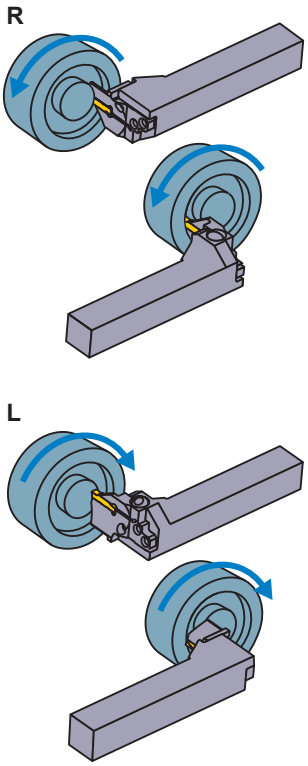

インサートの選択

シートサイズ	形状名
F	GY○○0300/0318/0324F○○○○-下記ブレーカ

溝入れ / 突切り加工用ブレーカ ➤ P9, P10

シートサイズ	ブレーカ / W_3	GU (軟鋼用)	GS (低送り)	GM (中送り)	GFGS (高硬度)
F	3.00mm	●	●	●	●
	3.18mm	●	●	●	●

多機能加工用ブレーカ ➤ P10, P11

シートサイズ	ブレーカ / W_3	MF (仕上げ)	MS (低送り)	MM (中送り)	BM (倣い) ボール形状
F	3.00mm				●
	Re 0.2	●	●	●	
	Re 0.4	●	●	●	
	Re 0.8			●	
	3.18mm				●
	Re 0.2	●			
	Re 0.4	●			
	3.24mm	●			

●：寸法掲載基準インサート

呼び記号の見方	➤ P7, P8
切削条件	➤ P95
使用上の注意点	➤ P97

GYシリーズ［端面用］

5 90°L形ホルダ

インサート	GY2M○○○○○○○○○○-GS GM	インサート	GY2G○○○○○○○○○○-MF
インサート	GY2M○○○○○○○○○○-GU	インサート	GY2M○○○○○○○○○○-MS
インサート	GY1G○○○○○○○○○○- GF GS	インサート	GY2M○○○○○○○○○○-MM

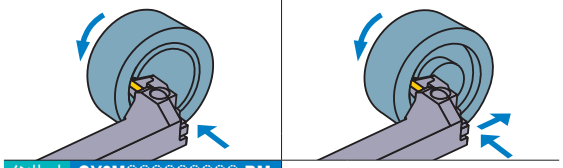

インサート GY2M○○○○○○○○○○-BM

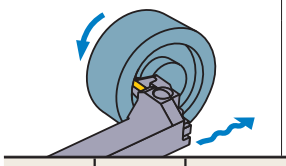

注1　モジュラーブレード、ホルダは別々にてご注文ください。
注2　右勝手(R)のホルダには、左勝手(L)のモジュラーブレードを、
　　左勝手(L)のホルダには、右勝手(R)のホルダにはモジュラーブレードをセットしてください。

図A

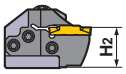

図B

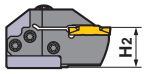

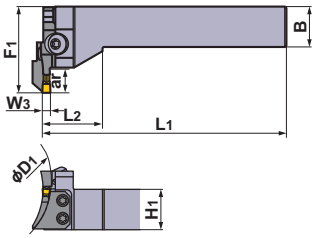

本図は右勝手(R)を示します。

シートサイズ	W3 (mm)	D1 (mm) 最小	D1 (mm) 最大	ar (mm)	タイプ	勝手 (R/L)	呼び記号 ホルダ	在庫	呼び記号 モジュラーブレード	在庫	図
G	4.00 4.24	40	50	14	モジュラー型	R	GYHR2525M90-M25L	●	GYM25LD-G14-040	●	A
						L	GYHL2525M90-M25R	●	GYM25RD-G14-040	●	A
		50	60	14	モジュラー型	R	GYHR2525M90-M25L	●	GYM25LD-G14-050	●	A
						L	GYHL2525M90-M25R	●	GYM25RD-G14-050	●	A
		60	85	14	モジュラー型	R	GYHR2525M90-M25L	●	GYM25LD-G14-060	●	A
						L	GYHL2525M90-M25R	●	GYM25RD-G14-060	●	A
				25 *2	モジュラー型	R	GYHR2525M90-M25L	●	GYM25LD-G25-060	●	B
						L	GYHL2525M90-M25R	●	GYM25RD-G25-060	●	B
		85	125	14	モジュラー型	R	GYHR2525M90-M25L	●	GYM25LD-G14-085	●	A
						L	GYHL2525M90-M25R	●	GYM25RD-G14-085	●	A
				25 *2	モジュラー型	R	GYHR2525M90-M25L	●	GYM25LD-G25-085	●	B
						L	GYHL2525M90-M25R	●	GYM25RD-G25-085	●	B
		125	200	14	モジュラー型	R	GYHR2525M90-M25L	●	GYM25LD-G14-125	●	A
						L	GYHL2525M90-M25R	●	GYM25RD-G14-125	●	A
				25 *2	モジュラー型	R	GYHR2525M90-M25L	●	GYM25LD-G25-125	●	B
						L	GYHL2525M90-M25R	●	GYM25RD-G25-125	●	B
		180	280	14	モジュラー型	R	GYHR2525M90-M25L	●	GYM25LD-G14-180	●	A
						L	GYHL2525M90-M25R	●	GYM25RD-G14-180	●	A
				25 *2	モジュラー型	R	GYHR2525M90-M25L	●	GYM25LD-G25-180	●	B
						L	GYHL2525M90-M25R	●	GYM25RD-G25-180	●	B
		250	999	14	モジュラー型	R	GYHR2525M90-M25L	●	GYM25LD-G14-250	●	A
						L	GYHL2525M90-M25R	●	GYM25RD-G14-250	●	A
				25 *2	モジュラー型	R	GYHR2525M90-M25L	●	GYM25LD-G25-250	●	B
						L	GYHL2525M90-M25R	●	GYM25RD-G25-250	●	B

W3 = 刃幅　　D1 = 最初の溝入れ外径　　ar = 最大溝入れ深さ

*1　表記した寸法は、基準インサートにおける値です。その他のインサートを装着した場合はL1、L2、F1が異なることがあります。
*2　表記した最大溝入れ深さarは、使用するインサートにより異なります。9−11ページのインサート寸法ar(Max.)をご参照ください。

●：標準在庫品

＊レンチ呼び記号末尾 **R**：クランプねじ用 **D**：モジュラーブレードねじ用

ホルダの対応部品

ホルダ	クランプねじ	モジュラーブレード止ねじ (5本)	レンチ ＊
GYHR2525M90-M25L	GY06013M (締付けトルク：6.0N·m)	TS55 (締付けトルク：5.0N·m)	TKY30R TKY25D
GYHL2525M90-M25R			

寸法 (mm) ＊1						加工形態
H1	B	L1	L2	H2	F1	
25	25	150	38	25	53	R
25	25	150	38	25	53	
25	25	150	38	25	53	
25	25	150	38	25	53	
25	25	150	38	25	53	
25	25	150	38	25	53	
25	25	150	38	25	64	
25	25	150	38	25	64	
25	25	150	38	25	53	
25	25	150	38	25	53	
25	25	150	38	25	64	
25	25	150	38	25	64	
25	25	150	38	25	53	
25	25	150	38	25	53	
25	25	150	38	25	64	
25	25	150	38	25	64	
25	25	150	38	25	53	
25	25	150	38	25	53	
25	25	150	38	25	64	
25	25	150	38	25	64	
25	25	150	38	25	53	
25	25	150	38	25	53	
25	25	150	38	25	64	
25	25	150	38	25	64	

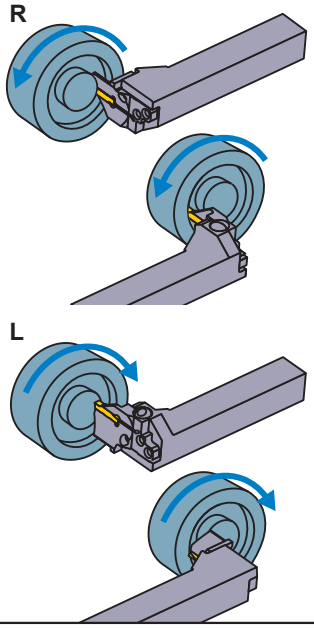

インサートの選択

シートサイズ	形状名
G	GY○○0400/0424G○○○○-下記ブレーカ

溝入れ / 突切り加工用ブレーカ ➤ P9, P10

シートサイズ	ブレーカ / W3	GU (軟鋼用)	GS (低送り)	GM (中送り)	GFGS (高硬度)
G	4.00mm	●	●	●	●

多機能加工用ブレーカ ➤ P10, P11

シートサイズ	ブレーカ / W3	MF (仕上げ)	MS (低送り)	MM (中送り)	BM (倣い)
					ボール形状
G	4.00mm				●
	Re 0.2	●	●	●	
	Re 0.4	●	●	●	
	Re 0.8	●		●	
	4.24mm	●			

●：寸法掲載基準インサート

呼び記号の見方	➤ P7, P8
切削条件	➤ P95
使用上の注意点	➤ P97

GYシリーズ［端面用］

5 90°L形ホルダ

インサート	GY2M○○○○○○○○○○-GS/GM	インサート	GY2G○○○○○○○○○○-MF
インサート	GY2M○○○○○○○○○○-GU	インサート	GY2M○○○○○○○○○○-MS
インサート	GY1G○○○○○○○○○○-GF/GS	インサート	GY2M○○○○○○○○○○-MM

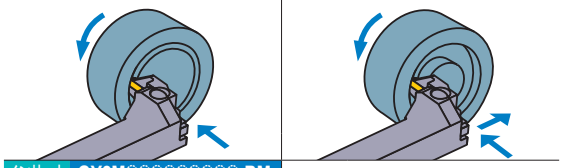

インサート GY2M○○○○○○○○○○-BM

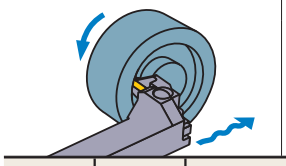

注1　モジュラーブレード、ホルダは別々にてご注文ください。
注2　右勝手(R)のホルダには、左勝手(L)のモジュラーブレードを、
　　左勝手(L)のホルダには、右勝手(R)のホルダにはモジュラーブレードをセットしてください。

図A

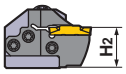

図B

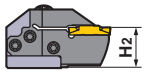

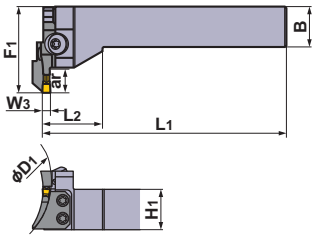

本図は右勝手(R)を示します。

シートサイズ	W3 (mm)	D1 (mm) 最小	D1 (mm) 最大	ar (mm)	タイプ	勝手 (R/L)	呼び記号 ホルダ	在庫	呼び記号 モジュラーブレード	在庫	図
H	4.75 5.00 5.24	50	60	14	モジュラー型	R	GYHR2525M90-M25L	●	GYM25LD-H14-050	●	A
						L	GYHL2525M90-M25R	●	GYM25RD-H14-050	●	A
		60	85	14	モジュラー型	R	GYHR2525M90-M25L	●	GYM25LD-H14-060	●	A
						L	GYHL2525M90-M25R	●	GYM25RD-H14-060	●	A
				25 *2	モジュラー型	R	GYHR2525M90-M25L	●	GYM25LD-H25-060	●	B
						L	GYHL2525M90-M25R	●	GYM25RD-H25-060	●	B
		85	125	14	モジュラー型	R	GYHR2525M90-M25L	●	GYM25LD-H14-085	●	A
						L	GYHL2525M90-M25R	●	GYM25RD-H14-085	●	A
				25 *2	モジュラー型	R	GYHR2525M90-M25L	●	GYM25LD-H25-085	●	B
						L	GYHL2525M90-M25R	●	GYM25RD-H25-085	●	B
		125	200	14	モジュラー型	R	GYHR2525M90-M25L	●	GYM25LD-H14-125	●	A
						L	GYHL2525M90-M25R	●	GYM25RD-H14-125	●	A
				25 *2	モジュラー型	R	GYHR2525M90-M25L	●	GYM25LD-H25-125	●	B
						L	GYHL2525M90-M25R	●	GYM25RD-H25-125	●	B
		180	280	14	モジュラー型	R	GYHR2525M90-M25L	●	GYM25LD-H14-180	●	A
						L	GYHL2525M90-M25R	●	GYM25RD-H14-180	●	A
				25 *2	モジュラー型	R	GYHR2525M90-M25L	●	GYM25LD-H25-180	●	B
						L	GYHL2525M90-M25R	●	GYM25RD-H25-180	●	B
		250	999	14	モジュラー型	R	GYHR2525M90-M25L	●	GYM25LD-H14-250	●	A
						L	GYHL2525M90-M25R	●	GYM25RD-H14-250	●	A
				25 *2	モジュラー型	R	GYHR2525M90-M25L	●	GYM25LD-H25-250	●	B
						L	GYHL2525M90-M25R	●	GYM25RD-H25-250	●	B

W3 = 刃幅　　D1 = 最初の溝入れ外径　　ar = 最大溝入れ深さ

*1　表記した寸法は、基準インサートにおける値です。その他のインサートを装着した場合はL1、L2、F1が異なることがあります。
*2　表記した最大溝入れ深さarは、使用するインサートにより異なります。9−11ページのインサート寸法ar(Max.)をご参照ください。

●：標準在庫品

＊レンチ呼び記号末尾 **R**：クランプねじ用 **D**：モジュラーブレードねじ用

ホルダの対応部品

ホルダ	クランプねじ	モジュラーブレード止ねじ (5本)	レンチ ＊ (R / D)
GYHR2525M90-M25L	GY06013M（締付けトルク：6.0N·m）	TS55（締付けトルク：5.0N·m）	TKY30R TKY25D
GYHL2525M90-M25R			

寸法 (mm) ＊1						加工形態
H_1	B	L_1	L_2	H_2	F_1	
25	25	150	38	25	53	R
25	25	150	38	25	53	
25	25	150	38	25	53	
25	25	150	38	25	53	
25	25	150	38	25	64	
25	25	150	38	25	64	
25	25	150	38	25	53	
25	25	150	38	25	53	
25	25	150	38	25	64	
25	25	150	38	25	64	
25	25	150	38	25	53	
25	25	150	38	25	53	
25	25	150	38	25	64	
25	25	150	38	25	64	
25	25	150	38	25	53	
25	25	150	38	25	53	
25	25	150	38	25	64	
25	25	150	38	25	64	
25	25	150	38	25	53	
25	25	150	38	25	53	
25	25	150	38	25	64	
25	25	150	38	25	64	

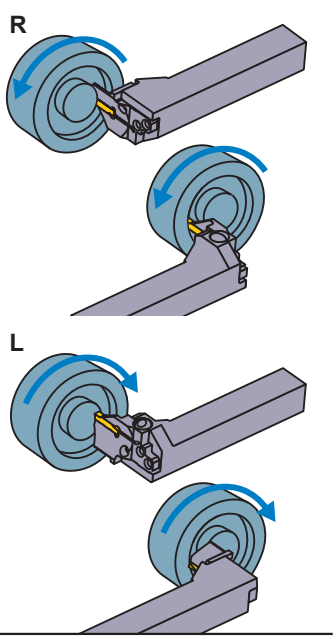

インサートの選択

シートサイズ	形状名
H	GY○○0475/0500/0524H○○○○-下記ブレーカ

溝入れ / 突切り加工用ブレーカ ➤ P9, P10

シートサイズ	ブレーカ / W_3	GU（軟鋼用）	GS（低送り）	GM（中送り）	GFGS（高硬度）
H	4.75mm	●	●	●	●
	5.00mm	●	●	●	●

多機能加工用ブレーカ ➤ P10, P11

シートサイズ	ブレーカ / W_3	MF（仕上げ）	MS（低送り）	MM（中送り）	BM（倣い）
					ボール形状
H	4.75mm				●
	Re 0.2	●			
	Re 0.4	●			
	Re 0.8	●			
	5.00mm				●
	Re 0.2	●			
	Re 0.4	●	●	●	
	Re 0.8	●	●	●	
	5.24mm	●			

●：寸法掲載基準インサート

呼び記号の見方	➤ P7, P8
切削条件	➤ P95
使用上の注意点	➤ P97

GYシリーズ［端面用］

5 90°L形ホルダ

インサート	GY2M○○○○○○○○○○-GS/GM	インサート	GY2G○○○○○○○○○○-MF
インサート	GY2M○○○○○○○○○○-GU	インサート	GY2M○○○○○○○○○○-MS
インサート	GY1G○○○○○○○○○○-GF/GS	インサート	GY2M○○○○○○○○○○-MM
インサート	GY2M○○○○○○○○○○-BM		

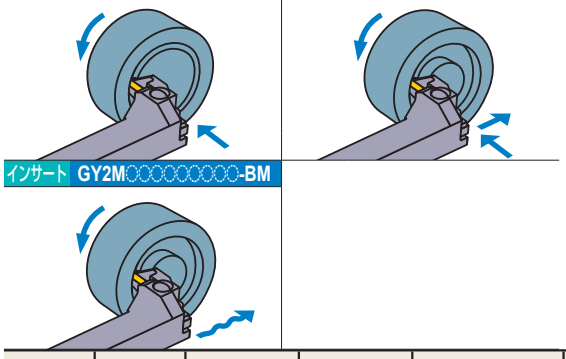

注1　モジュラーブレード、ホルダは別々にてご注文ください。
注2　右勝手(R)のホルダには、左勝手(L)のモジュラーブレードを、
左勝手(L)のホルダには、右勝手(R)のホルダにはモジュラーブレードをセットしてください。

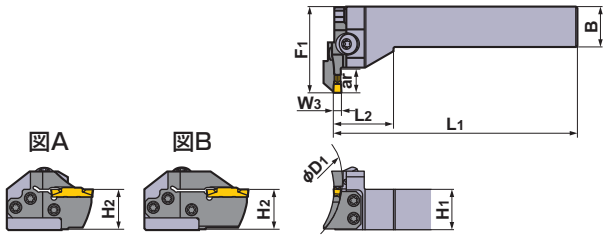

本図は右勝手(R)を示します。

シートサイズ	W3 (mm)	D1 (mm) 最小	D1 (mm) 最大	ar (mm)	タイプ	勝手 (R/L)	呼び記号 ホルダ	在庫	呼び記号 モジュラーブレード	在庫	図
J	6.00 6.31 6.35	50	70	14	モジュラー型	R	GYHR2525M90-M25L	●	GYM25LD-J14-050	●	A
						L	GYHL2525M90-M25R	●	GYM25RD-J14-050	●	A
		70	110	14	モジュラー型	R	GYHR2525M90-M25L	●	GYM25LD-J14-070	●	A
						L	GYHL2525M90-M25R	●	GYM25RD-J14-070	●	A
				25 *2	モジュラー型	R	GYHR2525M90-M25L	●	GYM25LD-J25-070	●	B
						L	GYHL2525M90-M25R	●	GYM25RD-J25-070	●	B
		110	200	14	モジュラー型	R	GYHR2525M90-M25L	●	GYM25LD-J14-110	●	A
						L	GYHL2525M90-M25R	●	GYM25RD-J14-110	●	A
				25 *2	モジュラー型	R	GYHR2525M90-M25L	●	GYM25LD-J25-110	●	B
						L	GYHL2525M90-M25R	●	GYM25RD-J25-110	●	B
		170	280	14	モジュラー型	R	GYHR2525M90-M25L	●	GYM25LD-J14-170	●	A
						L	GYHL2525M90-M25R	●	GYM25RD-J14-170	●	A
				25 *2	モジュラー型	R	GYHR2525M90-M25L	●	GYM25LD-J25-170	●	B
						L	GYHL2525M90-M25R	●	GYM25RD-J25-170	●	B
		250	999	14	モジュラー型	R	GYHR2525M90-M25L	●	GYM25LD-J14-250	●	A
						L	GYHL2525M90-M25R	●	GYM25RD-J14-250	●	A
				25 *2	モジュラー型	R	GYHR2525M90-M25L	●	GYM25LD-J25-250	●	B
						L	GYHL2525M90-M25R	●	GYM25RD-J25-250	●	B

W3 = 刃幅　　D1 = 最初の溝入れ外径　　ar = 最大溝入れ深さ

*1　表記した寸法は、基準インサートにおける値です。その他のインサートを装着した場合はL1、L2、F1が異なることがあります。
*2　表記した最大溝入れ深さarは、使用するインサートにより異なります。9−11ページのインサート寸法ar(Max.)をご参照ください。

●：標準在庫品

＊レンチ呼び記号末尾 **R**：クランプねじ用 **D**：モジュラーブレードねじ用

ホルダの対応部品

ホルダ	クランプねじ	モジュラーブレード止ねじ (5本)	レンチ ＊ (R / D)
GYHR2525M90-M25L	GY06013M (締付けトルク：6.0N·m)	TS55 (締付けトルク：5.0N·m)	TKY30R TKY25D
GYHL2525M90-M25R			

寸法 (mm) ＊1						加工形態
H_1	B	L_1	L_2	H_2	F_1	
25	25	150	38	25	53	R
25	25	150	38	25	53	
25	25	150	38	25	53	
25	25	150	38	25	53	
25	25	150	38	25	64	
25	25	150	38	25	64	
25	25	150	38	25	53	
25	25	150	38	25	53	
25	25	150	38	25	64	
25	25	150	38	25	64	
25	25	150	38	25	53	
25	25	150	38	25	53	
25	25	150	38	25	64	
25	25	150	38	25	64	
25	25	150	38	25	53	
25	25	150	38	25	53	
25	25	150	38	25	64	
25	25	150	38	25	64	
						L

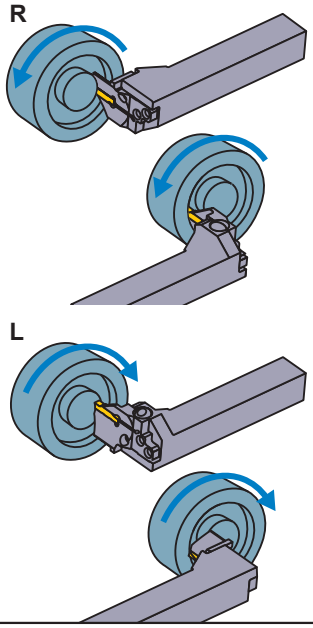

インサートの選択

シートサイズ	形状名
J	GY○○0600/0631/0635J○○○○-下記ブレーカ

溝入れ / 突切り加工用ブレーカ ➤ P9

シートサイズ	ブレーカ / W_3	GU (軟鋼用)	GS (低送り)	GM (中送り)	GFGS (高硬度)
J	6.00mm	●	●	●	
	6.35mm	●	●	●	

多機能加工用ブレーカ ➤ P10, P11

シートサイズ	ブレーカ / W_3	MF (仕上げ)	MS (低送り)	MM (中送り)	BM (倣い)
					ボール形状
J	6.00mm				●
	Re 0.2	●			
	Re 0.4	●	●	●	
	Re 0.8	●	●	●	
	6.31mm	●			
	6.35mm				●
	Re 0.2	●			
	Re 0.4	●			
	Re 0.8	●			

●：寸法掲載基準インサート

呼び記号の見方	➤ P7, P8
切削条件	➤ P95
使用上の注意点	➤ P97

GYシリーズ［内径用］

6 90°L形ホルダ

インサート	GY2M○○○○○○○○○○-GS/GM	インサート	GY2G○○○○○○○○○○-MF
インサート	GY2M○○○○○○○○○○-GU	インサート	GY2M○○○○○○○○○○-MS
インサート	GY1G○○○○○○○○○○-GF/GS	インサート	GY2M○○○○○○○○○○-MM
インサート	GY2M○○○○○○○○○○-BM		

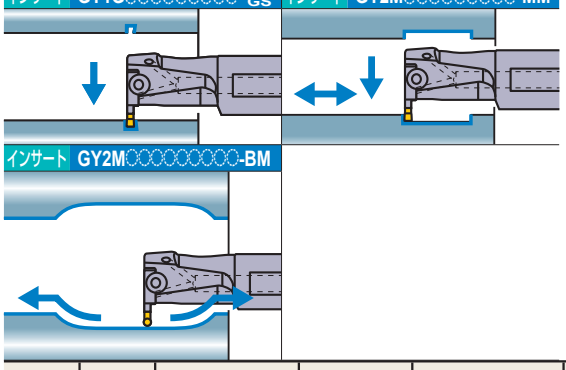

注1　モジュラーブレード、ホルダは別々にてご注文ください。
注2　右勝手(R)のホルダには、左勝手(L)のモジュラーブレードを、
左勝手(L)のホルダには、右勝手(R)のモジュラーブレードをセットしてください。

●一体型(クーラント穴付き)

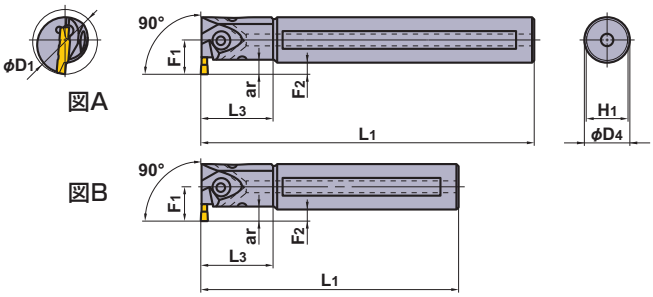

本図は右勝手(R)を示します。

シートサイズ	W3 (mm)	ar (mm) *3	D1 (mm)	タイプ	勝手 (R/L)	呼び記号 ホルダ	在庫	モジュラーブレード	在庫	図
D	2.00 2.24	6	25	一体型	R	GYAR20K90A-D06	●	—	—	B
					L	GYAL20K90A-D06	●	—	—	B
				一体型	R	GYAR20Q90A-D06	●	—	—	A
					L	GYAL20Q90A-D06	●	—	—	A
			32	一体型	R	GYAR25K90B-D06	●	—	—	B
					L	GYAL25K90B-D06	●	—	—	B
				一体型	R	GYAR25R90B-D06	●	—	—	A
					L	GYAL25R90B-D06	●	—	—	A
		4—9.5 *1	40	モジュラー型	R	GYDR32L90C-M20L	●	GYM20LA-D10	●	D
					L	GYDL32L90C-M20R	●	GYM20RA-D10	●	D
				モジュラー型	R	GYDR32S90C-M20L	●	GYM20LA-D10	●	C
					L	GYDL32S90C-M20R	●	GYM20RA-D10	●	C
		5.5—9.5 *1	50	モジュラー型	R	GYDR40M90D-M20L	●	GYM20LA-D10	●	D
					L	GYDL40M90D-M20R	●	GYM20RA-D10	●	D
				モジュラー型	R	GYDR40T90D-M20L	●	GYM20LA-D10	●	C
					L	GYDL40T90D-M20R	●	GYM20RA-D10	●	C
		7—11.5 *1	60	モジュラー型	R	GYDR40M90D-M25L	●	GYM25LA-D12	●	D
					L	GYDL40M90D-M25R	●	GYM25RA-D12	●	D
				モジュラー型	R	GYDR40T90D-M25L	●	GYM25LA-D12	●	C
					L	GYDL40T90D-M25R	●	GYM25RA-D12	●	C
			70	モジュラー型	R	GYDR50P90F-M25L	●	GYM25LA-D12	●	D
					L	GYDL50P90F-M25R	●	GYM25RA-D12	●	D
				モジュラー型	R	GYDR50T90F-M25L	●	GYM25LA-D12	●	C
					L	GYDL50T90F-M25R	●	GYM25RA-D12	●	C

W3 = 刃幅　　ar = 最大溝入れ深さ　　D1 = 最小加工径

*1　表記した最大溝入れ深さarは、加工径D1により異なります。詳細は101ページをご参照ください。
*2　表記した寸法は、基準インサートにおける値です。その他のインサートを装着した場合は、L1、L3、F1、F2が異なる事があります。
*3　表記した最大溝入れ深さarは、L3寸法内での値です。

●：標準在庫品

●モジュラー型(クーラント穴付き)

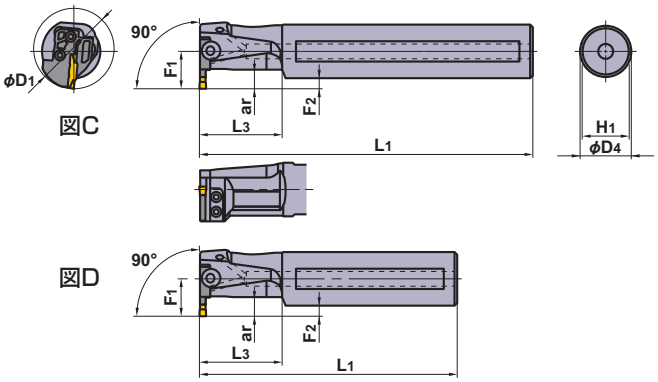

本図は右勝手(R)を示します。

＊レンチ呼び記号末尾 **R**：クランプねじ用 **D**：モジュラーブレードねじ用

ホルダの対応部品

ホルダ	① ② クランプねじ	(4本) モジュラーブレード止ねじ	R D レンチ ＊
GYAR/L20○90A-○06	①GY05016S (締付けトルク：5.0N·m)	―	TKY20R
GYAR/L25○90B-○06			
GYDR/L32○90C-M20L/R	②GY06013M (締付けトルク：6.0N·m)	TS407 (締付けトルク：3.5N·m)	TKY30R TKY15D
GYDR/L40○90D-M20L/R			
GYDR/L40○90D-M25L/R	②GY06013M (締付けトルク：6.0N·m)	TS55 (締付けトルク：5.0N·m)	TKY30R TKY25D
GYDR/L50○90F-M25L/R			

寸法 (mm) ＊2						加工形態
D4	L1	L3	F1	F2	H1	
20	125	30	14.5	4.5	18	R
20	125	30	14.5	4.5	18	
20	180	30	14.5	4.5	18	
20	180	30	14.5	4.5	18	
25	125	40	19	6.5	23	
25	125	40	19	6.5	23	
25	200	40	19	6.5	23	
25	200	40	19	6.5	23	
32	140	50	22	6	30	
32	140	50	22	6	30	
32	250	50	22	6	30	
32	250	50	22	6	30	
40	150	60	28	8	37	L
40	150	60	28	8	37	
40	300	60	28	8	37	
40	300	60	28	8	37	
40	150	60	28	8	37	
40	150	60	28	8	37	
40	300	60	28	8	37	
40	300	60	28	8	37	
50	170	80	34	9	47	
50	170	80	34	9	47	
50	300	80	34	9	47	
50	300	80	34	9	47	

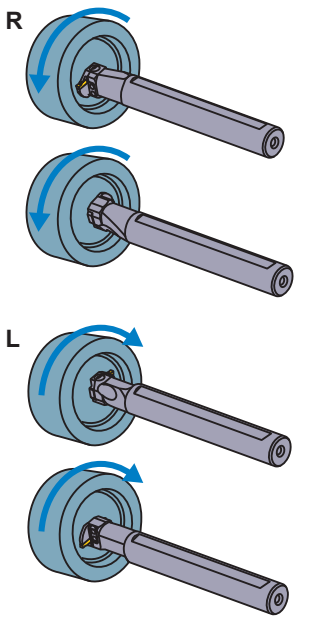

インサートの選択

シートサイズ	形状名
D	GY○○0200/0224D○○○○-下記ブレーカ

溝入れ / 突切り加工用ブレーカ ➤ P9, P10

シートサイズ	ブレーカ / W3	GU (軟鋼用)	GS (低送り)	GM (中送り)	GFGS (高硬度)
D	2.00mm	●	●	●	●

多機能加工用ブレーカ ➤ P10, P11

シートサイズ	ブレーカ / W3	MF (仕上げ)	MS (低送り)	MM (中送り)	BM (倣い)
					ボール形状
D	2.00mm	●	●	●	●
	2.24mm	●			

●：寸法掲載基準インサート

呼び記号の見方 ➤ P7, P8
切削条件 ➤ P101
使用上の注意点 ➤ P103

GYシリーズ［内径用］

6 90°L形ホルダ

インサート	GY2M○○○○○○○○○○-GS/GM	インサート	GY2G○○○○○○○○○○-MF
インサート	GY2M○○○○○○○○○○-GU	インサート	GY2M○○○○○○○○○○-MS
インサート	GY1G○○○○○○○○○○-GF/GS	インサート	GY2M○○○○○○○○○○-MM
インサート	GY2M○○○○○○○○○○-BM		

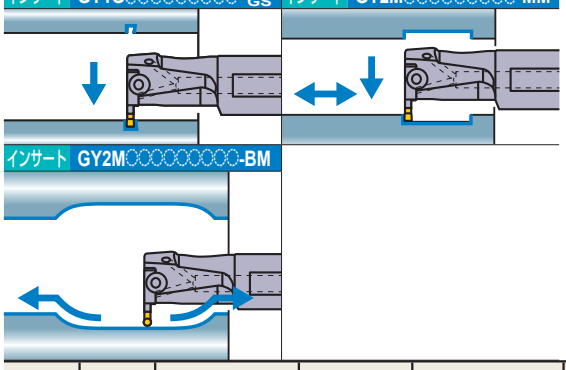

注1　モジュラーブレード、ホルダは別々にてご注文ください。
注2　右勝手(R)のホルダには、左勝手(L)のモジュラーブレードを、
　　左勝手(L)のホルダには、右勝手(R)のモジュラーブレードをセットしてください。

●一体型(クーラント穴付き)

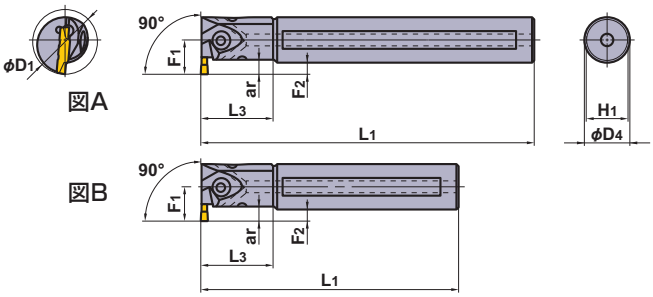

本図は右勝手(R)を示します。

シートサイズ	W3 (mm)	ar (mm) *3	D1 (mm)	タイプ	勝手 (R/L)	呼び記号 ホルダ	在庫	モジュラーブレード	在庫	図
E	2.39 2.50 2.74	6	25	一体型	R	GYAR20K90A-E06	●	—	—	B
					L	GYAL20K90A-E06	●	—	—	B
				一体型	R	GYAR20Q90A-E06	●	—	—	A
					L	GYAL20Q90A-E06	●	—	—	A
			32	一体型	R	GYAR25K90B-E06	●	—	—	B
					L	GYAL25K90B-E06	●	—	—	B
				一体型	R	GYAR25R90B-E06	●	—	—	A
					L	GYAL25R90B-E06	●	—	—	A
		4—9.5 *1	40	モジュラー型	R	GYDR32L90C-M20L	●	GYM20LA-E10	●	D
					L	GYDL32L90C-M20R	●	GYM20RA-E10	●	D
				モジュラー型	R	GYDR32S90C-M20L	●	GYM20LA-E10	●	C
					L	GYDL32S90C-M20R	●	GYM20RA-E10	●	C
		5.5—9.5 *1	50	モジュラー型	R	GYDR40M90D-M20L	●	GYM20LA-E10	●	D
					L	GYDL40M90D-M20R	●	GYM20RA-E10	●	D
				モジュラー型	R	GYDR40T90D-M20L	●	GYM20LA-E10	●	C
					L	GYDL40T90D-M20R	●	GYM20RA-E10	●	C
		7—11.5 *1	60	モジュラー型	R	GYDR40M90D-M25L	●	GYM25LA-E12	●	D
					L	GYDL40M90D-M25R	●	GYM25RA-E12	●	D
				モジュラー型	R	GYDR40T90D-M25L	●	GYM25LA-E12	●	C
					L	GYDL40T90D-M25R	●	GYM25RA-E12	●	C
			70	モジュラー型	R	GYDR50P90F-M25L	●	GYM25LA-E12	●	D
					L	GYDL50P90F-M25R	●	GYM25RA-E12	●	D
				モジュラー型	R	GYDR50T90F-M25L	●	GYM25LA-E12	●	C
					L	GYDL50T90F-M25R	●	GYM25RA-E12	●	C

W3 = 刃幅　　ar = 最大溝入れ深さ　　D1 = 最小加工径

*1　表記した最大溝入れ深さarは、加工径D1により異なります。詳細は101ページをご参照ください。
*2　表記した寸法は、基準インサートにおける値です。その他のインサートを装着した場合は、L1、L3、F1、F2が異なる事があります。
*3　表記した最大溝入れ深さarは、L3寸法内での値です。

●：標準在庫品

●モジュラー型(クーラント穴付き)

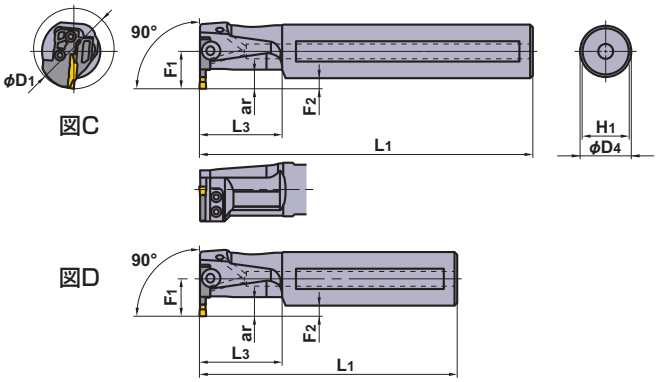

本図は右勝手(R)を示します。

＊レンチ呼び記号末尾 **R**：クランプねじ用 **D**：モジュラーブレードねじ用

ホルダの対応部品

ホルダ	①②クランプねじ	(4本)モジュラーブレード止ねじ	R D レンチ ＊
GYAR/L20○90A-○06	①GY05016S (締付けトルク：5.0N·m)	―	TKY20R
GYAR/L25○90B-○06			
GYDR/L32○90C-M20L/R	②GY06013M (締付けトルク：6.0N·m)	TS407 (締付けトルク：3.5N·m)	TKY30R TKY15D
GYDR/L40○90D-M20L/R			
GYDR/L40○90D-M25L/R	②GY06013M (締付けトルク：6.0N·m)	TS55 (締付けトルク：5.0N·m)	TKY30R TKY25D
GYDR/L50○90F-M25L/R			

寸法 (mm) ＊2						加工形態
D4	L1	L3	F1	F2	H1	
20	125	30	14.5	4.5	18	R
20	125	30	14.5	4.5	18	
20	180	30	14.5	4.5	18	
20	180	30	14.5	4.5	18	
25	125	40	19	6.5	23	
25	125	40	19	6.5	23	
25	200	40	19	6.5	23	
25	200	40	19	6.5	23	
32	140	50	22	6	30	
32	140	50	22	6	30	
32	250	50	22	6	30	
32	250	50	22	6	30	
40	150	60	28	8	37	
40	150	60	28	8	37	
40	300	60	28	8	37	
40	300	60	28	8	37	
40	150	60	28	8	37	L
40	150	60	28	8	37	
40	300	60	28	8	37	
40	300	60	28	8	37	
50	170	80	34	9	47	
50	170	80	34	9	47	
50	300	80	34	9	47	
50	300	80	34	9	47	

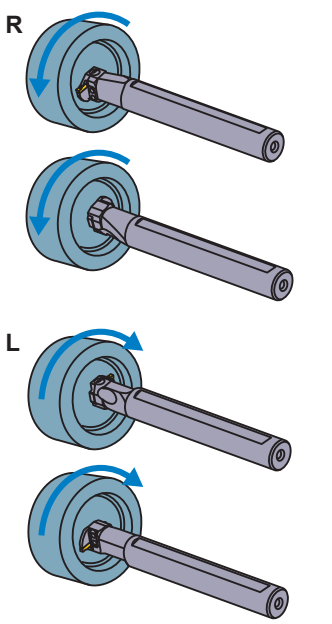

インサートの選択

シートサイズ	形状名
E	GY○○0239/0250/0274E○○○○-下記ブレーカ

溝入れ / 突切り加工用ブレーカ ➤ P9, P10

シートサイズ	W3 \ ブレーカ	GU (軟鋼用)	GS (低送り)	GM (中送り)	GFGS (高硬度)
E	2.39mm	●	●	●	●
	2.50mm	●	●	●	●

多機能加工用ブレーカ ➤ P10, P11

シートサイズ	W3 \ ブレーカ	MF (仕上げ)	MS (低送り)	MM (中送り)	BM (倣い)
					ボール形状
E	2.39mm	●			
	2.50mm	●	●	●	●
	2.74mm	●			

●：寸法掲載基準インサート

呼び記号の見方	➤ P7, P8
切削条件	➤ P101
使用上の注意点	➤ P103

GYシリーズ［内径用］

6 90°L形ホルダ

インサート	GY2M○○○○○○○○○○-GS/GM	インサート	GY2G○○○○○○○○○○-MF
インサート	GY2M○○○○○○○○○○-GU	インサート	GY2M○○○○○○○○○○-MS
インサート	GY1G○○○○○○○○○○-GF/GS	インサート	GY2M○○○○○○○○○○-MM

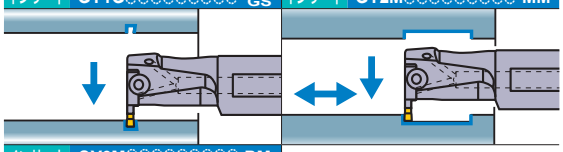

インサート GY2M○○○○○○○○○○-BM

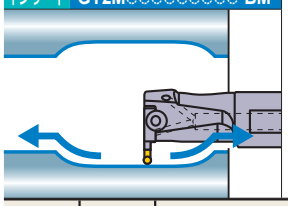

注1　モジュラーブレード、ホルダは別々にてご注文ください。
注2　右勝手(R)のホルダには、左勝手(L)のモジュラーブレードを、
　　左勝手(L)のホルダには、右勝手(R)のモジュラーブレードをセットしてください。

●一体型(クーラント穴付き)

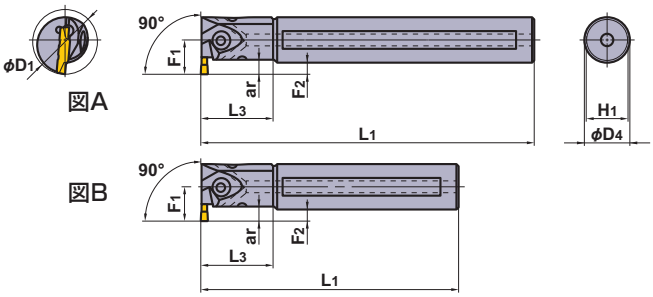

本図は右勝手(R)を示します。

シートサイズ	W3 (mm)	ar (mm) *3	D1 (mm)	タイプ	勝手 (R/L)	呼び記号 ホルダ	在庫	モジュラーブレード	在庫	図
F	3.00 3.18 3.24	6	25	一体型	R	GYAR20K90A-F06	●	—	—	B
					L	GYAL20K90A-F06	●	—	—	B
				一体型	R	GYAR20Q90A-F06	●	—	—	A
					L	GYAL20Q90A-F06	●	—	—	A
			32	一体型	R	GYAR25K90B-F06	●	—	—	B
					L	GYAL25K90B-F06	●	—	—	B
				一体型	R	GYAR25R90B-F06	●	—	—	A
					L	GYAL25R90B-F06	●	—	—	A
		4—9.5 *1	40	モジュラー型	R	GYDR32L90C-M20L	●	GYM20LA-F10	●	D
					L	GYDL32L90C-M20R	●	GYM20RA-F10	●	D
				モジュラー型	R	GYDR32S90C-M20L	●	GYM20LA-F10	●	C
					L	GYDL32S90C-M20R	●	GYM20RA-F10	●	C
		5.5—9.5 *1	50	モジュラー型	R	GYDR40M90D-M20L	●	GYM20LA-F10	●	D
					L	GYDL40M90D-M20R	●	GYM20RA-F10	●	D
				モジュラー型	R	GYDR40T90D-M20L	●	GYM20LA-F10	●	C
					L	GYDL40T90D-M20R	●	GYM20RA-F10	●	C
		7—11.5 *1	60	モジュラー型	R	GYDR40M90D-M25L	●	GYM25LA-F12	●	D
					L	GYDL40M90D-M25R	●	GYM25RA-F12	●	D
				モジュラー型	R	GYDR40T90D-M25L	●	GYM25LA-F12	●	C
					L	GYDL40T90D-M25R	●	GYM25RA-F12	●	C
			70	モジュラー型	R	GYDR50P90F-M25L	●	GYM25LA-F12	●	D
					L	GYDL50P90F-M25R	●	GYM25RA-F12	●	D
				モジュラー型	R	GYDR50T90F-M25L	●	GYM25LA-F12	●	C
					L	GYDL50T90F-M25R	●	GYM25RA-F12	●	C
G	4.00 4.24	7	32	一体型	R	GYAR25K90B-G07	●	—	—	B
					L	GYAL25K90B-G07	●	—	—	B
				一体型	R	GYAR25R90B-G07	●	—	—	A
					L	GYAL25R90B-G07	●	—	—	A
		4.5—11.5 *1	40	モジュラー型	R	GYDR32L90C-M20L	●	GYM20LA-G12	●	D
					L	GYDL32L90C-M20R	●	GYM20RA-G12	●	D
				モジュラー型	R	GYDR32S90C-M20L	●	GYM20LA-G12	●	C
					L	GYDL32S90C-M20R	●	GYM20RA-G12	●	C
		6—11.5 *1	50	モジュラー型	R	GYDR40M90D-M20L	●	GYM20LA-G12	●	D
					L	GYDL40M90D-M20R	●	GYM20RA-G12	●	D
				モジュラー型	R	GYDR40T90D-M20L	●	GYM20LA-G12	●	C
					L	GYDL40T90D-M20R	●	GYM20RA-G12	●	C
		7.5—13 *1	60	モジュラー型	R	GYDR40M90D-M25L	●	GYM25LA-G14	●	D
					L	GYDL40M90D-M25R	●	GYM25RA-G14	●	D
				モジュラー型	R	GYDR40T90D-M25L	●	GYM25LA-G14	●	C
					L	GYDL40T90D-M25R	●	GYM25RA-G14	●	C
			70	モジュラー型	R	GYDR50P90F-M25L	●	GYM25LA-G14	●	D
					L	GYDL50P90F-M25R	●	GYM25RA-G14	●	D
				モジュラー型	R	GYDR50T90F-M25L	●	GYM25LA-G14	●	C
					L	GYDL50T90F-M25R	●	GYM25RA-G14	●	C

W3 = 刃幅　　ar = 最大溝入れ深さ　　D1 = 最小加工径

*1　表記した最大溝入れ深さarは、加工径D1により異なります。詳細は101ページをご参照ください。
*2　表記した寸法は、基準インサートにおける値です。その他のインサートを装着した場合は、L1、L3、F1、F2が異なる事があります。
*3　表記した最大溝入れ深さarは、L3寸法内での値です。

●：標準在庫品

●モジュラー型(クーラント穴付き)

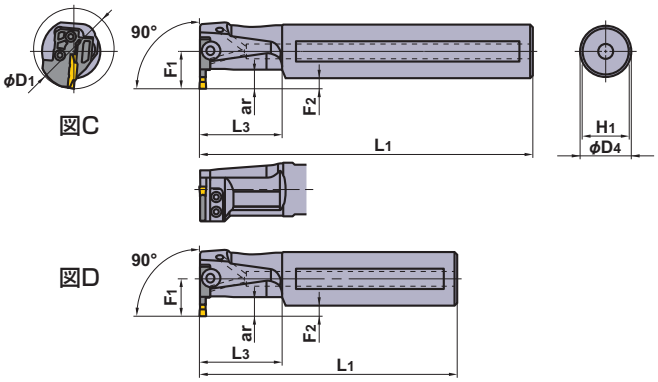

本図は右勝手(R)を示します。

＊レンチ呼び記号末尾 **R**：クランプねじ用 **D**：モジュラーブレードねじ用

ホルダの対応部品

ホルダ	①②クランプねじ	(4本)モジュラーブレード止ねじ	R D レンチ ＊
GYAR/L20◌90A-F06	①GY05016S (締付けトルク：5.0N·m)	―	TKY20R
GYAR/L25◌90B-◌◌◌			
GYDR/L32◌90C-M20L/R	②GY06013M (締付けトルク：6.0N·m)	TS407 (締付けトルク：3.5N·m)	TKY30R TKY15D
GYDR/L40◌90D-M20L/R			
GYDR/L40◌90D-M25L/R	②GY06013M (締付けトルク：6.0N·m)	TS55 (締付けトルク：5.0N·m)	TKY30R TKY25D
GYDR/L50◌90F-M25L/R			

寸法 (mm) ＊2						加工形態
D4	L1	L3	F1	F2	H1	
20	125	30	14.5	4.5	18	R
20	125	30	14.5	4.5	18	
20	180	30	14.5	4.5	18	
20	180	30	14.5	4.5	18	
25	125	40	19	6.5	23	
25	125	40	19	6.5	23	
25	200	40	19	6.5	23	
25	200	40	19	6.5	23	
32	140	50	22	6	30	
32	140	50	22	6	30	
32	250	50	22	6	30	
32	250	50	22	6	30	
40	150	60	28	8	37	
40	150	60	28	8	37	
40	300	60	28	8	37	
40	300	60	28	8	37	
40	150	60	28	8	37	
40	150	60	28	8	37	
40	300	60	28	8	37	
40	300	60	28	8	37	
50	170	80	34	9	47	
50	170	80	34	9	47	
50	300	80	34	9	47	
50	300	80	34	9	47	
25	125	40	19	6.5	23	L
25	125	40	19	6.5	23	
25	200	40	19	6.5	23	
25	200	40	19	6.5	23	
32	140	50	22	6	30	
32	140	50	22	6	30	
32	250	50	22	6	30	
32	250	50	22	6	30	
40	150	60	28	8	37	
40	150	60	28	8	37	
40	300	60	28	8	37	
40	300	60	28	8	37	
40	150	60	28	8	37	
40	150	60	28	8	37	
40	300	60	28	8	37	
40	300	60	28	8	37	
50	170	80	34	9	47	
50	170	80	34	9	47	
50	300	80	34	9	47	
50	300	80	34	9	47	

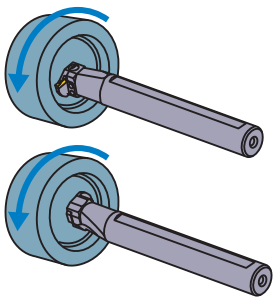

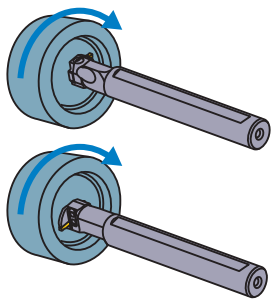

インサートの選択

シートサイズ	形状名
F	GY◌◌0300/0318/0324F◌◌◌◌-下記ブレーカ

溝入れ / 突切り加工用ブレーカ ➤ P9, P10

シートサイズ	W3 \ ブレーカ	GU (軟鋼用)	GS (低送り)	GM (中送り)	GFGS (高硬度)
F	3.00mm	●	●	●	●
	3.18mm	●	●	●	●

多機能加工用ブレーカ ➤ P10, P11

シートサイズ	W3 \ ブレーカ	MF (仕上げ)	MS (低送り)	MM (中送り)	BM (倣い)
					ボール形状
F	3.00mm				●
	Re 0.2	●	●	●	
	Re 0.4	●	●	●	
	Re 0.8			●	
	3.18mm				●
	Re 0.2	●			
	Re 0.4	●			
	3.24mm	●			

シートサイズ	形状名
G	GY◌◌0400/0424G◌◌◌◌-下記ブレーカ

溝入れ / 突切り加工用ブレーカ ➤ P9, P10

シートサイズ	W3 \ ブレーカ	GU (軟鋼用)	GS (低送り)	GM (中送り)	GFGS (高硬度)
G	4.00mm	●	●	●	●

多機能加工用ブレーカ ➤ P10, P11

シートサイズ	W3 \ ブレーカ	MF (仕上げ)	MS (低送り)	MM (中送り)	BM (倣い)
					ボール形状
G	4.00mm				●
	Re 0.2	●	●	●	
	Re 0.4	●	●	●	
	Re 0.8	●		●	
	4.24mm	●			

●：寸法掲載基準インサート

呼び記号の見方 ➤ P7, P8
切削条件 ➤ P101
使用上の注意点 ➤ P103

GYシリーズ［内径用］

6 90°L形ホルダ

インサート	GY2M○○○○○○○○○○-GS/GM	インサート	GY2G○○○○○○○○○○-MF
インサート	GY2M○○○○○○○○○○-GU	インサート	GY2M○○○○○○○○○○-MS
インサート	GY1G○○○○○○○○○○-GF/GS	インサート	GY2M○○○○○○○○○○-MM
インサート	GY2M○○○○○○○○○○-BM		

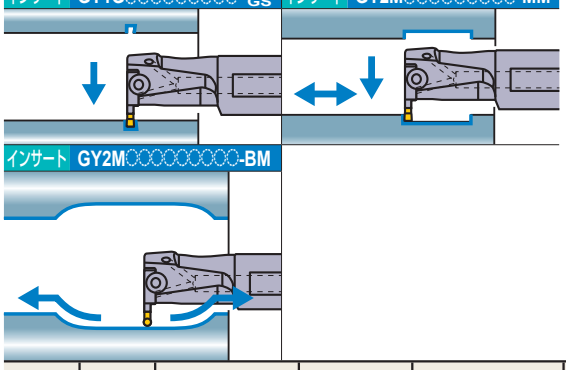

注1　モジュラーブレード、ホルダは別々にてご注文ください。
注2　右勝手(R)のホルダには、左勝手(L)のモジュラーブレードを、
　　左勝手(L)のホルダには、右勝手(R)のモジュラーブレードをセットしてください。

●一体型(クーラント穴付き)

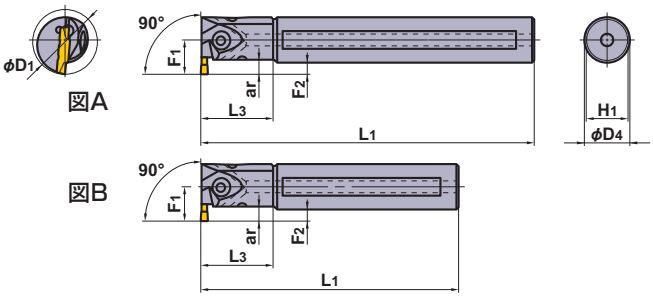

本図は右勝手(R)を示します。

シートサイズ	W3 (mm)	ar (mm) *3	D1 (mm)	タイプ	勝手 (R/L)	呼び記号 ホルダ	在庫	モジュラーブレード	在庫	図
H	4.75 5.00 5.24	7	32	一体型	R	GYAR25K90B-H07	●	—	—	B
					L	GYAL25K90B-H07	●	—	—	B
				一体型	R	GYAR25R90B-H07	●	—	—	A
					L	GYAL25R90B-H07	●	—	—	A
		4.5—11.5 *1	40	モジュラー型	R	GYDR32L90C-M20L	●	GYM20LA-H12	●	D
					L	GYDL32L90C-M20R	●	GYM20RA-H12	●	D
				モジュラー型	R	GYDR32S90C-M20L	●	GYM20LA-H12	●	C
					L	GYDL32S90C-M20R	●	GYM20RA-H12	●	C
		6—11.5 *1	50	モジュラー型	R	GYDR40M90D-M20L	●	GYM20LA-H12	●	D
					L	GYDL40M90D-M20R	●	GYM20RA-H12	●	D
				モジュラー型	R	GYDR40T90D-M20L	●	GYM20LA-H12	●	C
					L	GYDL40T90D-M20R	●	GYM20RA-H12	●	C
		7.5—13 *1	60	モジュラー型	R	GYDR40M90D-M25L	●	GYM25LA-H14	●	D
					L	GYDL40M90D-M25R	●	GYM25RA-H14	●	D
				モジュラー型	R	GYDR40T90D-M25L	●	GYM25LA-H14	●	C
					L	GYDL40T90D-M25R	●	GYM25RA-H14	●	C
			70	モジュラー型	R	GYDR50P90F-M25L	●	GYM25LA-H14	●	D
					L	GYDL50P90F-M25R	●	GYM25RA-H14	●	D
				モジュラー型	R	GYDR50T90F-M25L	●	GYM25LA-H14	●	C
					L	GYDL50T90F-M25R	●	GYM25RA-H14	●	C
J	6.00 6.31 6.35	7.5—13 *1	60	モジュラー型	R	GYDR40M90D-M25L	●	GYM25LA-J14	●	D
					L	GYDL40M90D-M25R	●	GYM25RA-J14	●	D
				モジュラー型	R	GYDR40T90D-M25L	●	GYM25LA-J14	●	C
					L	GYDL40T90D-M25R	●	GYM25RA-J14	●	C
			70	モジュラー型	R	GYDR50P90F-M25L	●	GYM25LA-J14	●	D
					L	GYDL50P90F-M25R	●	GYM25RA-J14	●	D
				モジュラー型	R	GYDR50T90F-M25L	●	GYM25LA-J14	●	C
					L	GYDL50T90F-M25R	●	GYM25RA-J14	●	C

W3 = 刃幅　　ar = 最大溝入れ深さ　　D1 = 最小加工径

*1　表記した最大溝入れ深さarは、加工径D1により異なります。詳細は101ページをご参照ください。
*2　表記した寸法は、基準インサートにおける値です。その他のインサートを装着した場合は、L1、L3、F1、F2が異なる事があります。
*3　表記した最大溝入れ深さarは、L3寸法内での値です。

●：標準在庫品

●モジュラー型(クーラント穴付き)

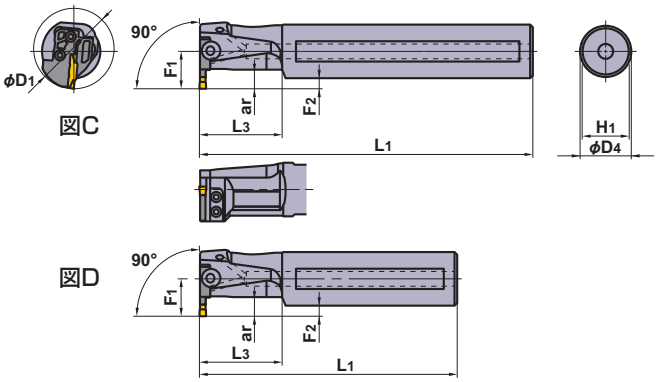

本図は右勝手(R)を示します。

＊レンチ呼び記号末尾 **R**：クランプねじ用 **D**：モジュラーブレードねじ用

ホルダの対応部品

ホルダ	① ② クランプねじ	(4本) モジュラーブレード止ねじ	R D レンチ ＊
GYAR/L25◌90B-◌07	①GY05016S (締付けトルク：5.0N·m)	―	TKY20R
GYDR/L32◌90C-M20L/R	②GY06013M (締付けトルク：6.0N·m)	TS407 (締付けトルク：3.5N·m)	TKY30R TKY15D
GYDR/L40◌90D-M20L/R			
GYDR/L40◌90D-M25L/R	②GY06013M (締付けトルク：6.0N·m)	TS55 (締付けトルク：5.0N·m)	TKY30R TKY25D
GYDR/L50◌90F-M25L/R			

寸法 (mm) ＊2						加工形態
D4	L1	L3	F1	F2	H1	
25	125	40	19	6.5	23	R
25	125	40	19	6.5	23	
25	200	40	19	6.5	23	
25	200	40	19	6.5	23	
32	140	50	22	6	30	
32	140	50	22	6	30	
32	250	50	22	6	30	
32	250	50	22	6	30	
40	150	60	28	8	37	
40	150	60	28	8	37	
40	300	60	28	8	37	
40	300	60	28	8	37	
40	150	60	28	8	37	
40	150	60	28	8	37	
40	300	60	28	8	37	
40	300	60	28	8	37	
50	170	80	34	9	47	
50	170	80	34	9	47	
50	300	80	34	9	47	
50	300	80	34	9	47	
40	150	60	28	8	37	L
40	150	60	28	8	37	
40	300	60	28	8	37	
40	300	60	28	8	37	
50	170	80	34	9	47	
50	170	80	34	9	47	
50	300	80	34	9	47	
50	300	80	34	9	47	

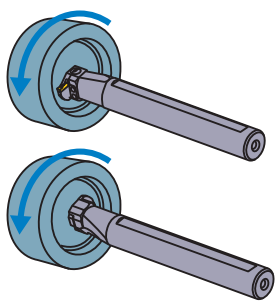

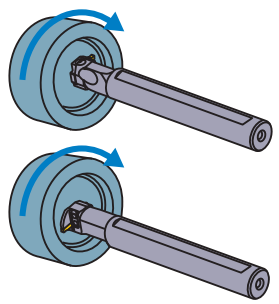

インサートの選択

シートサイズ	形状名
H	GY◌◌0475/0500/0524H◌◌◌◌-下記ブレーカ

溝入れ / 突切り加工用ブレーカ ➤ P9, P10

シートサイズ	W3 ＼ ブレーカ	GU (軟鋼用)	GS (低送り)	GM (中送り)	GFGS (高硬度)
H	4.75mm	●	●	●	●
	5.00mm	●	●	●	●

多機能加工用ブレーカ ➤ P10, P11

シートサイズ	W3 ＼ ブレーカ	MF (仕上げ)	MS (低送り)	MM (中送り)	BM (倣い) ボール形状
H	4.75mm				●
	Re 0.2	●			
	Re 0.4	●			
	Re 0.8	●			
	5.00mm				●
	Re 0.2	●			
	Re 0.4	●	●	●	
	Re 0.8	●	●	●	
	5.24mm	●			

シートサイズ	形状名
J	GY◌◌0600/0631/0635J◌◌◌◌-下記ブレーカ

溝入れ / 突切り加工用ブレーカ ➤ P9, P10

シートサイズ	W3 ＼ ブレーカ	GU (軟鋼用)	GS (低送り)	GM (中送り)	GFGS (高硬度)
J	6.00mm	●	●	●	
	6.35mm	●	●	●	

多機能加工用ブレーカ ➤ P10, P11

シートサイズ	W3 ＼ ブレーカ	MF (仕上げ)	MS (低送り)	MM (中送り)	BM (倣い) ボール形状
J	6.00mm				●
	Re 0.2	●			
	Re 0.4	●	●	●	
	Re 0.8	●	●	●	
	6.31mm	●			
	6.35mm				●
	Re 0.2	●			
	Re 0.4	●			
	Re 0.8	●			

●：寸法掲載基準インサート

呼び記号の見方 ➤ P7, P8
切削条件 ➤ P101
使用上の注意点 ➤ P103

推奨切削速度 (m/min) [外径加工用]

	被削材	かたさ	材種	切削速度 (m/min)
P	軟鋼 (S10C、SUM22Lなど)	≦160HB	VP20RT	100–220
			VP10RT	110–230
			NX2525	90–210
	炭素鋼・合金鋼 (SUJ2、SCr、SCMなど)	160–280HB	VP20RT	80–180
			VP10RT	90–190
			MY5015	110–250
			NX2525	70–170
		280HB≦	VP20RT	60–140
			VP10RT	70–150
			MY5015	90–210
			NX2525	55–135
M	ステンレス鋼	≦270HB	VP20RT	60–140
			VP10RT	70–150
K	ねずみ鋳鉄	引張り強さ ≦300MPa	VP20RT	80–180
			VP10RT	90–190
			MY5015	140–300
	ダクタイル鋳鉄	引張り強さ ≦800MPa	VP20RT	60–140
			VP10RT	70–150
			MY5015	90–210
S	耐熱合金 チタン合金	–	VP20RT	30–60
			VP10RT	40–70
			RT9010	40–70
H	高硬度鋼	50HRC≦	MB8025	80–120

注1　VP20RTが第一推奨材種です。(高硬度鋼は除く)
注2　VP10RT、VP20RT、MY5015は、湿式切削を推奨します。

推奨切削条件 [外径加工用]

*モジュラー型ホルダGYHR/L2525M00/90-M25R/L、モジュラーブレードGYM25R/LA-○○○の組合せ時の推奨切削条件です。

推奨切削送り

GUブレーカ

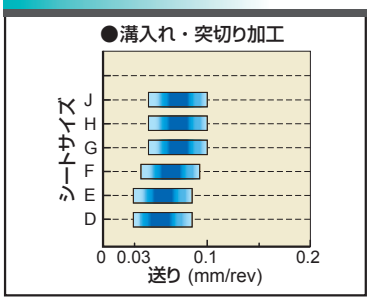

GSブレーカ

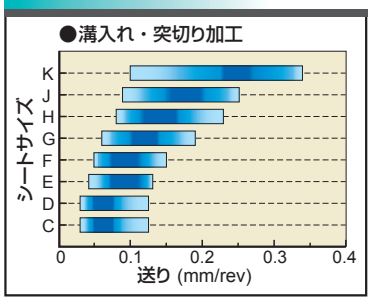

は推奨中央値を示す。

シートサイズ	刃幅 (mm)
C	1.50
D	2.00 2.24
E	2.39 2.50 2.74
F	3.00 3.18 3.24
G	4.00 4.24
H	4.75 5.00 5.24
J	6.00 6.31 6.35
K	8.00

GMブレーカ

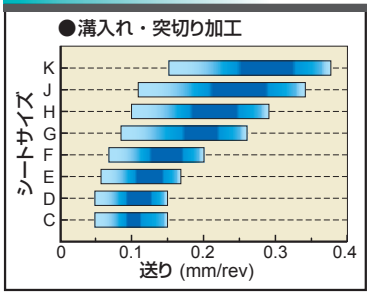

フラットトップGFGS(CBN)

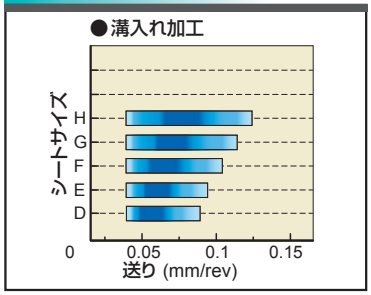

MFブレーカ

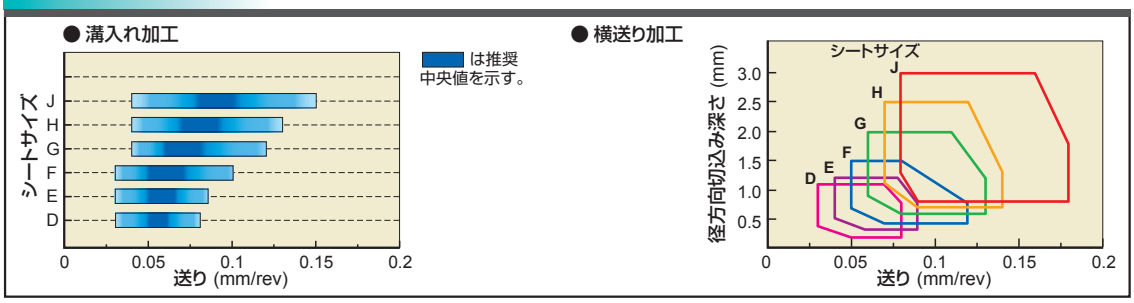

シートサイズ	刃幅 (mm)
D	2.00 2.24
E	2.39 2.50 2.74
F	3.00 3.18 3.24
G	4.00 4.24
H	4.75 5.00 5.24
J	6.00 6.31 6.35
K	8.00

MSブレーカ

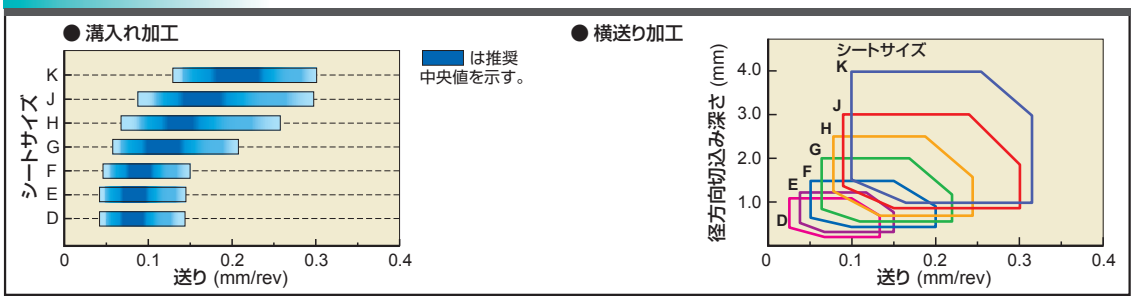

MMブレーカ

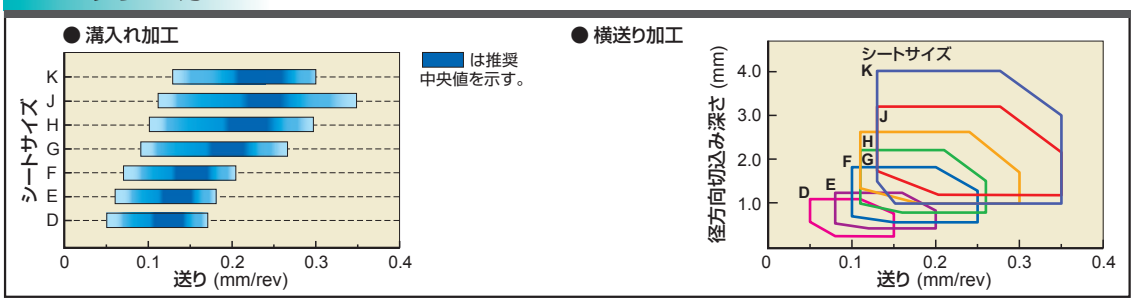

BMブレーカ

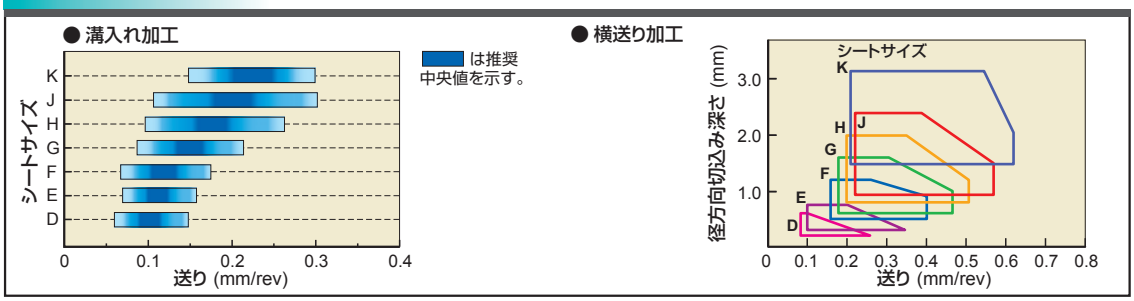

注　下記のモジュラー型ホルダとモジュラーブレードの組合せでは表記の推奨切削送りをそれぞれ20%、40%下げてください。

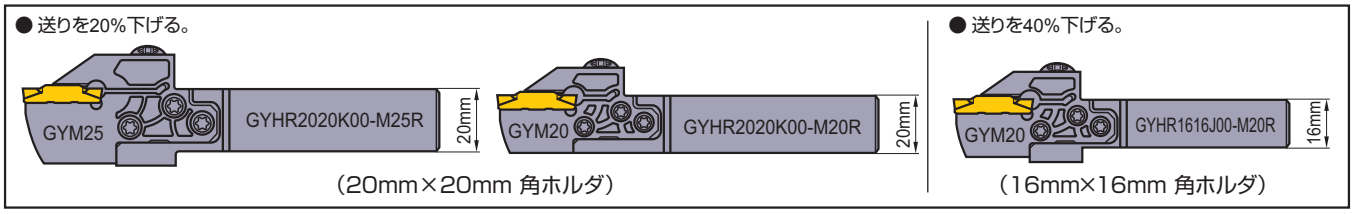

小型旋盤用一体型ホルダの場合

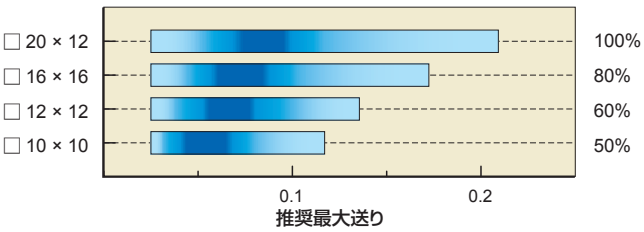

各ブレーカ･刃幅毎の推奨送りは、外径用推奨切削条件表をご参照ください。推奨最大送り量は、各シャンクサイズに併記されているパーセンテージを目安としてください。

最大溝入れ深さの制限について［外径加工用］

●モジュラーブレードGYM○○R/LA○○○使用の場合
被削材の直径によって最大溝入れ深さに制限はありません。

●モジュラーブレードGYM○○R/LB○○○使用の場合
被削材の直径によって最大溝入れ深さ（下表）に制限があります。

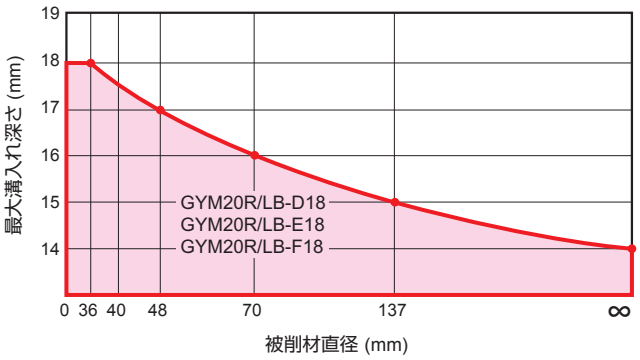

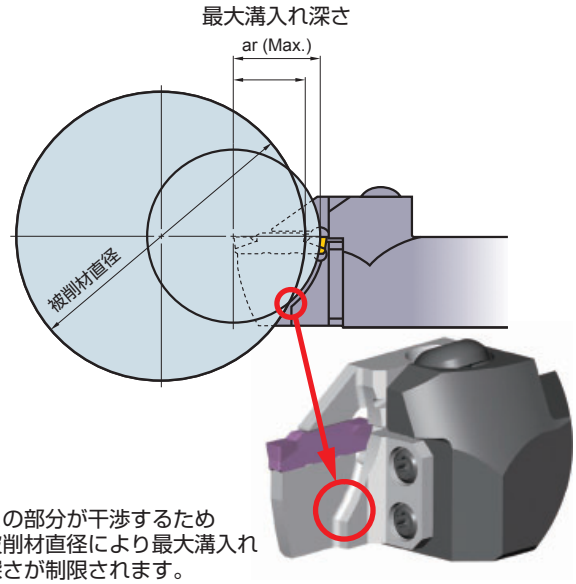

●小型旋盤用一体型ホルダの場合
被削材の直径によって最大溝入れ深さ（下表）に制限があります。

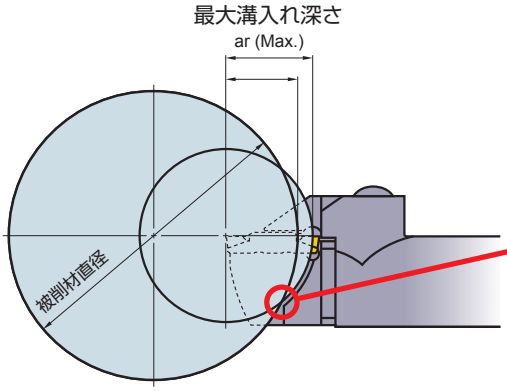

この部分が干渉するため被削材直径により
最大溝入れ深さが制限されます。

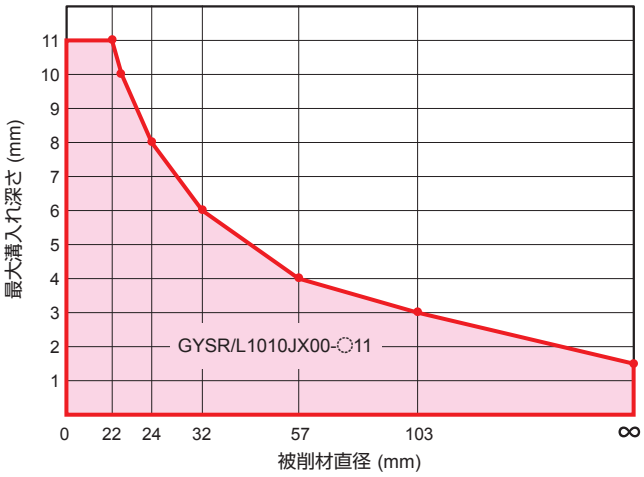

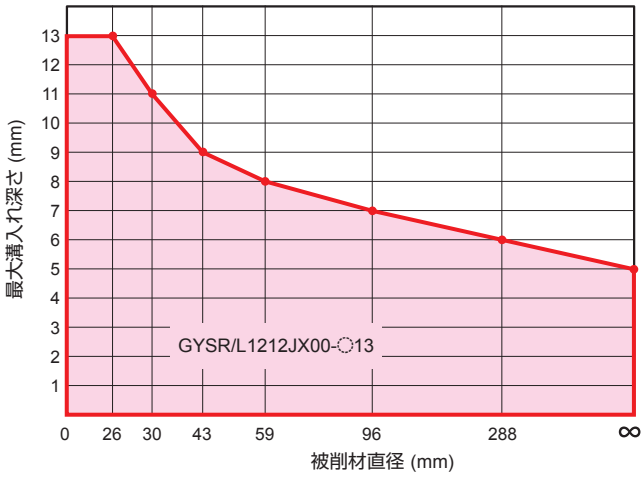

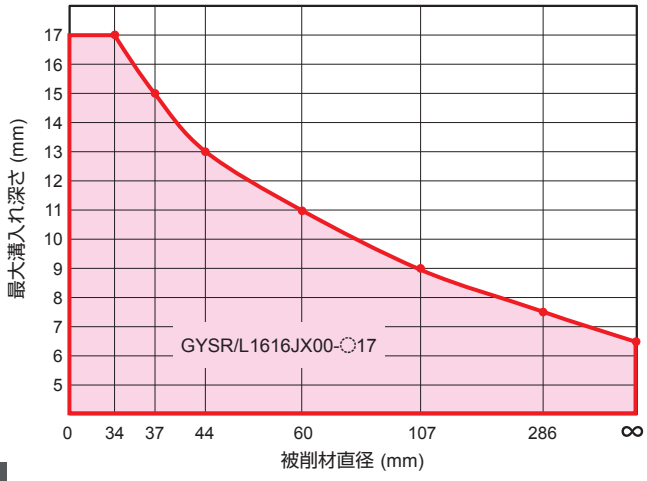

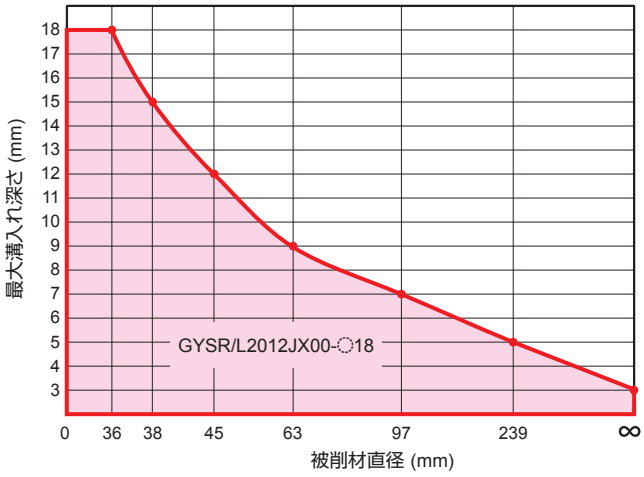

推奨切削速度 (m/min) [外径ぬすみ加工用]

	被削材	かたさ	材種	切削速度 (m/min) 50 100 150 200 250
P	軟鋼 (SS400、S10Cなど)	≦180HB	VP20RT	80–180
			VP10RT	90–190
	炭素鋼・合金鋼 (S45C、SCM440など)	180−280HB	VP20RT	60–140
			VP10RT	70–150
			MY5015	90–210
			NX2525	55–135
	炭素鋼・合金鋼 (SNCM439など)	280−350HB	VP20RT	50–110
			VP10RT	60–120
			MY5015	80–160
			NX2525	45–105
M	ステンレス鋼 (SUS304など)	≦350HB	VP20RT	50–110
			VP10RT	60–120
K	ねずみ鋳鉄 (FC300など)	引張り強さ ≦350MPa	VP20RT	60–140
			VP10RT	70–150
			MY5015	90–210
	ダクタイル鋳鉄 (FCD700など)	引張り強さ ≦800MPa	VP20RT	50–110
			VP10RT	60–120
			MY5015	80–160
S	チタン合金 (Ti-6Al-4Vなど)	−	VP20RT	30–60
			VP10RT	40–70
	耐熱合金 (Inconel718など)	−	VP20RT	30–60
			VP10RT	40–70

注1　VP20RTが第一推奨材種です。(高硬度鋼は除く)
注2　VP10RT、VP20RT、MY5015は、湿式切削を推奨します。

ワークからぬすみ深さまでの距離

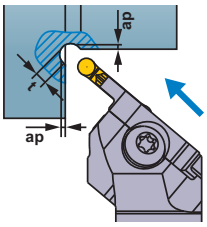

刃幅 W (mm)	ぬすみ深さ t (mm)	ワークからぬすみ深さまでの距離 ap (mm)
2.00	1.50	0.646
2.50	1.75	0.720
3.00	2.00	0.793
3.18	2.09	0.819
4.00	2.50	0.939
4.75	2.88	1.049
5.00	3.00	1.086
6.00	3.50	1.232
6.35	3.68	1.283

BMブレーカ

最小加工径について

最小加工径未満にて加工をするとインサートが赤丸部にてワーク端面と干渉し大変危険な為最小加工径以上でご利用ください。

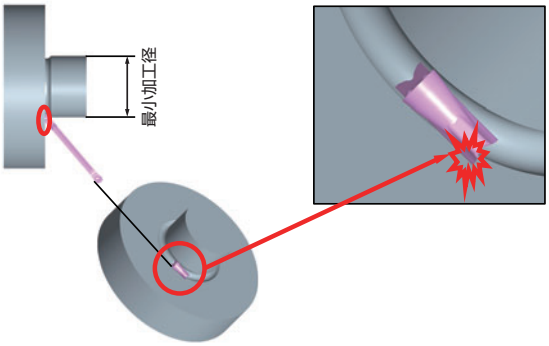

■推奨切削送り

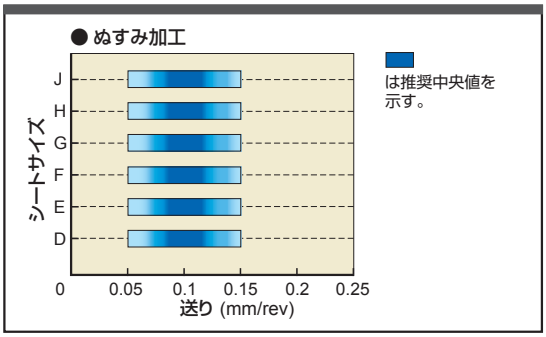

選択上の注意点

●本体の選択に関する注意点

モジュラー型ホルダ選択の注意点

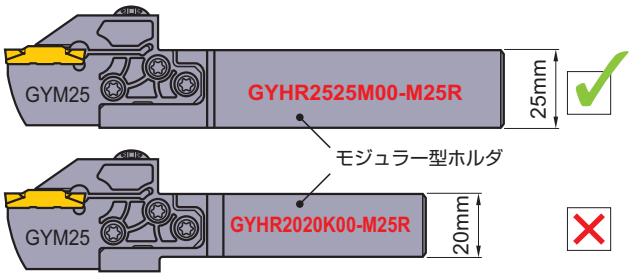

●取付け剛性確保のため、できるだけ大きなシャンクサイズのモジュラー型ホルダを選択してください。

モジュラーブレード選択の注意点①

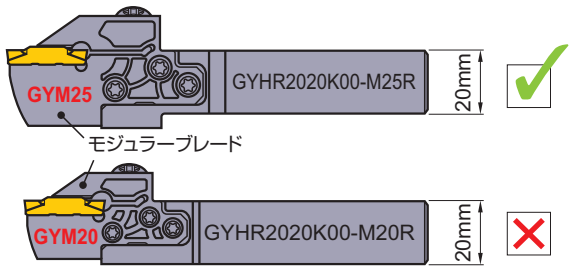

●使用する上で制約がなければ、同じシャンクサイズであっても、大きなモジュラーブレードを選択してください。

モジュラーブレード選択の注意点②

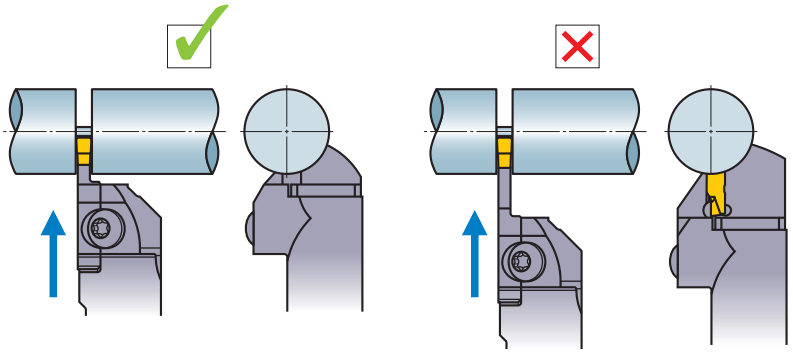

●加工に合わせて、なるべく短いブレードを選択してください。

モジュラーブレード選択の注意点③

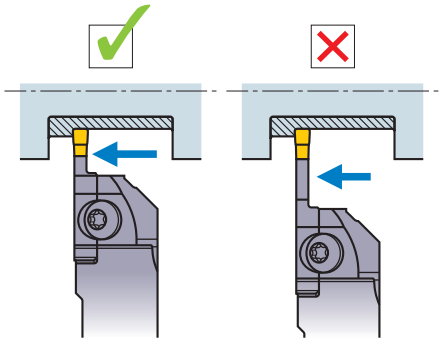

●加工に合わせて、なるべく短いブレードを選択してください。

●工作機械にセットする際の注意点

刃先高さの設定

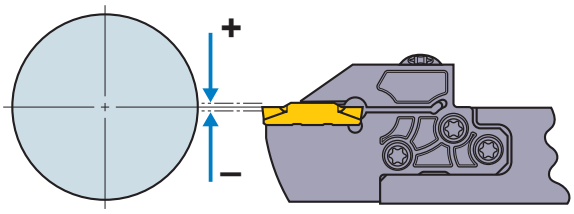

<溝入れ/横送り加工時>
刃先高さは、中心軸に対して±0.1mmにセットしてください。
<突切り加工時>
刃先高さは、中心軸に対して0〜+0.2mmにセットしてください。

本体セット角度

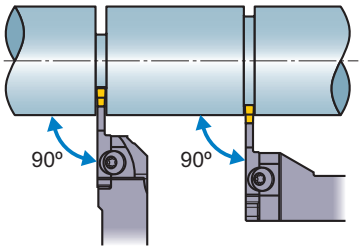

●インサートが中心軸に対して、垂直になるようにセットしてください。

オーバーハングの注意点

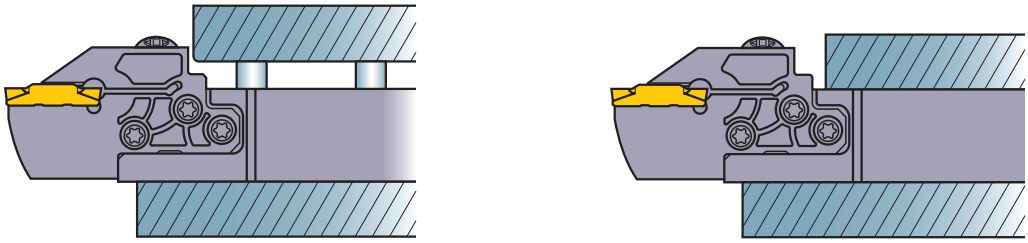

●本体のオーバーハングは最小になるよう、また上図のように段になっている部分を避けて、工作機械にセットしてください。

加工上のポイント

●多機能加工に関する注意点(MSブレーカ、MMブレーカ)

溝幅の狭い部分の加工

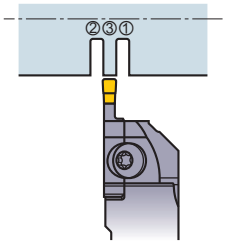

●複数回の突き加工を推奨します。その際に上記のような順で加工すると、切りくずが伸びにくくなります。また、被削材壁面の精度も良くなります。

溝幅の広い部分の加工

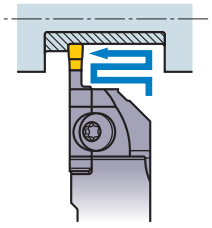

●横送り加工を併用することを推奨します。

溝幅の広い部分の詳細加工

荒加工

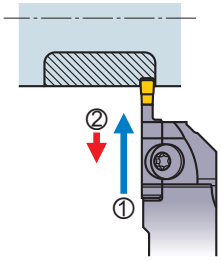

①溝入れ加工をします。
②0.1mm程度戻ります。

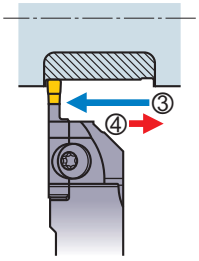

③横送り加工をします。
④0.1mm程度戻ります。

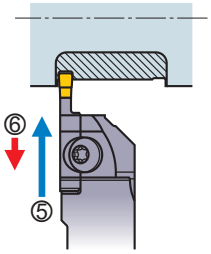

⑤溝入れ加工をします。
⑥0.1mm程度戻ります。
※①～⑥を繰り返します。

仕上げ加工

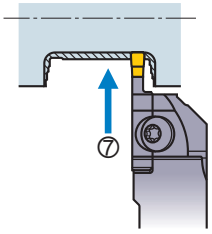

⑦底R終了地点に溝入れ加工をします。

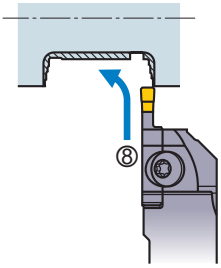

⑧壁面からR部、底面を連続で加工します。

仕上げ加工

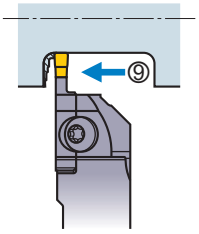

⑨底面加工は底Rが開始する位置で停止します。

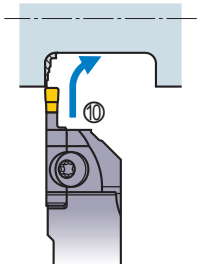

⑩反対側壁面からR部までを連続で加工します。

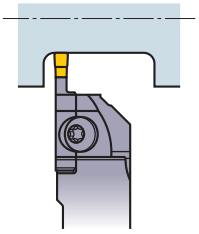

⑪加工終了です。

壁面仕上げ加工の注意点

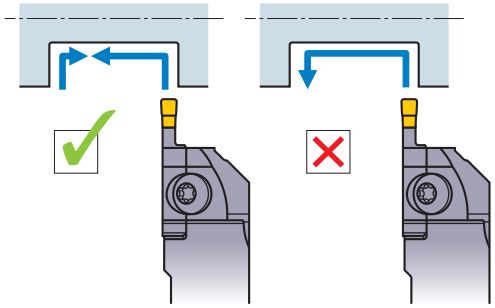

●MSブレーカ、MMブレーカにて壁面を高精度に仕上げるためには、引き上げ加工を行わず突き加工を推奨します。

壁際の加工

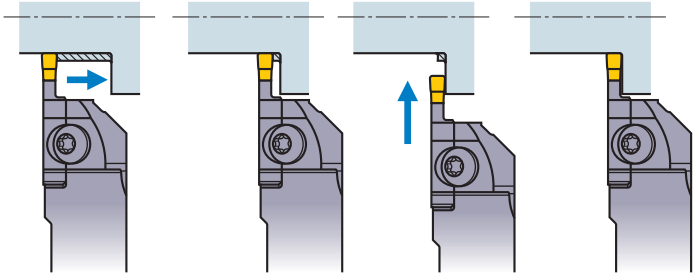

●壁際の加工を行う際、切りくずの噛み込みが発生する可能性があります。この場合は、壁面手前(インサート幅以下)で横送りを停止し、改めて突き加工で除去してください。

リング残り部の加工

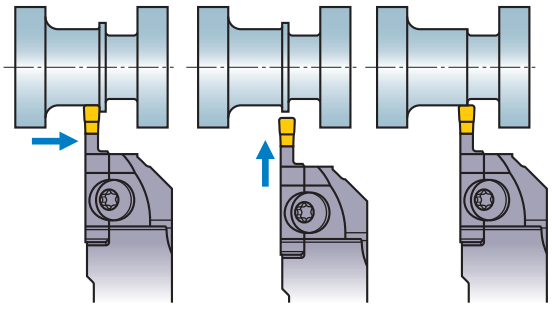

●横送り終端部に加工リングが残る場合、加工終端の1～1.5mm前で横送りを終了し、突き加工にてリングを除去してください。

加工上のポイント

●多機能加工に関する注意点(BMブレーカ)

倣い加工

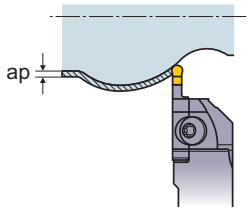

●BMブレーカは、3次元的な倣い加工が可能です。
切込み量(ap)はインサート幅の40%以下としてください。

荒加工

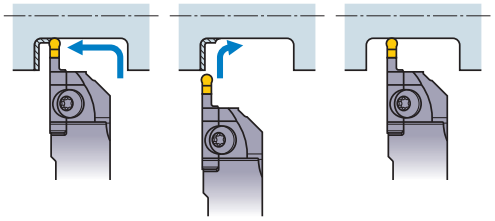

●突き加工と横送り加工を併用して荒加工を行ってください。
コーナ部はびびりやすいため、送りを50%に下げて加工してください。

仕上げ加工

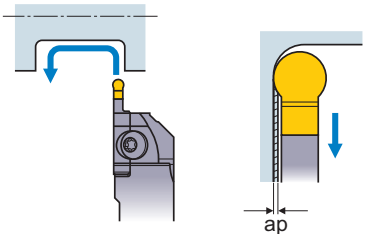

●仕上げ加工は一筆書きで加工します。
引き上げ加工時の切込み量(ap)については右表をご参照ください。

インサート	ap (mm)
GY2M0200D100N-BM	0.05
GY2M0250E125N-BM	0.10
GY2M0300F150N-BM	0.15
GY2M0318F159N-BM	
GY2M0400G200N-BM	0.20
GY2M0475H238N-BM	0.24
GY2M0500H250N-BM	
GY2M0600J150N-BM	0.30
GY2M0635J318N-BM	
GY2M0800K400N-BM	0.40

●突切り加工に関する注意点

突切り加工での送りの注意点

<送り>

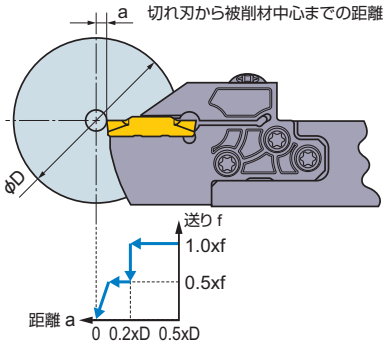

●中心近くになったら、送りを50%に下げてください。
●切れ刃が被削材中心に到達する寸前に送りを止めてください。
被削材は自重で落下します。

突切り加工での主軸回転数の注意点

<主軸回転数>

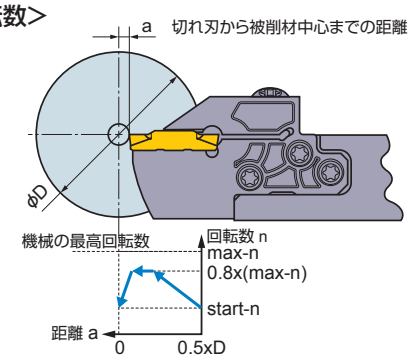

●切削速度一定で加工する場合、切れ刃が被削材中心に近づくにつれて主軸回転数が上がります。
機械の最高回転数付近では回転が不安定になることがあります。
この場合は、主軸回転数の制限を行ってください。(目安80%)
●突切った被削材が勢い良く飛び出すのを防止するため、突切りが終了する寸前に主軸回転数を下げてください。

勝手付きインサートの注意点

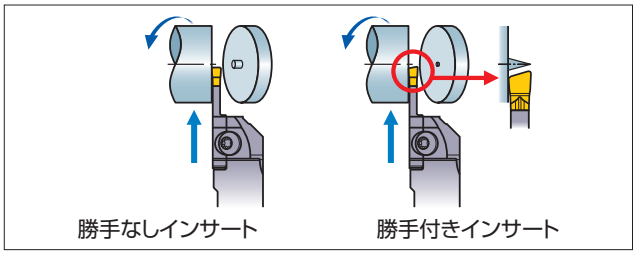

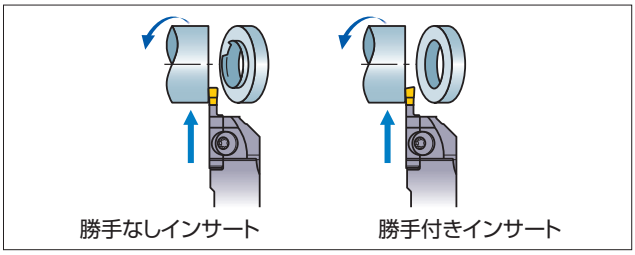

●中実棒のへそ残りや、パイプ材のバリが発生するときには、勝手付きインサートの使用でへそ残りやバリを小さくすることが可能です。
勝手付きインサートは、勝手なしインサートと比較して不安定な加工になりがちです。
使用時は切れ刃の欠損に注意をはらい、適宜送りを下げてご使用してください。

Memo

使用ブレードと送りの関係について［端面加工用］

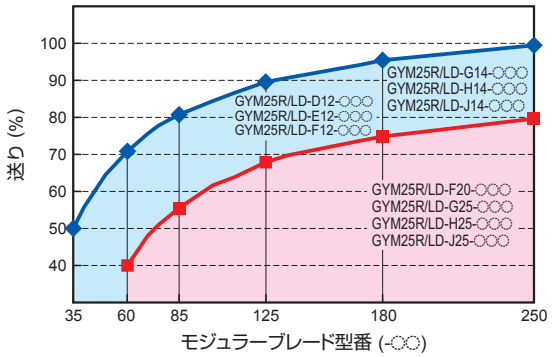

注　本表を参考に各加工条件表の送りを調整してください。

推奨切削速度 (m/min)［端面加工用］

	被削材	かたさ	材種	切削速度 (m/min)
P	軟鋼 (S10C、SUM22Lなど)	≦160HB	VP20RT	80–180
			VP10RT	90–190
			NX2525	70–170
	炭素鋼・合金鋼 (SUJ2、SCr、SCMなど)	160–280HB	VP20RT	60–140
			VP10RT	70–150
			MY5015	90–210
			NX2525	55–135
		280HB≦	VP20RT	50–110
			VP10RT	60–120
			MY5015	80–160
			NX2525	45–105
M	ステンレス鋼	≦270HB	VP20RT	50–110
			VP10RT	60–120
K	ねずみ鋳鉄	引張り強さ ≦300MPa	VP20RT	60–140
			VP10RT	70–150
			MY5015	90–210
	ダクタイル鋳鉄	引張り強さ ≦800MPa	VP20RT	50–110
			VP10RT	60–120
			MY5015	80–160
S	耐熱合金 チタン合金	–	VP20RT	30–60
			VP10RT	40–70
			RT9010	40–70
H	高硬度鋼	50HRC≦	MB8025	60–100

注1　VP20RTが第一推奨材種です。(高硬度鋼は除く)
注2　VP10RT、VP20RT、MY5015は、湿式切削を推奨します。

推奨切削条件［端面加工用］

溝入れ加工

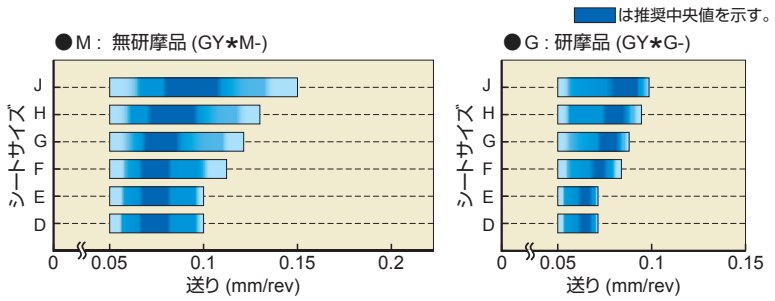

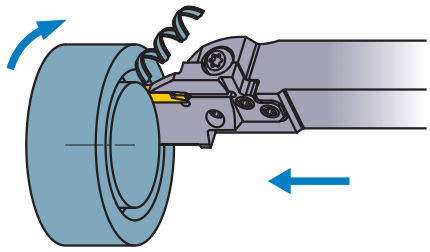

突き加工

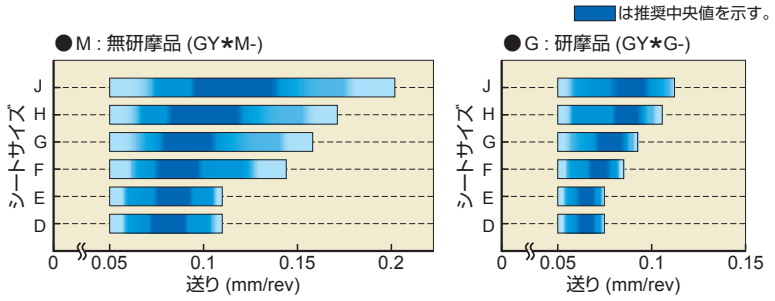

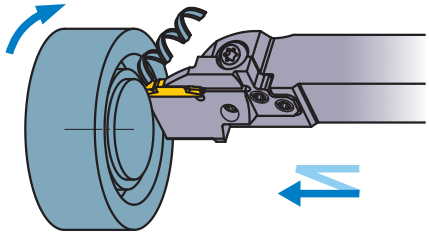

*突き加工=切削幅が刃幅W3よりも小さい加工

横送り加工（MFブレーカ）

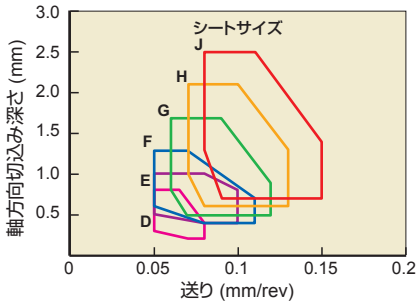

シートサイズ	刃幅 (mm)
D	2.00 2.24
E	2.39 2.50 2.74
F	3.00 3.18 3.24

シートサイズ	刃幅 (mm)
G	4.00 4.24
H	4.75 5.00 5.24
J	6.00 6.31 6.35

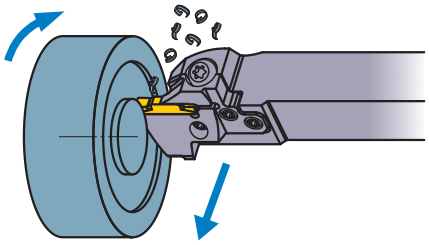

横送り加工（MM/MSブレーカ）

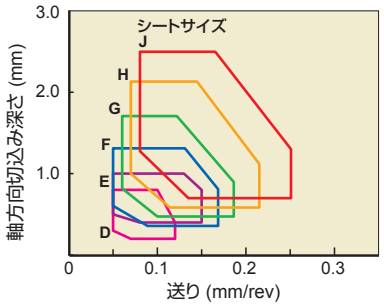

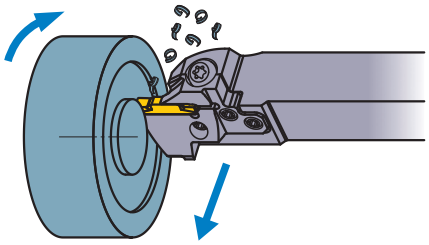

横送り加工（BMブレーカ）

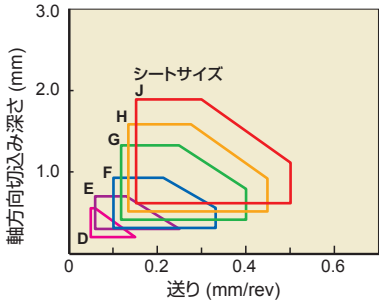

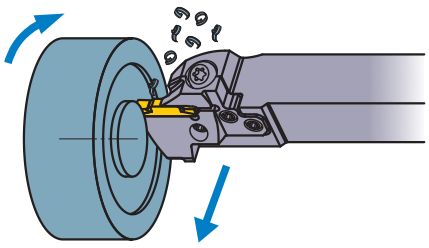

選択上の注意点

●本体の選択に関する注意点

モジュラーブレード選択の注意点①

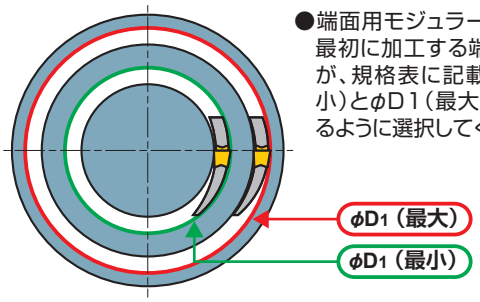

●端面用モジュラーブレードは、最初に加工する端面溝の外径が、規格表に記載のφD1（最小）とφD1（最大）の範囲に入るように選択してください。

モジュラーブレード選択の注意点②

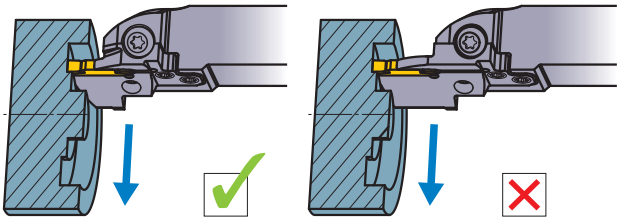

●加工に合わせて、なるべく短いモジュラーブレードを選択してください。

モジュラーブレード選択の注意点③

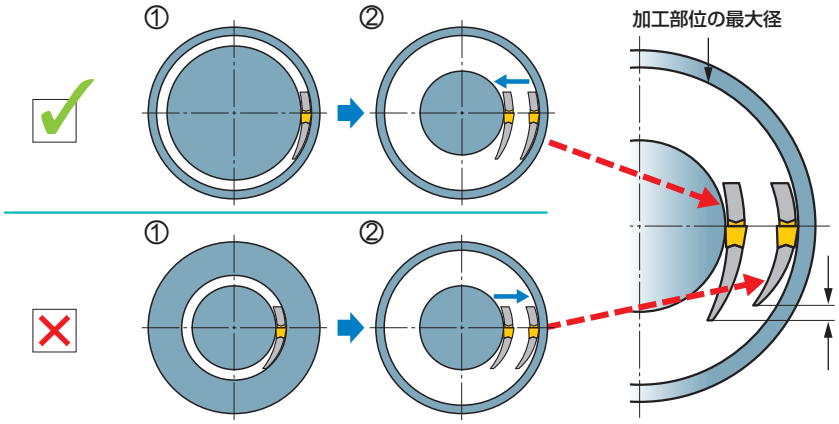

●モジュラーブレードは、加工する部位の最大径にあわせて選択してください。

●加工は、外周側から中心側に向けて行ってください。

●この方が下アゴの背が高く強度に優れるモジュラーブレードを使用できるため、より安定した加工が可能となります。

●最初に端面へ溝入れ加工を行ってしまえば、以後の加工では径の制約はありません。

●複数回の突き加工を行う場合

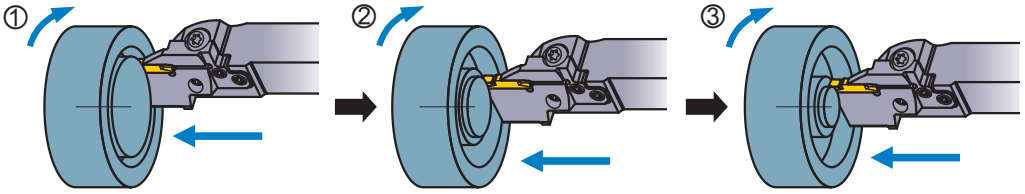

●横送り加工を併用する場合

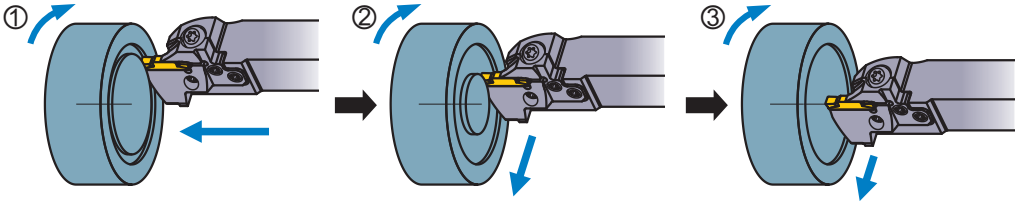

モジュラー型ホルダ選択の注意点

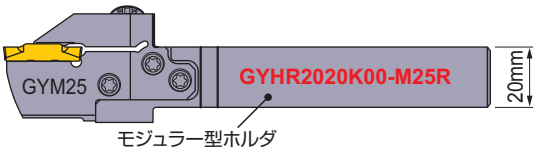

●取り付け剛性確保のため、できるだけ大きなシャンクサイズのモジュラー型ホルダを選択してください。

●工作機械にセットする際の注意点

刃先高さの設定

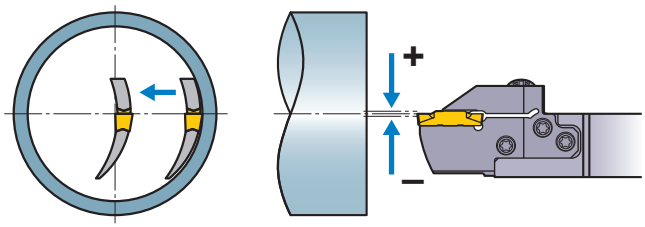

●刃先高さは、被削材の中心軸に対して±0.1mmにセットしてください。

●刃先高さのチェックは、小切込みで中心まで横送り加工を行い、中心部にヘソが残らないことを確認することで実施できます。

モジュラーブレードが溝側面と干渉する場合

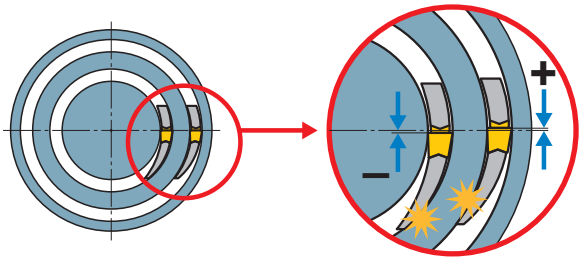

●適正なモジュラーブレードを使用しても溝側面と干渉する場合、刃先高さがずれている可能性があります。
点検、修正してください。
{ モジュラーブレード内側が干渉する→刃先高さが上がっている
{ モジュラーブレード外側が干渉する→刃先高さが下がっている

本体セット角度

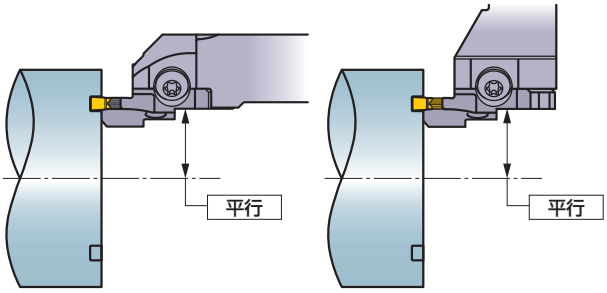

●インサートが被削材の中心軸に対して平行になるようにセットしてください。

オーバーハング

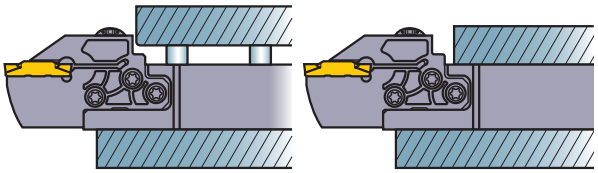

●本体のオーバーハングは最小になるよう、また上図のように段になっている部分を避けて、工作機械にセットしてください。

加工上のポイント

●端面加工に関する注意点

●どちらの場合でも、必ず外周側から中心側へ加工するようにしてください。

溝が深く幅狭い場合

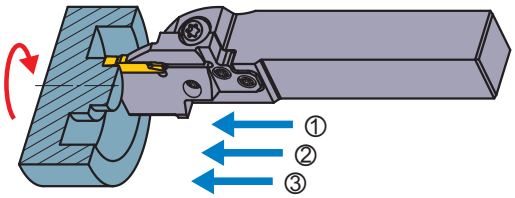

●複数回の突き加工を推奨します。

溝が浅く幅広い場合

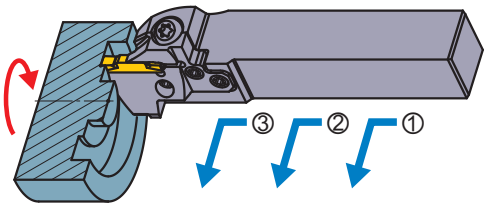

●横送り加工を併用することを推奨します。

加工上のポイント

●端面加工に関する注意点

最初の溝入れ加工時の注意点①

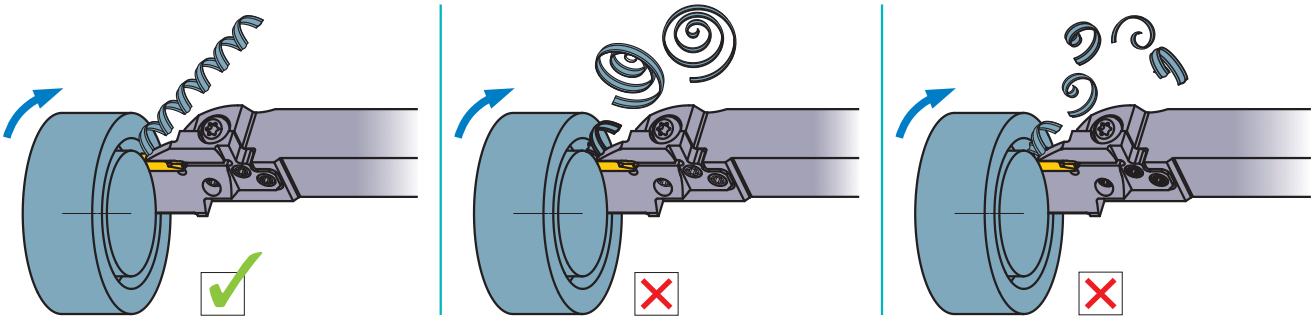

●最初の端面溝入れ加工時は、溝からの切りくず排出が困難であり、噛み込み等のトラブルが発生しやすくなります。
送り速度を下げることで切りくずを連続させ、溝の中からスムースに排出するようにしてください。

最初の溝入れ加工時の注意点②

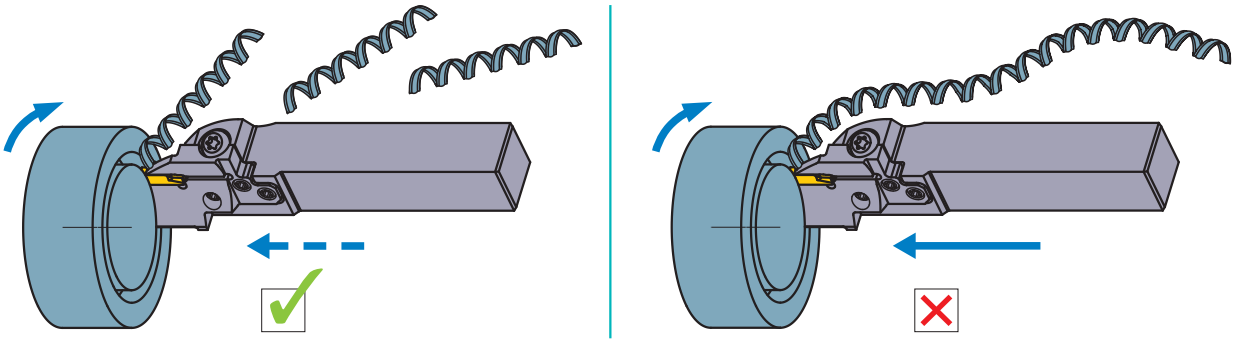

●切りくずが長く連続しすぎて問題となる場合は、ステップ送りを行い、適度な長さで分断するようにしてください。

複数回の突き加工を行う際の注意点

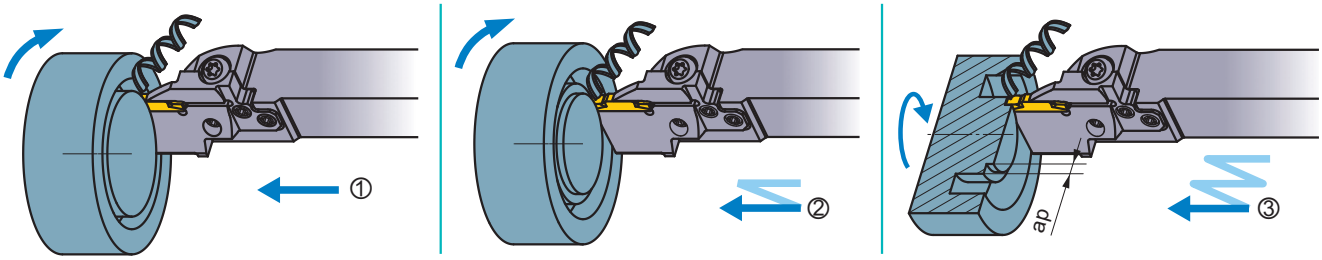

●複数回の突き加工で溝幅を広げる場合、外周側から中心側へ加工してください。
加工した溝の外側に切りくずの排出スペースが確保されるため、切りくず噛み込み等のトラブルを防止できます。

●突き加工の切込み量(ap)は、インサート幅の60～80%を推奨します。
これは、apが大きい方がチップブレーカの性能が発揮され、切りくずコントロール性が向上するためです。

横送り加工を併用する場合の注意点①

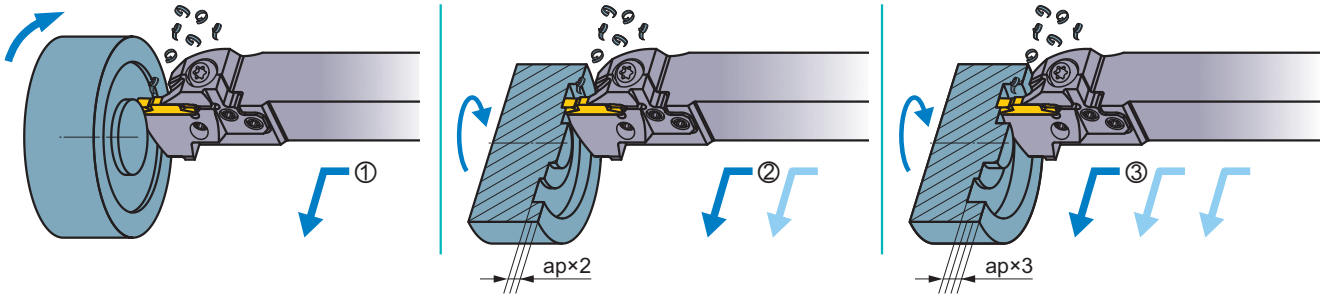

●横送り加工を併用して溝幅を広げる場合、外周側から中心側へ加工してください。
生成された細かい切りくずが遠心力で外周側へ飛ぶため、中心側で切削中の切れ刃に噛み込むトラブルを防止できます。

●1回の切込み量(ap)は、インサート幅の40%以内としてください。

横送り加工を併用する場合の注意点②

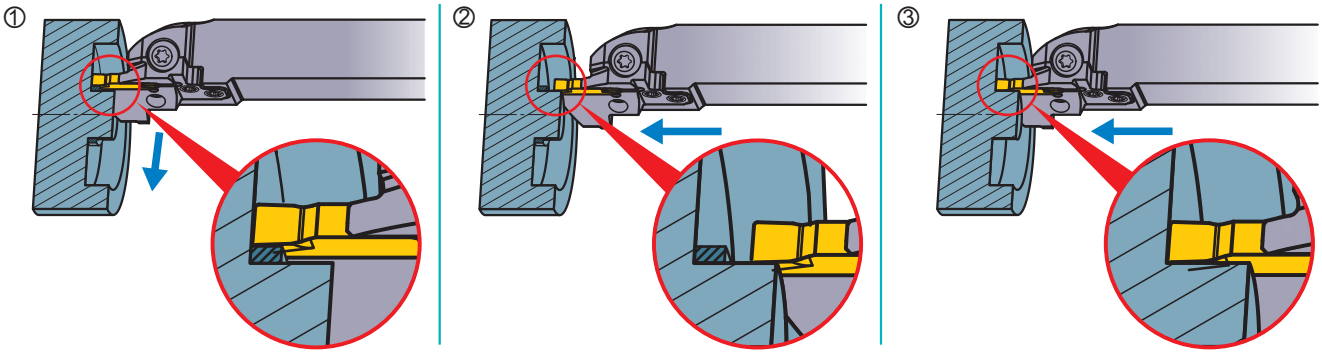

●溝の深い位置で外周側から横送り加工を行うと、中心部付近で切りくずの噛み込みが発生する可能性があります。
この場合は、中心部手前(インサート幅以下)で横送りを停止し、改めて突き加工で除去してください。

倣い加工に関する注意点(BMブレーカ)

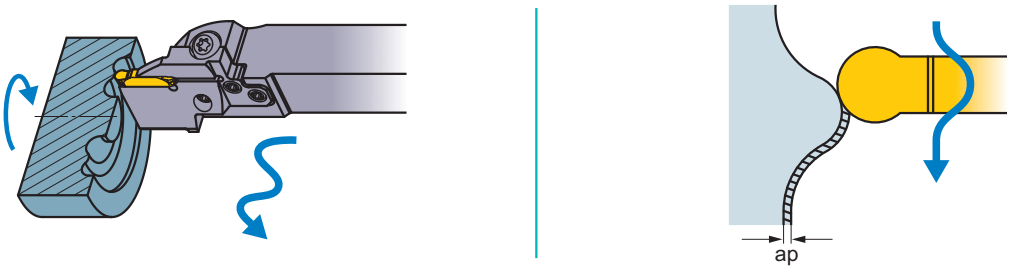

●BMブレーカは3次元的な倣い加工が可能です。切込み量(ap)はインサート幅の30%以下としてください。

仕上げ加工の注意点①

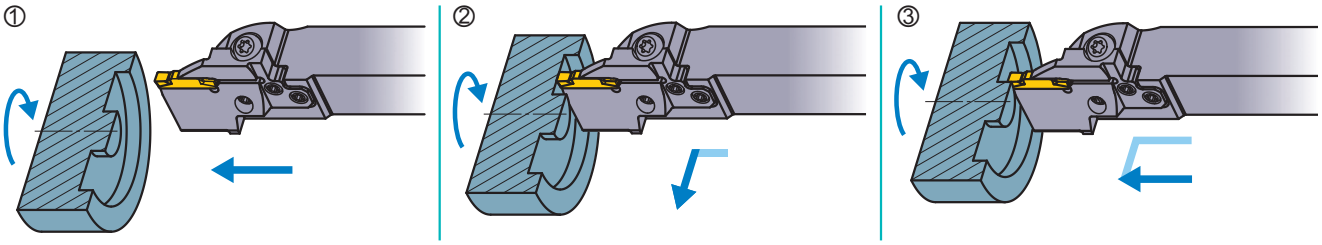

●仕上げ加工は、外周側壁面から溝底面までを連続加工し、最後に中心側壁面を突き加工してください。

仕上げ加工の注意点②(BMブレーカ)

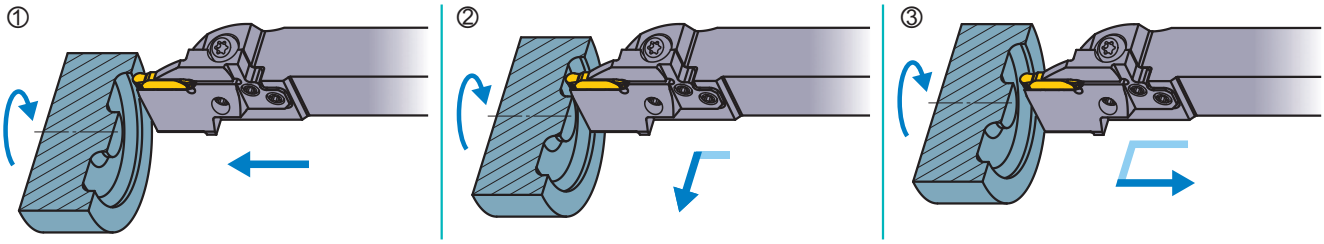

●BMブレーカを使用すれば、一筆書きで仕上げ加工ができます。
引き上げ加工時の切込み量(ap)は下表を参照してください。

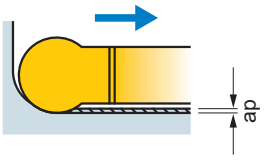

インサート	ap (mm)
GY2M0200D100N-BM	0.10
GY2M0250E125N-BM	
GY2M0300F150N-BM	
GY2M0318F159N-BM	
GY2M0400G200N-BM	0.15
GY2M0475H238N-BM	0.20
GY2M0500H250N-BM	
GY2M0600J300N-BM	0.25
GY2M0635J318N-BM	

最大溝入れ深さの制限について［内径加工用］

●一体型使用の場合
被削材の加工径によって最大溝入れ深さに制限はありません。

●モジュラー型使用の場合
被削材の加工径によって最大溝入れ深さ（下表）に制限があります。

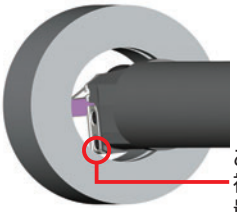

この部分が干渉するため
被削材の加工径により
最大溝入れ深さが制限されます。

•シャンク径=32mm（GYM20ブレード）

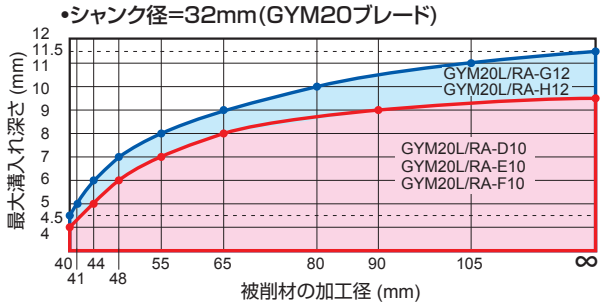

•シャンク径=40mm（GYM20ブレード）

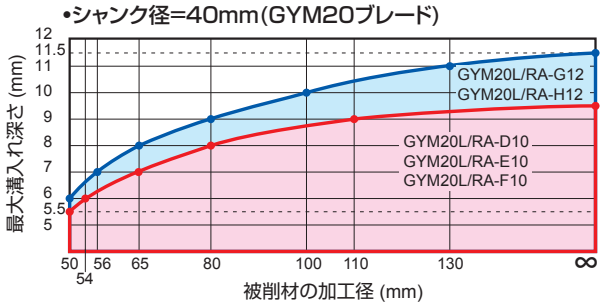

•シャンク径=40mm（GYM25ブレード）

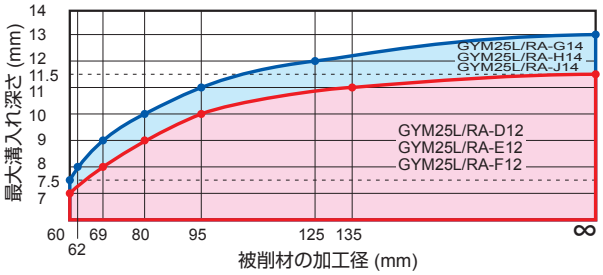

•シャンク径=50mm（GYM25ブレード）

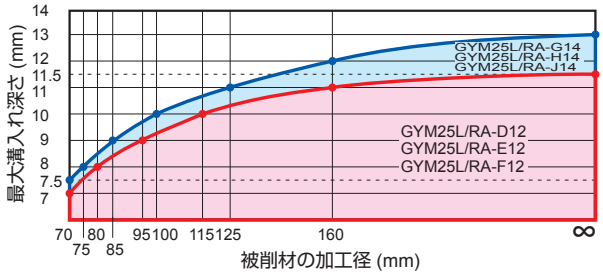

推奨切削速度 (m/min)［内径加工用］

	被削材	かたさ	材種	切削速度 (m/min) 50–300
P	軟鋼（S10C、SUM22Lなど）	≦160HB	VP20RT	80–180
			VP10RT	90–190
			NX2525	70–170
	炭素鋼・合金鋼（SUJ2、SCr、SCMなど）	160–280HB	VP20RT	60–140
			VP10RT	70–150
			MY5015	90–210
			NX2525	55–135
		280HB≦	VP20RT	50–110
			VP10RT	60–120
			MY5015	80–160
			NX2525	45–105
M	ステンレス鋼	≦270HB	VP20RT	50–110
			VP10RT	60–120
K	ねずみ鋳鉄	引張り強さ ≦300MPa	VP20RT	60–140
			VP10RT	70–150
			MY5015	90–210
	ダクタイル鋳鉄	引張り強さ ≦800MPa	VP20RT	50–110
			VP10RT	60–120
			MY5015	80–160
S	耐熱合金 チタン合金	–	VP20RT	30–60
			VP10RT	40–70
			RT9010	40–70
H	高硬度鋼	50HRC≦	MB8025	60–100

注1　VP20RTが第一推奨材種です。（高硬度鋼は除く）
注2　VP10RT、VP20RT、MY5015は、湿式切削を推奨します。

推奨切削条件［内径加工用］

溝入れ加工

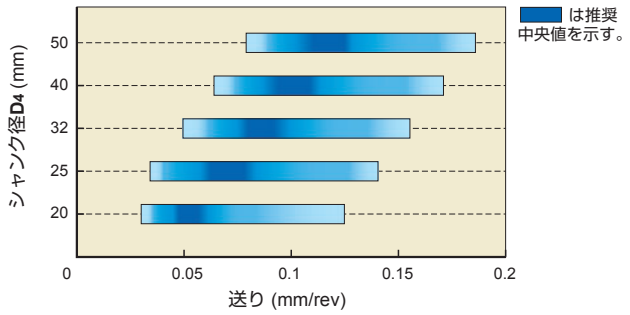

注1　加工径100%は最小加工径(øD1)を示す。
注2　左のグラフは送り100%時の切削条件を示す。

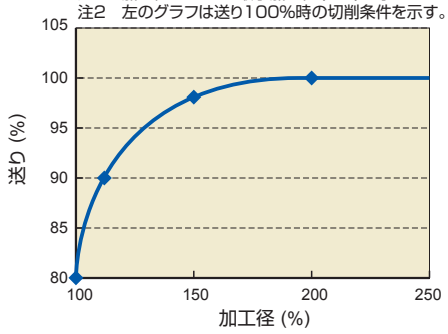

横送り加工（MFブレーカ）

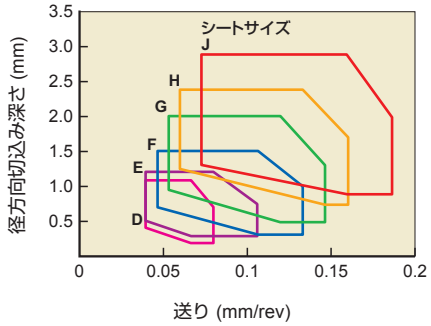

●止まり穴で横送り加工を行う場合は切りくずの排出性を考慮し、開口部に向けた加工を推奨します。

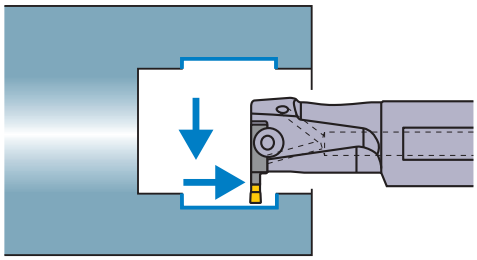

横送り加工（MM/MSブレーカ）

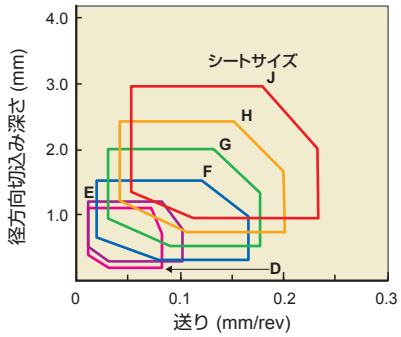

●止まり穴で横送り加工を行う場合は切りくずの排出性を考慮し、開口部に向けた加工を推奨します。

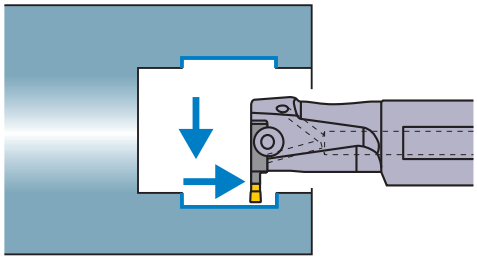

注　上記の推奨切削条件は、工具の突き出し量(L)をシャンク径(φD4)の1.6～2.0倍に設定した時の条件です。(L/D=1.6～2.0)
L/Dを2.0より大きくする時は、切削条件を下げてください。

シートサイズ	刃幅 (mm)
D	2.00 2.24
E	2.39 2.50 2.74
F	3.00 3.18 3.24
G	4.00 4.24
H	4.75 5.00 5.24
J	6.00 6.31 6.35

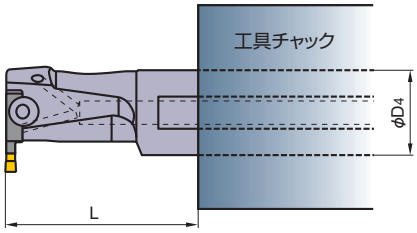

選択上の注意点

●本体の選択に関する注意点

本体選択の注意点

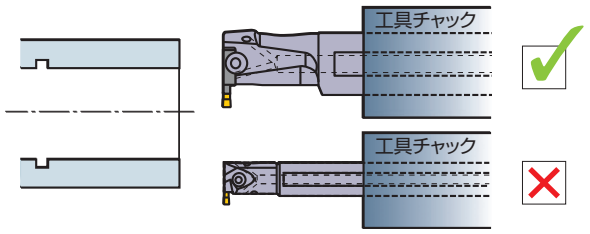

●突き出し長さが同じ際には、取付け剛性確保のため、できるだけ大きなシャンクサイズのホルダを選択してください。

モジュラーブレード選択の注意点①

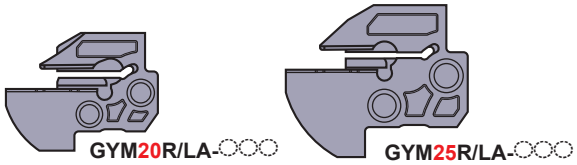

GYM20R/LA-D10	GYM25R/LA-D12
GYM20R/LA-E10	GYM25R/LA-E12
GYM20R/LA-F10	GYM25R/LA-F12
GYM20R/LA-G12	GYM25R/LA-G14
GYM20R/LA-H12	GYM25R/LA-H14
	GYM25R/LA-J14

●内径ホルダでは、上記のモジュラーブレードをご使用ください。

モジュラーブレード選択の注意点②

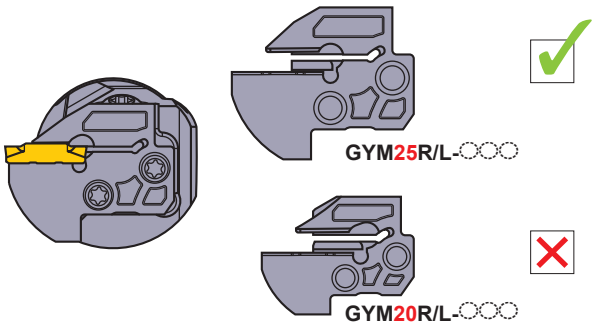

●φ40シャンクのホルダでは、使用する上で制約がなければGYM25ブレード用を選択してください。

●工作機械にセットする際の注意点

本体突き出しの注意点

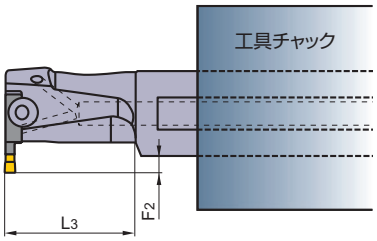

●最大溝入れ加工が可能なのはL3寸法までです。それ以上、突き出して加工を行なう際は使用工具のF2寸法をご参考の上行なってください。

加工上のポイント

●多機能加工に関する注意点(MS/MMブレーカ)

内径加工では、外径加工で推奨する加工方法(P92～P93)が使用できますが、注意すべき点がいくつかあります。

クーラント液

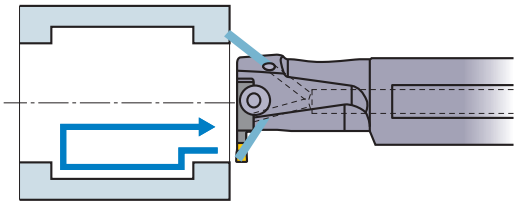

●切りくずの排出を向上させるためにも、切れ刃に多量のクーラント液をかけることが効果的です。
また、加工物から工具が完全に離れるまでクーラント液を出し続けることで、切りくずの排出性が向上します。

止まり穴の加工

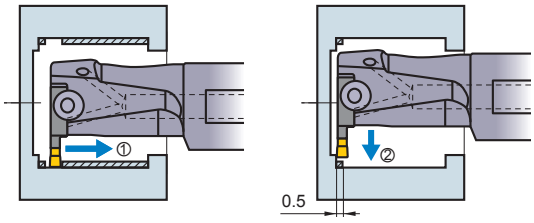

●穴の奥付近では切りくずが伸びやすいので上記のような加工を推奨します。
②の取り代は0.5mm程度を推奨します。

溝幅の広い部分の加工

溝入れ加工

●刃幅×2≧溝幅の場合

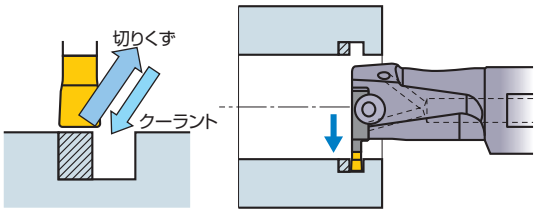

●取り代が刃幅より狭い時(2パス目の肩削り部分)、切りくずが伸び易くなります。またこのときの切りくずは開放側に流出する傾向がありますので、開口部側に排出させ、かつクーラントがかかりやすいように、奥側を最後に加工することを推奨します。

●刃幅×2<溝幅の場合

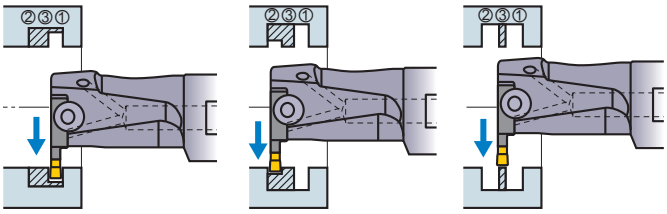

●溝幅が刃幅より広い時、上記のような順で突き加工を行うことで、切りくずが良好に分断されます。

横送り加工

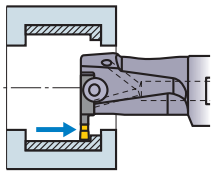

●切りくずの分断性・排出性を優先する場合は、横送り加工を推奨します。

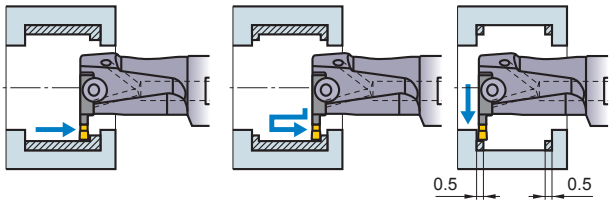

●溝幅が広く、且つ隅RがコーナRと等しい場合
(隅Rがこれより大きい場合は外径加工の詳細に準じてください。)
●溝の深さが一定以上になると加工時に壁際で切りくずが伸びてしまうことがあります。
その際には上記のような加工を推奨します。

加工順序

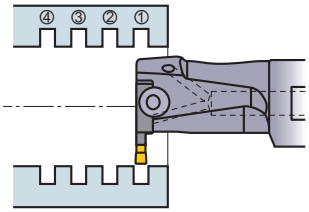

●溝入れ加工は被削材の開口側から行うことを推奨します。
これにより被削材のたわみを減らすことができます。

外径加工使用例

使用ホルダ	GYHL2525M00-M25L	GYHL3232P00-M25L
使用モジュラーブレード	GYM25LA-H14	GYM25LA-F12
使用インサート	GY2M0500H080N-MS	GY2M0300F020N-MS
インサート材種	VP10RT	NX2525
被削材	SCr 420H 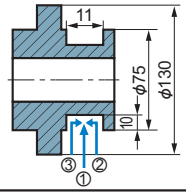	S25C 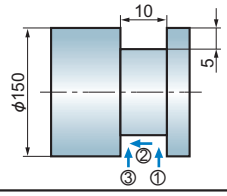
部品名	自動車ミッションギア	油圧ピストン
切削条件 切削速度 (m/min)	180	210
切削条件 送り (mm/rev)	0.15	①②③: 0.05
切削条件 径方向の切込み (mm)	10	①③:5 ②: 取り代 0.15
切削条件 軸方向の切込み (mm)	①(溝入れ加工): 5 ②③(突き加工): 3	①③: 取り代 0.25 ②:10
切削条件 切削油剤	湿式	湿式
結果	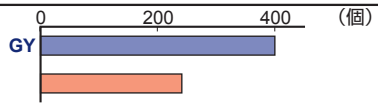 GYは従来品と比較して、1.6倍の寿命向上が可能になった。また、切れ味が良い(=切削抵抗が低い)ため、被削材がチャックから外れる事故もなくなった。	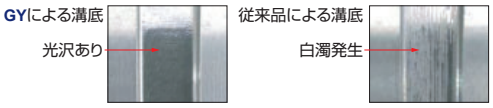 従来品では溝底面が白濁していたが、GYは光沢のある面を得られ加工品質が向上した。

使用ホルダ	GYHR2020K00-M20R	GYHR2525M00-M25R
使用モジュラーブレード	GYM20RB-F18	GYM25RA-F06
使用インサート	GY2M0300F020N-MS	GY1G0300F020N-GFGS
インサート材種	VP20RT	MB8025
被削材	SUJ2 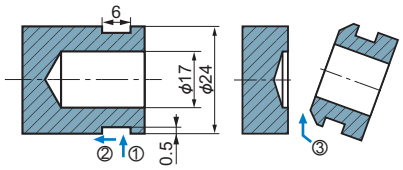	SNCM220 (58-62HRC) 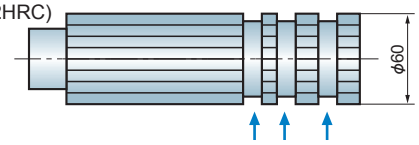
部品名	機械部品	トラック用ミッションメインシャフト
切削条件 切削速度 (m/min)	130	129
切削条件 送り (mm/rev)	①③: 0.1 ②: 0.15	0.1
切削条件 径方向の切込み (mm)	①②: 0.5 ③: 3.5	1.3 (取り代 0.15)
切削条件 軸方向の切込み (mm)	①③: 3	3 (取り代 0.15)
切削条件 切削油剤	湿式	乾式
結果	GYは、複数の加工が1本の工具で対応でき、加工時間の短縮が可能となった。また切りくず処理性も良好な結果であった。 ●切りくず比較 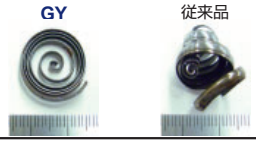	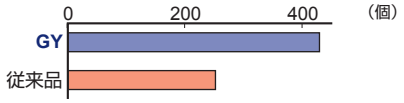 GYは従来品と比較して、1.5倍の寿命向上が可能になった。

使用ホルダ	GYHR2020K00-M25R	GYHR2525M00-M25R
使用モジュラーブレード	GYM25RA-G08	GYM25RA-J25
使用インサート	GY2M0400G200N-BM	GY2M0600H040N-MS
インサート材種	VP10RT	MY5015
被削材	S45C (鍛造素材) 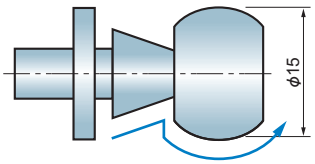	FC250 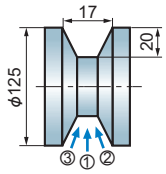 テーパー角度 : 32°
部品名	ボールジョイント用ボールスタッド	プーリー
切削条件 切削速度 (m/min)	150	300
切削条件 送り (mm/rev)	0.2	①②③:0.15
切削条件 径方向の切込み (mm)	取り代 0.25–0.45	①②③:20
切削条件 軸方向の切込み (mm)	取り代 0.25–0.45	①:6 ②③:5.5
切削条件 切削油剤	湿式	湿式
結果	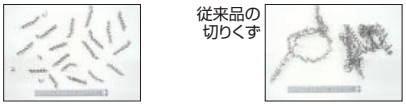 従来品では、長く伸びた切りくずが散乱状態であったが、GYは短い切りくずが常に同じ方向に排出されて安定な加工を実現した。	従来品は、びびり振動がおこり、突発的に切れ刃欠損が発生してしまっていた。 GYは高剛性設計のためびびり振動が発生せず、安定な加工が可能になり、コストダウンを実現した。また鋳鉄の切削でも長寿命を実現した。

使用ホルダ	NEW GYSL1212JX00-D13	NEW GYSR1212JX-C13
使用インサート(材種)	GY2M0200D020N-GM (VP20RT)	GY2M0150C010N-GS (VP20RT)
被削材	SUS316 突切り加工 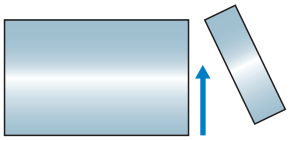	Inconel ® 625 突切り加工 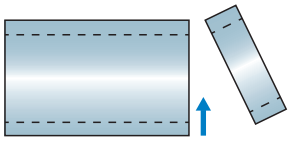
部品名	医療用部品	ワッシャー(パイプ材)
切削速度 (m/min)	61	30.5
送り (mm/rev)	0.031 → 0.038	0.025
結果	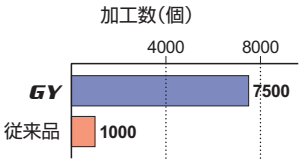 仕上面粗さ判定にて寿命7倍を達成、更に送りをあげ効率アップとなった。	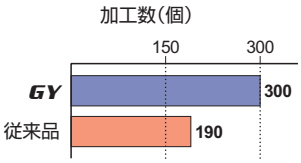 従来品の突発欠損多発に対しGYは正常摩耗で安定した寿命延長が達成できた。

端面加工使用例

使用ホルダ	GYHR2525M00-M25R	GYHR2525M00-M25R
使用モジュラーブレード	GYM25RD-G14-060	GYM25RD-H14-180
使用インサート	GY2M0400G040N-MM	GY2M0500H250N-BM
インサート材種	VP10RT	MY5015
被削材	S53C 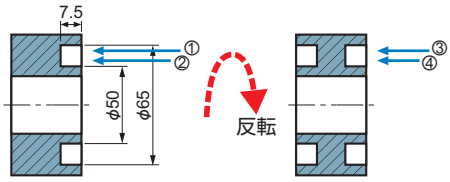	FC250 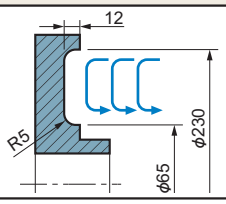
部品名	建設機械部品	自動車用フライホイール
切削条件 切削速度 (m/min)	150	150
切削条件 送り (mm/rev)	①③:0.10　②④:0.12	0.2
切削条件 径方向の切込み (mm)	①③:4.0　②④:3.5	一回の取り代:1.0
切削条件 軸方向の切込み (mm)	7.5	一回の取り代 :1.0
切削条件 切削油剤	湿式	湿式
結果	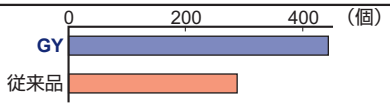 GYは従来品と比較して、切削音が静かで、1.5倍以上の寿命向上が可能になった。	GYは高剛性のため、従来品よりも加工条件を上げることが出来、加工能率が大幅に向上した。 またMY5015は長寿命であり、従来品よりも約2倍の個数を加工出来るようになり、工具費を下げることが出来た。

使用ホルダ	GYHL3232P00-M25L	GYHL2525M00-M25L
使用モジュラーブレード	GYM25LD-J14-250	GYM25LD-H14-085
使用インサート	GY2M0600J040N-MM	GY2M0500H080N-MM
インサート材種	VP20RT	MY5015
被削材	S25C 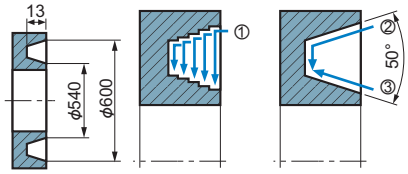	SCM420 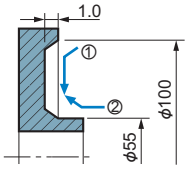
部品名	風力発電機　部品	自動車用部品
切削条件 切削速度 (m/min)	①: 100　②③: 150	150
切削条件 送り (mm/rev)	①: 0.1　②③: 0.08	①:0.3　②:0.15
切削条件 径方向の切込み (mm)	①: –　②③: 取り代 0.5	①: –　②: 取り代 0.3–0.5
切削条件 軸方向の切込み (mm)	①:2.5　②③: –	①:1.0　②: –
切削条件 切削油剤	湿式	湿式
結果	GYの切りくず 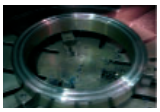 従来品の切りくず 従来は突き加工で行っていたため、切りくず処理性が悪かった。 GYは横送り加工が出来るため、良好な切りくず処理を可能にした。	GY:光沢あり 従来品:白濁あり 従来品は加工初期から仕上げ面が白濁する傾向があった。 GYのMY5015は光沢面が得られ、その状態が長続きした。

使用ホルダ	GYHR2020K00-M25R	GYHL2525M00-M25L
使用モジュラーブレード	GYM25RD-F12-050	GYM25LD-H25-125
使用インサート	GY2M0300F020N-MS	GY2M0500H040N-MS
インサート材種	NX2525	VP20RT
被削材	SCr420 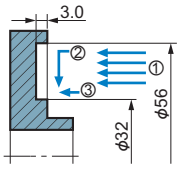	SUS316 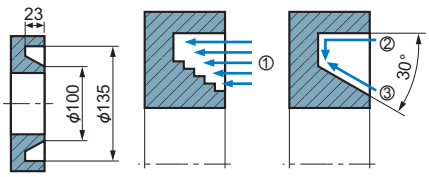
部品名	自動車クラッチ部品	プラント配管用ナット
切削条件 切削速度 (m/min)	120	65
切削条件 送り (mm/rev)	①:0.15　②③:0.12	①:0.05 (ステップ)　②③:0.8
切削条件 径方向の切込み (mm)	①:3.0　②③: 取り代 0.2	①:3–5　②③: 取り代 0.3
切削条件 軸方向の切込み (mm)	①:2.8　②③: 取り代 0.2	①:23　②③: –
切削条件 切削油剤	湿式	湿式
結果	仕上げ面の光沢を得るためにサーメットを使用していた。 従来品はチップブレーカが無い工具であったため、特に②と③の加工で切りくずが絡まり機械停止が頻発していた。 GYは切りくず処理性が良く、機械停止が無くなった。	従来品では、①の加工で溝が曲がって加工されてしまい、入り口と奥で加工径が変わってしまっていた。 GYは高剛性のため精度よく溝を加工できるようになったため、仕上げ加工である②③の加工で安定可能を実現した。

内径加工使用例

使用ホルダ	GYAL25R90B-E06	GYDR50P90F-M25L
使用モジュラーブレード	–	GYM25LA-G14
使用インサート	GY2M0239E020N-GM	GY2M0400G020N-GS
インサート材種	VP20RT	VP20RT
被削材	S43C 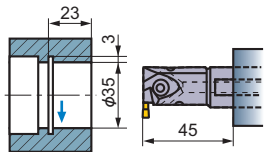	SNCM220 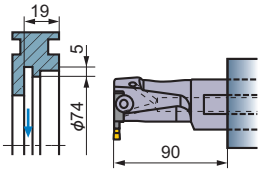
部品名	機械部品	トランスミッションギア
切削条件 切削速度 (m/min)	120	100
切削条件 送り (mm/rev)	0.12	0.15
切削条件 径方向の切込み (mm)	3	5
切削条件 軸方向の切込み (mm)	2.39	4
切削条件 切削油剤	湿式	湿式
結果	従来品と比べ切りくずの分断性が良好でまた、低抵抗なため高い送りでも安定した加工を可能にした。	GYは従来品と比べて低抵抗なので切りくずが焼けず、長寿命だった。また切りくず処理も良好な結果であった。 ●切りくず比較 GY 従来品 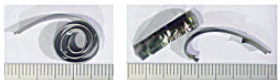

使用ホルダ	GYDL32L90C-M20R	GYDR40T90D-M25L
使用モジュラーブレード	GYM20RA-F10	GYM25LA-J14
使用インサート	GY2M0300F020N-MS	GY2M0600J040N-MS
インサート材種	VP20RT	VP20RT
被削材	SUS304 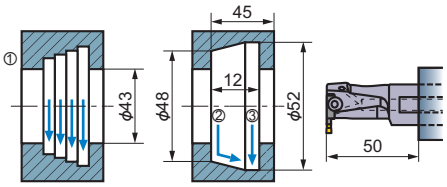	S25C 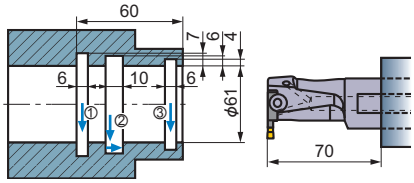
部品名	薬品製造装置 部品	シリンダ
切削条件 切削速度 (m/min)	80	150
切削条件 送り (mm/rev)	①③:0.10 ②:0.12	0.05
切削条件 径方向の切込み (mm)	①:2.0–4.3 ②③: 取り代 0.2	①:7 ②:6 ③:4
切削条件 軸方向の切込み (mm)	①:2.4–3.0 ②③: 取り代 0.2	①:6 ②:10 ③:6
切削条件 切削油剤	湿式	湿式
結果	GYは切りくず処理性が良いため、ステンレス鋼でも安定して加工を行うことが出来た。 また横送り加工が出来るので、異形状の溝にも簡単に対応することが出来、工具集約が可能となった。	GYは、従来品より高送り加工が出来たので、大幅な時間短縮を実現した。 また、溝入れ加工、横送り加工共に切りくず処理性は良好であった。 GY 溝入れ加工 横送り加工 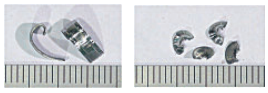

使用ホルダ	GYDL50T90F-M25R	GYDR32L90C-M20L
使用モジュラーブレード	GYM25RA-F12	GYM20LA-H12
使用インサート	GY2M0300F040N-MM	GY2M0500H250N-BM
インサート材種	MY5015	NX2525
被削材	FC300 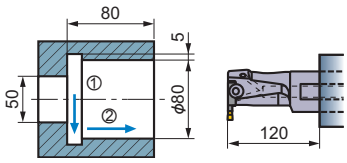	SUJ2 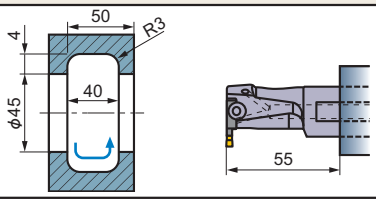
部品名	工作機械部品	ベアリング
切削条件 切削速度 (m/min)	200	120
切削条件 送り (mm/rev)	①:0.12 ②:0.15	0.1
切削条件 径方向の切込み (mm)	①:5 ②:0.5	取り代 :0.2
切削条件 軸方向の切込み (mm)	①:3 ②: –	取り代 :0.2
切削条件 切削油剤	湿式	湿式
結果	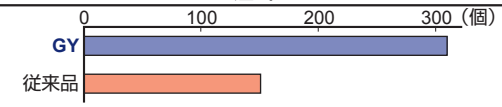 GYは従来品と比較して、2倍の寿命向上が可能になった。 またびびり振動も発生しないため、仕上げ面粗さも向上した。	従来品では加工を2パスにて行っていたため、パスの繋ぎ目に筋が入っていた。 BMブレーカの使用により、一筆書きで仕上げ加工を行い、つなぎ目の無い、光沢ある高品位な仕上げ面を得ることが出来た。

Memo

Memo

モジュラー型ホルダにセットされるモジュラーブレードを選択する一覧表（内径加工）

モジュラー型ホルダ		ホルダ角度	シートサイズ	モジュラーブレード		掲載ページ
呼び記号	勝手(R/L)			呼び記号	勝手(R/L)	
GYDR50P90F-M25L	R	90°	D	GYM25LA-D12	L	79,80
			E	GYM25LA-E12	L	81,82
			F	GYM25LA-F12	L	83,84
			G	GYM25LA-G14	L	
			H	GYM25LA-H14	L	85,86
			J	GYM25LA-J14	L	
GYDL50P90F-M25R	L	90°	D	GYM25RA-D12	R	79,80
			E	GYM25RA-E12	R	81,82
			F	GYM25RA-F12	R	83,84
			G	GYM25RA-G14	R	
			H	GYM25RA-H14	R	85,86
			J	GYM25RA-J14	R	
GYDR50T90F-M25L	R	90°	D	GYM25LA-D12	L	79,80
			E	GYM25LA-E12	L	81,82
			F	GYM25LA-F12	L	83,84
			G	GYM25LA-G14	L	
			H	GYM25LA-H14	L	85,86
			J	GYM25LA-J14	L	
GYDL50T90F-M25R	L	90°	D	GYM25RA-D12	R	79,80
			E	GYM25RA-E12	R	81,82
			F	GYM25RA-F12	R	83,84
			G	GYM25RA-G14	R	
			H	GYM25RA-H14	R	85,86
			J	GYM25RA-J14	R	

モジュラー型ホルダ		ホルダ角度	シートサイズ	モジュラーブレード		掲載ページ
呼び記号	勝手(R/L)			呼び記号	勝手(R/L)	
GYDR32L90C-M20L	R	90°	D	GYM20LA-D10	L	79,80
			E	GYM20LA-E10	L	81,82
			F	GYM20LA-F10	L	83,84
			G	GYM20LA-G12	L	
			H	GYM20LA-H12	L	85,86
GYDL32L90C-M20R	L	90°	D	GYM20RA-D10	R	79,80
			E	GYM20RA-E10	R	81,82
			F	GYM20RA-F10	R	83,84
			G	GYM20RA-G12	R	
			H	GYM20RA-H12	R	85,86
GYDR32S90C-M20L	R	90°	D	GYM20LA-D10	L	79,80
			E	GYM20LA-E10	L	81,82
			F	GYM20LA-F10	L	83,84
			G	GYM20LA-G12	L	
			H	GYM20LA-H12	L	85,86
GYDL32S90C-M20R	L	90°	D	GYM20RA-D10	R	79,80
			E	GYM20RA-E10	R	81,82
			F	GYM20RA-F10	R	83,84
			G	GYM20RA-G12	R	
			H	GYM20RA-H12	R	85,86
GYDR40M90D-M20L	R	90°	D	GYM20LA-D10	L	79,80
			E	GYM20LA-E10	L	81,82
			F	GYM20LA-F10	L	83,84
			G	GYM20LA-G12	L	
			H	GYM20LA-H12	L	85,86
GYDL40M90D-M20R	L	90°	D	GYM20RA-D10	R	79,80
			E	GYM20RA-E10	R	81,82
			F	GYM20RA-F10	R	83,84
			G	GYM20RA-G12	R	
			H	GYM20RA-H12	R	85,86
GYDR40M90D-M25L	R	90°	D	GYM25LA-D12	L	79,80
			E	GYM25LA-E12	L	81,82
			F	GYM25LA-F12	L	83,84
			G	GYM25LA-G14	L	
			H	GYM25LA-H14	L	85,86
			J	GYM25LA-J14	L	
GYDL40M90D-M25R	L	90°	D	GYM25RA-D12	R	79,80
			E	GYM25RA-E12	R	81,82
			F	GYM25RA-F12	R	83,84
			G	GYM25RA-G14	R	
			H	GYM25RA-H14	R	85,86
			J	GYM25RA-J14	R	
GYDR40T90D-M20L	R	90°	D	GYM20LA-D10	L	79,80
			E	GYM20LA-E10	L	81,82
			F	GYM20LA-F10	L	83,84
			G	GYM20LA-G12	L	
			H	GYM20LA-H12	L	85,86
GYDL40T90D-M20R	L	90°	D	GYM20RA-D10	R	79,80
			E	GYM20RA-E10	R	81,82
			F	GYM20RA-F10	R	83,84
			G	GYM20RA-G12	R	
			H	GYM20RA-H12	R	85,86
GYDR40T90D-M25L	R	90°	D	GYM25LA-D12	L	79,80
			E	GYM25LA-E12	L	81,82
			F	GYM25LA-F12	L	83,84
			G	GYM25LA-G14	L	
			H	GYM25LA-H14	L	85,86
			J	GYM25LA-J14	L	
GYDL40T90D-M25R	L	90°	D	GYM25RA-D12	R	79,80
			E	GYM25RA-E12	R	81,82
			F	GYM25RA-F12	R	83,84
			G	GYM25RA-G14	R	
			H	GYM25RA-H14	R	85,86
			J	GYM25RA-J14	R	

クイックインデックス

モジュラー型ホルダにセットされるモジュラーブレードを選択する一覧表（外径加工・端面加工）

モジュラー型ホルダ 呼び記号	勝手 (R/L)	加工形態	ホルダ角度	シートサイズ	モジュラーブレード 呼び記号	勝手 (R/L)	掲載ページ
GYHL3232P00-M25L	L	端面	00°	H	GYM25LD-H14-050	L	59,60
					GYM25LD-H14-060	L	
					GYM25LD-H14-085	L	61,62
					GYM25LD-H14-125	L	
					GYM25LD-H14-180	L	63,64
					GYM25LD-H14-250	L	
					GYM25LD-H25-060	L	59,60
					GYM25LD-H25-085	L	61,62
					GYM25LD-H25-125	L	
					GYM25LD-H25-180	L	63,64
					GYM25LD-H25-250	L	
				J	GYM25LD-J14-050	L	65,66
					GYM25LD-J14-070	L	
					GYM25LD-J14-110	L	
					GYM25LD-J14-170	L	67,68
					GYM25LD-J14-250	L	
					GYM25LD-J25-070	L	65,66
					GYM25LD-J25-110	L	
					GYM25LD-J25-170	L	67,68
					GYM25LD-J25-250	L	

モジュラー型ホルダ 呼び記号	勝手 (R/L)	加工形態	ホルダ角度	シートサイズ	モジュラーブレード 呼び記号	勝手 (R/L)	掲載ページ
GYHL3232P00-M25L	L	外径	00°	D	GYM25LA-D06	L	15,16
					GYM25LA-D12	L	
					GYM25LA-D20	L	
				E	GYM25LA-E06	L	17,18
					GYM25LA-E12	L	
					GYM25LA-E20	L	
				F	GYM25LA-F06	L	19,20
					GYM25LA-F12	L	
					GYM25LA-F20	L	
				G	GYM25LA-G08	L	21,22
					GYM25LA-G14	L	
					GYM25LA-G25	L	
				H	GYM25LA-H08	L	23,24
					GYM25LA-H14	L	
					GYM25LA-H25	L	
				J	GYM25LA-J08	L	25,26
					GYM25LA-J14	L	
					GYM25LA-J25	L	
		端面	00°	D	GYM25LD-D12-040	L	37,38
					GYM25LD-D12-050	L	
					GYM25LD-D12-060	L	
					GYM25LD-D12-075	L	
					GYM25LD-D12-100	L	39,40
					GYM25LD-D12-135	L	
					GYM25LD-D12-180	L	
				E	GYM25LD-E12-040	L	41,42
					GYM25LD-E12-050	L	
					GYM25LD-E12-060	L	
					GYM25LD-E12-075	L	
					GYM25LD-E12-100	L	43,44
					GYM25LD-E12-135	L	
					GYM25LD-E12-180	L	
				F	GYM25LD-F12-035	L	45,46
					GYM25LD-F12-040	L	
					GYM25LD-F12-050	L	
					GYM25LD-F12-060	L	47,48
					GYM25LD-F12-075	L	
					GYM25LD-F12-100	L	49,50
					GYM25LD-F12-135	L	
					GYM25LD-F12-180	L	51,52
					GYM25LD-F12-225	L	
					GYM25LD-F20-060	L	47,48
					GYM25LD-F20-075	L	
					GYM25LD-F20-100	L	49,50
					GYM25LD-F20-135	L	
					GYM25LD-F20-180	L	51,52
					GYM25LD-F20-225	L	
				G	GYM25LD-G14-040	L	53,54
					GYM25LD-G14-050	L	
					GYM25LD-G14-060	L	
					GYM25LD-G14-085	L	55,56
					GYM25LD-G14-125	L	
					GYM25LD-G14-180	L	57,58
					GYM25LD-G14-250	L	
					GYM25LD-G25-060	L	53,54
					GYM25LD-G25-085	L	55,56
					GYM25LD-G25-125	L	
					GYM25LD-G25-180	L	57,58
					GYM25LD-G25-250	L	

モジュラー型ホルダ 呼び記号	勝手 (R/L)	加工形態	ホルダ角度	シートサイズ	モジュラーブレード 呼び記号	勝手 (R/L)	掲載ページ
GYHR3232P00-M25R	R	端面	00°	E	GYM25RD-E12-040	R	41,42
					GYM25RD-E12-050	R	
					GYM25RD-E12-060	R	
					GYM25RD-E12-075	R	
					GYM25RD-E12-100	R	43,44
					GYM25RD-E12-135	R	
					GYM25RD-E12-180	R	
				F	GYM25RD-F12-035	R	45,46
					GYM25RD-F12-040	R	
					GYM25RD-F12-050	R	
					GYM25RD-F12-060	R	47,48
					GYM25RD-F12-075	R	
					GYM25RD-F12-100	R	49,50
					GYM25RD-F12-135	R	
					GYM25RD-F12-180	R	51,52
					GYM25RD-F12-225	R	
					GYM25RD-F20-060	R	47,48
					GYM25RD-F20-075	R	
					GYM25RD-F20-100	R	49,50
					GYM25RD-F20-135	R	
					GYM25RD-F20-180	R	51,52
					GYM25RD-F20-225	R	
				G	GYM25RD-G14-040	R	53,54
					GYM25RD-G14-050	R	
					GYM25RD-G14-060	R	
					GYM25RD-G14-085	R	55,56
					GYM25RD-G14-125	R	
					GYM25RD-G14-180	R	57,58
					GYM25RD-G14-250	R	
					GYM25RD-G25-060	R	53,54
					GYM25RD-G25-085	R	55,56
					GYM25RD-G25-125	R	
					GYM25RD-G25-180	R	57,58
					GYM25RD-G25-250	R	
				H	GYM25RD-H14-050	R	59,60
					GYM25RD-H14-060	R	
					GYM25RD-H14-085	R	61,62
					GYM25RD-H14-125	R	
					GYM25RD-H14-180	R	63,64
					GYM25RD-H14-250	R	
					GYM25RD-H25-060	R	59,60
					GYM25RD-H25-085	R	61,62
					GYM25RD-H25-125	R	
					GYM25RD-H25-180	R	63,64
					GYM25RD-H25-250	R	
				J	GYM25RD-J14-050	R	65,66
					GYM25RD-J14-070	R	
					GYM25RD-J14-110	R	
					GYM25RD-J14-170	R	67,68
					GYM25RD-J14-250	R	
					GYM25RD-J25-070	R	65,66
					GYM25RD-J25-110	R	
					GYM25RD-J25-170	R	67,68
					GYM25RD-J25-250	R	

モジュラー型ホルダ 呼び記号	勝手 (R/L)	加工形態	ホルダ角度	シートサイズ	モジュラーブレード 呼び記号	勝手 (R/L)	掲載ページ
GYHL3225P00-M25L	L	端面	00°	G	GYM25LD-G14-040	L	53,54
					GYM25LD-G14-050	L	
					GYM25LD-G14-060	L	
					GYM25LD-G14-085	L	55,56
					GYM25LD-G14-125	L	
					GYM25LD-G14-180	L	57,58
					GYM25LD-G14-250	L	
					GYM25LD-G25-060	L	53,54
					GYM25LD-G25-085	L	55,56
					GYM25LD-G25-125	L	
					GYM25LD-G25-180	L	57,58
					GYM25LD-G25-250	L	
				H	GYM25LD-H14-050	L	59,60
					GYM25LD-H14-060	L	
					GYM25LD-H14-085	L	61,62
					GYM25LD-H14-125	L	
					GYM25LD-H14-180	L	63,64
					GYM25LD-H14-250	L	
					GYM25LD-H25-060	L	59,60
					GYM25LD-H25-085	L	61,62
					GYM25LD-H25-125	L	
					GYM25LD-H25-180	L	63,64
					GYM25LD-H25-250	L	
				J	GYM25LD-J14-050	L	65,66
					GYM25LD-J14-070	L	
					GYM25LD-J14-110	L	
					GYM25LD-J14-170	L	67,68
					GYM25LD-J14-250	L	
					GYM25LD-J25-070	L	65,66
					GYM25LD-J25-110	L	
					GYM25LD-J25-170	L	67,68
					GYM25LD-J25-250	L	
GYHR3232P00-M25R	R	外径	00°	D	GYM25RA-D06	R	15,16
					GYM25RA-D12	R	
					GYM25RA-D20	R	
				E	GYM25RA-E06	R	17,18
					GYM25RA-E12	R	
					GYM25RA-E20	R	
				F	GYM25RA-F06	R	19,20
					GYM25RA-F12	R	
					GYM25RA-F20	R	
				G	GYM25RA-G08	R	21,22
					GYM25RA-G14	R	
					GYM25RA-G25	R	
				H	GYM25RA-H08	R	23,24
					GYM25RA-H14	R	
					GYM25RA-H25	R	
				J	GYM25RA-J08	R	25,26
					GYM25RA-J14	R	
					GYM25RA-J25	R	
		端面	00°	D	GYM25RD-D12-040	R	37,38
					GYM25RD-D12-050	R	
					GYM25RD-D12-060	R	
					GYM25RD-D12-075	R	
					GYM25RD-D12-100	R	39,40
					GYM25RD-D12-135	R	
					GYM25RD-D12-180	R	

クイックインデックス

モジュラー型ホルダにセットされるモジュラーブレードを選択する一覧表（外径加工・端面加工）

モジュラー型ホルダ 呼び記号	勝手 (R/L)	加工形態	ホルダ角度	シートサイズ	モジュラーブレード 呼び記号	勝手 (R/L)	掲載ページ
GYHR3225P00-M25R	R	端面	00°	J	GYM25RD-J14-050	R	65,66
					GYM25RD-J14-070	R	
					GYM25RD-J14-110	R	
					GYM25RD-J14-170	R	67,68
					GYM25RD-J14-250	R	
					GYM25RD-J25-070	R	65,66
					GYM25RD-J25-110	R	
					GYM25RD-J25-170	R	67,68
					GYM25RD-J25-250	R	
GYHL3225P00-M25L	L	外径	00°	D	GYM25LA-D06	L	15,16
					GYM25LA-D12	L	
					GYM25LA-D20	L	
				E	GYM25LA-E06	L	17,18
					GYM25LA-E12	L	
					GYM25LA-E20	L	
				F	GYM25LA-F06	L	19,20
					GYM25LA-F12	L	
					GYM25LA-F20	L	
				G	GYM25LA-G08	L	21,22
					GYM25LA-G14	L	
					GYM25LA-G25	L	
				H	GYM25LA-H08	L	23,24
					GYM25LA-H14	L	
					GYM25LA-H25	L	
				J	GYM25LA-J08	L	25,26
					GYM25LA-J14	L	
					GYM25LA-J25	L	
		端面	00°	D	GYM25LD-D12-040	L	37,38
					GYM25LD-D12-050	L	
					GYM25LD-D12-060	L	
					GYM25LD-D12-075	L	
					GYM25LD-D12-100	L	39,40
					GYM25LD-D12-135	L	
					GYM25LD-D12-180	L	
				E	GYM25LD-E12-040	L	41,42
					GYM25LD-E12-050	L	
					GYM25LD-E12-060	L	
					GYM25LD-E12-075	L	
					GYM25LD-E12-100	L	43,44
					GYM25LD-E12-135	L	
					GYM25LD-E12-180	L	
				F	GYM25LD-F12-035	L	45,46
					GYM25LD-F12-040	L	
					GYM25LD-F12-050	L	
					GYM25LD-F12-060	L	47,48
					GYM25LD-F12-075	L	
					GYM25LD-F12-100	L	49,50
					GYM25LD-F12-135	L	
					GYM25LD-F12-180	L	51,52
					GYM25LD-F12-225	L	
					GYM25LD-F20-060	L	47,48
					GYM25LD-F20-075	L	
					GYM25LD-F20-100	L	49,50
					GYM25LD-F20-135	L	
					GYM25LD-F20-180	L	51,52
					GYM25LD-F20-225	L	

モジュラー型ホルダ 呼び記号	勝手 (R/L)	加工形態	ホルダ角度	シートサイズ	モジュラーブレード 呼び記号	勝手 (R/L)	掲載ページ
GYHR3225P00-M25R	R	外径	00°	J	GYM25RA-J08	R	25,26
					GYM25RA-J14	R	
					GYM25RA-J25	R	
		端面	00°	D	GYM25RD-D12-040	R	37,38
					GYM25RD-D12-050	R	
					GYM25RD-D12-060	R	
					GYM25RD-D12-075	R	
					GYM25RD-D12-100	R	39,40
					GYM25RD-D12-135	R	
					GYM25RD-D12-180	R	
				E	GYM25RD-E12-040	R	41,42
					GYM25RD-E12-050	R	
					GYM25RD-E12-060	R	
					GYM25RD-E12-075	R	
					GYM25RD-E12-100	R	43,44
					GYM25RD-E12-135	R	
					GYM25RD-E12-180	R	
				F	GYM25RD-F12-035	R	45,46
					GYM25RD-F12-040	R	
					GYM25RD-F12-050	R	
					GYM25RD-F12-060	R	47,48
					GYM25RD-F12-075	R	
					GYM25RD-F12-100	R	49,50
					GYM25RD-F12-135	R	
					GYM25RD-F12-180	R	51,52
					GYM25RD-F12-225	R	
					GYM25RD-F20-060	R	47,48
					GYM25RD-F20-075	R	
					GYM25RD-F20-100	R	49,50
					GYM25RD-F20-135	R	
					GYM25RD-F20-180	R	51,52
					GYM25RD-F20-225	R	
				G	GYM25RD-G14-040	R	53,54
					GYM25RD-G14-050	R	
					GYM25RD-G14-060	R	
					GYM25RD-G14-085	R	55,56
					GYM25RD-G14-125	R	
					GYM25RD-G14-180	R	57,58
					GYM25RD-G14-250	R	
					GYM25RD-G25-060	R	53,54
					GYM25RD-G25-085	R	55,56
					GYM25RD-G25-125	R	
					GYM25RD-G25-180	R	57,58
					GYM25RD-G25-250	R	
				H	GYM25RD-H14-050	R	59,60
					GYM25RD-H14-060	R	
					GYM25RD-H14-085	R	61,62
					GYM25RD-H14-125	R	
					GYM25RD-H14-180	R	63,64
					GYM25RD-H14-250	R	
					GYM25RD-H25-060	R	59,60
					GYM25RD-H25-085	R	61,62
					GYM25RD-H25-125	R	
					GYM25RD-H25-180	R	63,64
					GYM25RD-H25-250	R	

モジュラー型ホルダ 呼び記号	勝手 (R/L)	加工形態	ホルダ角度	シートサイズ	モジュラーブレード 呼び記号	勝手 (R/L)	掲載ページ
GYHL2525M90-M25R	L	端面	90°	F	GYM25RD-F12-035	R	71,72
					GYM25RD-F12-040	R	
					GYM25RD-F12-050	R	
					GYM25RD-F12-060	R	
					GYM25RD-F12-075	R	
					GYM25RD-F12-100	R	
					GYM25RD-F12-135	R	
					GYM25RD-F12-180	R	
					GYM25RD-F12-225	R	
					GYM25RD-F20-060	R	
					GYM25RD-F20-075	R	
					GYM25RD-F20-100	R	
					GYM25RD-F20-135	R	
					GYM25RD-F20-180	R	
					GYM25RD-F20-225	R	
				G	GYM25RD-G14-040	R	73,74
					GYM25RD-G14-050	R	
					GYM25RD-G14-060	R	
					GYM25RD-G14-085	R	
					GYM25RD-G14-125	R	
					GYM25RD-G14-180	R	
					GYM25RD-G14-250	R	
					GYM25RD-G25-060	R	
					GYM25RD-G25-085	R	
					GYM25RD-G25-125	R	
					GYM25RD-G25-180	R	
					GYM25RD-G25-250	R	
				H	GYM25RD-H14-050	R	75,76
					GYM25RD-H14-060	R	
					GYM25RD-H14-085	R	
					GYM25RD-H14-125	R	
					GYM25RD-H14-180	R	
					GYM25RD-H14-250	R	
					GYM25RD-H25-060	R	
					GYM25RD-H25-085	R	
					GYM25RD-H25-125	R	
					GYM25RD-H25-180	R	
					GYM25RD-H25-250	R	
				J	GYM25RD-J14-050	R	77,78
					GYM25RD-J14-070	R	
					GYM25RD-J14-110	R	
					GYM25RD-J14-170	R	
					GYM25RD-J14-250	R	
					GYM25RD-J25-070	R	
					GYM25RD-J25-110	R	
					GYM25RD-J25-170	R	
					GYM25RD-J25-250	R	
GYHR3225P00-M25R	R	外径	00°	D	GYM25RA-D06	R	15,16
					GYM25RA-D12	R	
					GYM25RA-D20	R	
				E	GYM25RA-E06	R	17,18
					GYM25RA-E12	R	
					GYM25RA-E20	R	
				F	GYM25RA-F06	R	19,20
					GYM25RA-F12	R	
					GYM25RA-F20	R	
				G	GYM25RA-G08	R	21,22
					GYM25RA-G14	R	
					GYM25RA-G25	R	
				H	GYM25RA-H08	R	23,24
					GYM25RA-H14	R	
					GYM25RA-H25	R	

モジュラー型ホルダ 呼び記号	勝手 (R/L)	加工形態	ホルダ角度	シートサイズ	モジュラーブレード 呼び記号	勝手 (R/L)	掲載ページ
GYHR2525M90-M25L	R	端面	90°	H	GYM25LD-H14-050	L	75,76
					GYM25LD-H14-060	L	
					GYM25LD-H14-085	L	
					GYM25LD-H14-125	L	
					GYM25LD-H14-180	L	
					GYM25LD-H14-250	L	
					GYM25LD-H25-060	L	
					GYM25LD-H25-085	L	
					GYM25LD-H25-125	L	
					GYM25LD-H25-180	L	
					GYM25LD-H25-250	L	
				J	GYM25LD-J14-050	L	77,78
					GYM25LD-J14-070	L	
					GYM25LD-J14-110	L	
					GYM25LD-J14-170	L	
					GYM25LD-J14-250	L	
					GYM25LD-J25-070	L	
					GYM25LD-J25-110	L	
					GYM25LD-J25-170	L	
					GYM25LD-J25-250	L	
GYHL2525M90-M25R	L	外径	90°	D	GYM25RA-D06	R	29,30
					GYM25RA-D12	R	
					GYM25RA-D20	R	
				E	GYM25RA-E06	R	29,30
					GYM25RA-E12	R	
					GYM25RA-E20	R	
				F	GYM25RA-F06	R	31,32
					GYM25RA-F12	R	
					GYM25RA-F20	R	
				G	GYM25RA-G08	R	31,32
					GYM25RA-G14	R	
					GYM25RA-G25	R	
				H	GYM25RA-H08	R	33,34
					GYM25RA-H14	R	
					GYM25RA-H25	R	
				J	GYM25RA-J08	R	33,34
					GYM25RA-J14	R	
					GYM25RA-J25	R	
		端面	90°	D	GYM25RD-D12-040	R	69,70
					GYM25RD-D12-050	R	
					GYM25RD-D12-060	R	
					GYM25RD-D12-075	R	
					GYM25RD-D12-100	R	
					GYM25RD-D12-135	R	
					GYM25RD-D12-180	R	
				E	GYM25RD-E12-040	R	69,70
					GYM25RD-E12-050	R	
					GYM25RD-E12-060	R	
					GYM25RD-E12-075	R	
					GYM25RD-E12-100	R	
					GYM25RD-E12-135	R	
					GYM25RD-E12-180	R	

クイックインデックス

モジュラー型ホルダにセットされるモジュラーブレードを選択する一覧表（外径加工・端面加工）

モジュラー型ホルダ 呼び記号	勝手 (R/L)	加工形態	ホルダ角度	シートサイズ	モジュラーブレード 呼び記号	勝手 (R/L)	掲載ページ
GYHR2525M90-M25L	R	外径	90°	D	GYM25LA-D06	L	29,30
					GYM25LA-D12	L	
					GYM25LA-D20	L	
				E	GYM25LA-E06	L	29,30
					GYM25LA-E12	L	
					GYM25LA-E20	L	
				F	GYM25LA-F06	L	31,32
					GYM25LA-F12	L	
					GYM25LA-F20	L	
				G	GYM25LA-G08	L	31,32
					GYM25LA-G14	L	
					GYM25LA-G25	L	
				H	GYM25LA-H08	L	33,34
					GYM25LA-H14	L	
					GYM25LA-H25	L	
				J	GYM25LA-J08	L	33,34
					GYM25LA-J14	L	
					GYM25LA-J25	L	
GYHR2525M90-M25L	R	端面	90°	D	GYM25LD-D12-040	L	69,70
					GYM25LD-D12-050	L	
					GYM25LD-D12-060	L	
					GYM25LD-D12-075	L	
					GYM25LD-D12-100	L	
					GYM25LD-D12-135	L	
					GYM25LD-D12-180	L	
				E	GYM25LD-E12-040	L	69,70
					GYM25LD-E12-050	L	
					GYM25LD-E12-060	L	
					GYM25LD-E12-075	L	
					GYM25LD-E12-100	L	
					GYM25LD-E12-135	L	
					GYM25LD-E12-180	L	
				F	GYM25LD-F12-035	L	71,72
					GYM25LD-F12-040	L	
					GYM25LD-F12-050	L	
					GYM25LD-F12-060	L	
					GYM25LD-F12-075	L	
					GYM25LD-F12-100	L	
					GYM25LD-F12-135	L	
					GYM25LD-F12-180	L	
					GYM25LD-F12-225	L	
					GYM25LD-F20-060	L	
					GYM25LD-F20-075	L	
					GYM25LD-F20-100	L	
					GYM25LD-F20-135	L	
					GYM25LD-F20-180	L	
					GYM25LD-F20-225	L	
				G	GYM25LD-G14-040	L	73,74
					GYM25LD-G14-050	L	
					GYM25LD-G14-060	L	
					GYM25LD-G14-085	L	
					GYM25LD-G14-125	L	
					GYM25LD-G14-180	L	
					GYM25LD-G14-250	L	
					GYM25LD-G25-060	L	
					GYM25LD-G25-085	L	
					GYM25LD-G25-125	L	
					GYM25LD-G25-180	L	
					GYM25LD-G25-250	L	

モジュラー型ホルダ 呼び記号	勝手 (R/L)	加工形態	ホルダ角度	シートサイズ	モジュラーブレード 呼び記号	勝手 (R/L)	掲載ページ
GYHL2525M00-M25L	L	端面	00°	F	GYM25LD-F12-035	L	45,46
					GYM25LD-F12-040	L	
					GYM25LD-F12-050	L	
					GYM25LD-F12-060	L	47,48
					GYM25LD-F12-075	L	
					GYM25LD-F12-100	L	49,50
					GYM25LD-F12-135	L	
					GYM25LD-F12-180	L	51,52
					GYM25LD-F12-225	L	
					GYM25LD-F20-060	L	47,48
					GYM25LD-F20-075	L	
					GYM25LD-F20-100	L	49,50
					GYM25LD-F20-135	L	
					GYM25LD-F20-180	L	51,52
					GYM25LD-F20-225	L	
				G	GYM25LD-G14-040	L	53,54
					GYM25LD-G14-050	L	
					GYM25LD-G14-060	L	
					GYM25LD-G14-085	L	55,56
					GYM25LD-G14-125	L	
					GYM25LD-G14-180	L	57,58
					GYM25LD-G14-250	L	
					GYM25LD-G25-060	L	53,54
					GYM25LD-G25-085	L	55,56
					GYM25LD-G25-125	L	
					GYM25LD-G25-180	L	57,58
					GYM25LD-G25-250	L	
				H	GYM25LD-H14-050	L	59,60
					GYM25LD-H14-060	L	
					GYM25LD-H14-085	L	61,62
					GYM25LD-H14-125	L	
					GYM25LD-H14-180	L	63,64
					GYM25LD-H14-250	L	
					GYM25LD-H25-060	L	59,60
					GYM25LD-H25-085	L	61,62
					GYM25LD-H25-125	L	
					GYM25LD-H25-180	L	63,64
					GYM25LD-H25-250	L	
				J	GYM25LD-J14-050	L	65,66
					GYM25LD-J14-070	L	
					GYM25LD-J14-110	L	
					GYM25LD-J14-170	L	67,68
					GYM25LD-J14-250	L	
					GYM25LD-J25-070	L	65,66
					GYM25LD-J25-110	L	
					GYM25LD-J25-170	L	67,68
					GYM25LD-J25-250	L	
GYHR2525M50-M25L	R	外径	ぬすみ	D	GYM25LC-D005	L	35,36
				E	GYM25LC-E005	L	
				F	GYM25LC-F005	L	
				G	GYM25LC-G005	L	
				H	GYM25LC-H005	L	
				J	GYM25LC-J005	L	
GYHL2525M50-M25R	L	外径	ぬすみ	D	GYM25RC-D005	R	35,36
				E	GYM25RC-E005	R	
				F	GYM25RC-F005	R	
				G	GYM25RC-G005	R	
				H	GYM25RC-H005	R	
				J	GYM25RC-J005	R	

モジュラー型ホルダ		加工形態	ホルダ角度	シートサイズ	モジュラーブレード		掲載ページ
呼び記号	勝手(R/L)				呼び記号	勝手(R/L)	
GYHR2525M00-M25R	R	端面	00°	H	GYM25RD-H14-050	R	59,60
					GYM25RD-H14-060	R	
					GYM25RD-H14-085	R	61,62
					GYM25RD-H14-125	R	
					GYM25RD-H14-180	R	63,64
					GYM25RD-H14-250	R	
					GYM25RD-H25-060	R	59,60
					GYM25RD-H25-085	R	61,62
					GYM25RD-H25-125	R	
					GYM25RD-H25-180	R	63,64
					GYM25RD-H25-250	R	
				J	GYM25RD-J14-050	R	65,66
					GYM25RD-J14-070	R	
					GYM25RD-J14-110	R	
					GYM25RD-J14-170	R	67,68
					GYM25RD-J14-250	R	
					GYM25RD-J25-070	R	65,66
					GYM25RD-J25-110	R	
					GYM25RD-J25-170	R	67,68
					GYM25RD-J25-250	R	
GYHL2525M00-M25L	L	外径	00°	D	GYM25LA-D06	L	15,16
					GYM25LA-D12	L	
					GYM25LA-D20	L	
				E	GYM25LA-E06	L	17,18
					GYM25LA-E12	L	
					GYM25LA-E20	L	
				F	GYM25LA-F06	L	19,20
					GYM25LA-F12	L	
					GYM25LA-F20	L	
				G	GYM25LA-G08	L	21,22
					GYM25LA-G14	L	
					GYM25LA-G25	L	
				H	GYM25LA-H08	L	23,24
					GYM25LA-H14	L	
					GYM25LA-H25	L	
				J	GYM25LA-J08	L	25,26
					GYM25LA-J14	L	
					GYM25LA-J25	L	
		端面	00°	D	GYM25LD-D12-040	L	37,38
					GYM25LD-D12-050	L	
					GYM25LD-D12-060	L	
					GYM25LD-D12-075	L	
					GYM25LD-D12-100	L	39,40
					GYM25LD-D12-135	L	
					GYM25LD-D12-180	L	
				E	GYM25LD-E12-040	L	41,42
					GYM25LD-E12-050	L	
					GYM25LD-E12-060	L	
					GYM25LD-E12-075	L	
					GYM25LD-E12-100	L	43,44
					GYM25LD-E12-135	L	
					GYM25LD-E12-180	L	

モジュラー型ホルダ		加工形態	ホルダ角度	シートサイズ	モジュラーブレード		掲載ページ
呼び記号	勝手(R/L)				呼び記号	勝手(R/L)	
GYHR2525M00-M25R	R	外径	00°	D	GYM25RA-D06	R	15,16
					GYM25RA-D12	R	
					GYM25RA-D20	R	
				E	GYM25RA-E06	R	17,18
					GYM25RA-E12	R	
					GYM25RA-E20	R	
				F	GYM25RA-F06	R	19,20
					GYM25RA-F12	R	
					GYM25RA-F20	R	
				G	GYM25RA-G08	R	21,22
					GYM25RA-G14	R	
					GYM25RA-G25	R	
				H	GYM25RA-H08	R	23,24
					GYM25RA-H14	R	
					GYM25RA-H25	R	
				J	GYM25RA-J08	R	25,26
					GYM25RA-J14	R	
					GYM25RA-J25	R	
		端面	00°	D	GYM25RD-D12-040	R	37,38
					GYM25RD-D12-050	R	
					GYM25RD-D12-060	R	
					GYM25RD-D12-075	R	
					GYM25RD-D12-100	R	39,40
					GYM25RD-D12-135	R	
					GYM25RD-D12-180	R	
				E	GYM25RD-E12-040	R	41,42
					GYM25RD-E12-050	R	
					GYM25RD-E12-060	R	
					GYM25RD-E12-075	R	
					GYM25RD-E12-100	R	43,44
					GYM25RD-E12-135	R	
					GYM25RD-E12-180	R	
				F	GYM25RD-F12-035	R	45,46
					GYM25RD-F12-040	R	
					GYM25RD-F12-050	R	
					GYM25RD-F12-060	R	47,48
					GYM25RD-F12-075	R	
					GYM25RD-F12-100	R	49,50
					GYM25RD-F12-135	R	
					GYM25RD-F12-180	R	51,52
					GYM25RD-F12-225	R	
					GYM25RD-F20-060	R	47,48
					GYM25RD-F20-075	R	
					GYM25RD-F20-100	R	49,50
					GYM25RD-F20-135	R	
					GYM25RD-F20-180	R	51,52
					GYM25RD-F20-225	R	
				G	GYM25RD-G14-040	R	53,54
					GYM25RD-G14-050	R	
					GYM25RD-G14-060	R	
					GYM25RD-G14-085	R	55,56
					GYM25RD-G14-125	R	
					GYM25RD-G14-180	R	57,58
					GYM25RD-G14-250	R	
					GYM25RD-G25-060	R	53,54
					GYM25RD-G25-085	R	55,56
					GYM25RD-G25-125	R	
					GYM25RD-G25-180	R	57,58
					GYM25RD-G25-250	R	

クイックインデックス

モジュラー型ホルダにセットされるモジュラーブレードを選択する一覧表（外径加工・端面加工）

モジュラー型ホルダ 呼び記号	勝手 (R/L)	加工形態	ホルダ角度	シートサイズ	モジュラーブレード 呼び記号	勝手 (R/L)	掲載ページ
GYHL2020K00-M25L	L	端面	00°	H	GYM25LD-H14-050	L	59,60
					GYM25LD-H14-060	L	
					GYM25LD-H14-085	L	61,62
					GYM25LD-H14-125	L	
					GYM25LD-H14-180	L	63,64
					GYM25LD-H14-250	L	
					GYM25LD-H25-060	L	59,60
					GYM25LD-H25-085	L	61,62
					GYM25LD-H25-125	L	
					GYM25LD-H25-180	L	63,64
					GYM25LD-H25-250	L	
				J	GYM25LD-J14-050	L	65,66
					GYM25LD-J14-070	L	
					GYM25LD-J14-110	L	
					GYM25LD-J14-170	L	67,68
					GYM25LD-J14-250	L	
					GYM25LD-J25-070	L	65,66
					GYM25LD-J25-110	L	
					GYM25LD-J25-170	L	67,68
					GYM25LD-J25-250	L	
GYHR2020K50-M20L	R	外径	ぬすみ	D	GYM20LC-D005	L	35,36
				E	GYM20LC-E005	L	
				F	GYM20LC-F005	L	
				G	GYM20LC-G005	L	
				H	GYM20LC-H005	L	
GYHL2020K50-M20R	L	外径	ぬすみ	D	GYM20RC-D005	R	35,36
				E	GYM20RC-E005	R	
				F	GYM20RC-F005	R	
				G	GYM20RC-G005	R	
				H	GYM20RC-H005	R	
GYHR2020K90-M20L	R	外径	90°	D	GYM20LA-D06	L	29,30
					GYM20LA-D10	L	
					GYM20LB-D18	L	
				E	GYM20LA-E06	L	
					GYM20LA-E10	L	
					GYM20LB-E18	L	
				F	GYM20LA-F06	L	31,32
					GYM20LA-F10	L	
					GYM20LB-F18	L	
				G	GYM20LA-G12	L	
				H	GYM20LA-H12	L	33,34
GYHL2020K90-M20R	L	外径	90°	D	GYM20RA-D06	R	29,30
					GYM20RA-D10	R	
					GYM20RB-D18	R	
				E	GYM20RA-E06	R	
					GYM20RA-E10	R	
					GYM20RB-E18	R	
				F	GYM20RA-F06	R	31,32
					GYM20RA-F10	R	
					GYM20RB-F18	R	
				G	GYM20RA-G12	R	
				H	GYM20RA-H12	R	33,34

モジュラー型ホルダ 呼び記号	勝手 (R/L)	加工形態	ホルダ角度	シートサイズ	モジュラーブレード 呼び記号	勝手 (R/L)	掲載ページ
GYHL2020K00-M25L	L	外径	00°	D	GYM25LA-D06	L	15,16
					GYM25LA-D12	L	
					GYM25LA-D20	L	
				E	GYM25LA-E06	L	17,18
					GYM25LA-E12	L	
					GYM25LA-E20	L	
				F	GYM25LA-F06	L	19,20
					GYM25LA-F12	L	
					GYM25LA-F20	L	
				G	GYM25LA-G08	L	21,22
					GYM25LA-G14	L	
					GYM25LA-G25	L	
				H	GYM25LA-H08	L	23,24
					GYM25LA-H14	L	
					GYM25LA-H25	L	
				J	GYM25LA-J08	L	25,26
					GYM25LA-J14	L	
					GYM25LA-J25	L	
		端面	00°	D	GYM25LD-D12-040	L	37,38
					GYM25LD-D12-050	L	
					GYM25LD-D12-060	L	
					GYM25LD-D12-075	L	
					GYM25LD-D12-100	L	39,40
					GYM25LD-D12-135	L	
					GYM25LD-D12-180	L	
				E	GYM25LD-E12-040	L	41,42
					GYM25LD-E12-050	L	
					GYM25LD-E12-060	L	
					GYM25LD-E12-075	L	
					GYM25LD-E12-100	L	43,44
					GYM25LD-E12-135	L	
					GYM25LD-E12-180	L	
				F	GYM25LD-F12-035	L	45,46
					GYM25LD-F12-040	L	
					GYM25LD-F12-050	L	
					GYM25LD-F12-060	L	47,48
					GYM25LD-F12-075	L	
					GYM25LD-F12-100	L	49,50
					GYM25LD-F12-135	L	
					GYM25LD-F12-180	L	51,52
					GYM25LD-F12-225	L	
					GYM25LD-F20-060	L	47,48
					GYM25LD-F20-075	L	
					GYM25LD-F20-100	L	49,50
					GYM25LD-F20-135	L	
					GYM25LD-F20-180	L	51,52
					GYM25LD-F20-225	L	
				G	GYM25LD-G14-040	L	53,54
					GYM25LD-G14-050	L	
					GYM25LD-G14-060	L	
					GYM25LD-G14-085	L	55,56
					GYM25LD-G14-125	L	
					GYM25LD-G14-180	L	57,58
					GYM25LD-G14-250	L	
					GYM25LD-G25-060	L	53,54
					GYM25LD-G25-085	L	55,56
					GYM25LD-G25-125	L	
					GYM25LD-G25-180	L	57,58
					GYM25LD-G25-250	L	

モジュラー型ホルダにセットされるモジュラーブレードを選択する一覧表（外径加工・端面加工）

モジュラー型ホルダ 呼び記号	勝手 (R/L)	加工形態	ホルダ角度	シートサイズ	モジュラーブレード 呼び記号	勝手 (R/L)	掲載ページ
GYHR2020K00-M25R	R	端面	00°	D	GYM25RD-D12-040	R	37,38
					GYM25RD-D12-050	R	
					GYM25RD-D12-060	R	
					GYM25RD-D12-075	R	
					GYM25RD-D12-100	R	39,40
					GYM25RD-D12-135	R	
					GYM25RD-D12-180	R	
				E	GYM25RD-E12-040	R	41,42
					GYM25RD-E12-050	R	
					GYM25RD-E12-060	R	
					GYM25RD-E12-075	R	
					GYM25RD-E12-100	R	43,44
					GYM25RD-E12-135	R	
					GYM25RD-E12-180	R	
				F	GYM25RD-F12-035	R	45,46
					GYM25RD-F12-040	R	
					GYM25RD-F12-050	R	
					GYM25RD-F12-060	R	47,48
					GYM25RD-F12-075	R	
					GYM25RD-F20-060	R	
					GYM25RD-F20-075	R	
					GYM25RD-F12-100	R	49,50
					GYM25RD-F12-135	R	
					GYM25RD-F20-100	R	
					GYM25RD-F20-135	R	
					GYM25RD-F12-180	R	51,52
					GYM25RD-F12-225	R	
					GYM25RD-F20-180	R	
					GYM25RD-F20-225	R	
				G	GYM25RD-G14-040	R	53,54
					GYM25RD-G14-050	R	
					GYM25RD-G14-060	R	
					GYM25RD-G25-060	R	
					GYM25RD-G14-085	R	55,56
					GYM25RD-G14-125	R	
					GYM25RD-G25-085	R	
					GYM25RD-G25-125	R	
					GYM25RD-G14-180	R	57,58
					GYM25RD-G14-250	R	
					GYM25RD-G25-180	R	
					GYM25RD-G25-250	R	
				H	GYM25RD-H14-050	R	59,60
					GYM25RD-H14-060	R	
					GYM25RD-H25-060	R	
					GYM25RD-H14-085	R	61,62
					GYM25RD-H14-125	R	
					GYM25RD-H25-085	R	
					GYM25RD-H25-125	R	
					GYM25RD-H14-180	R	63,64
					GYM25RD-H14-250	R	
					GYM25RD-H25-180	R	
					GYM25RD-H25-250	R	
				J	GYM25RD-J14-050	R	65,66
					GYM25RD-J14-070	R	
					GYM25RD-J14-110	R	
					GYM25RD-J25-070	R	
					GYM25RD-J25-110	R	
					GYM25RD-J14-170	R	67,68
					GYM25RD-J14-250	R	
					GYM25RD-J25-170	R	
					GYM25RD-J25-250	R	

モジュラー型ホルダ 呼び記号	勝手 (R/L)	加工形態	ホルダ角度	シートサイズ	モジュラーブレード 呼び記号	勝手 (R/L)	掲載ページ
GYHR1616J00-M20R	R	外径	00°	D	GYM20RA-D06	R	15,16
					GYM20RA-D10	R	
					GYM20RB-D18	R	
				E	GYM20RA-E06	R	17,18
					GYM20RA-E10	R	
					GYM20RB-E18	R	
				F	GYM20RA-F06	R	19,20
					GYM20RA-F10	R	
					GYM20RB-F18	R	
				G	GYM20RA-G12	R	21,22
				H	GYM20RA-H12	R	23,24
GYHL1616J00-M20L	L	外径	00°	D	GYM20LA-D06	L	15,16
					GYM20LA-D10	L	
					GYM20LB-D18	L	
				E	GYM20LA-E06	L	17,18
					GYM20LA-E10	L	
					GYM20LB-E18	L	
				F	GYM20LA-F06	L	19,20
					GYM20LA-F10	L	
					GYM20LB-F18	L	
				G	GYM20LA-G12	L	21,22
				H	GYM20LA-H12	L	23,24
GYHR2020K00-M20R	R	外径	00°	D	GYM20RA-D06	R	15,16
					GYM20RA-D10	R	
					GYM20RB-D18	R	
				E	GYM20RA-E06	R	17,18
					GYM20RA-E10	R	
					GYM20RB-E18	R	
				F	GYM20RA-F06	R	19,20
					GYM20RA-F10	R	
					GYM20RB-F18	R	
				G	GYM20RA-G12	R	21,22
				H	GYM20RA-H12	R	23,24
GYHL2020K00-M20L	L	外径	00°	D	GYM20LA-D06	L	15,16
					GYM20LA-D10	L	
					GYM20LB-D18	L	
				E	GYM20LA-E06	L	17,18
					GYM20LA-E10	L	
					GYM20LB-E18	L	
				F	GYM20LA-F06	L	19,20
					GYM20LA-F10	L	
					GYM20LB-F18	L	
				G	GYM20LA-G12	L	21,22
				H	GYM20LA-H12	L	23,24
GYHR2020K00-M25R	R	外径	00°	D	GYM25RA-D06	R	15,16
					GYM25RA-D12	R	
					GYM25RA-D20	R	
				E	GYM25RA-E06	R	17,18
					GYM25RA-E12	R	
					GYM25RA-E20	R	
				F	GYM25RA-F06	R	19,20
					GYM25RA-F12	R	
					GYM25RA-F20	R	
				G	GYM25RA-G08	R	21,22
					GYM25RA-G14	R	
					GYM25RA-G25	R	
				H	GYM25RA-H08	R	23,24
					GYM25RA-H14	R	
					GYM25RA-H25	R	
				J	GYM25RA-J08	R	25,26
					GYM25RA-J14	R	
					GYM25RA-J25	R	

クイックインデックス

モジュラーブレードからモジュラー型ホルダを選択する一覧表（外径加工・内径加工）

シートサイズ	モジュラーブレード 呼び記号	モジュラーブレード 勝手(R/L)	モジュラー型ホルダ 呼び記号	モジュラー型ホルダ 勝手(R/L)	加工形態	ホルダ角度	掲載ページ
J	GYM25RA-J08	R	GYHR2020K00-M25R	R	外径	00°	25,26
			GYHR2525M00-M25R	R			
			GYHR3225P00-M25R	R			
			GYHR3232P00-M25R	R			
			GYHL2525M90-M25R	L		90°	33,34
	GYM25LA-J08	L	GYHL2020K00-M25L	L	外径	00°	25,26
			GYHL2525M00-M25L	L			
			GYHL3225P00-M25L	L			
			GYHL3232P00-M25L	L			
			GYHR2525M90-M25L	R		90°	33,34
	GYM25RA-J14	R	GYHR2020K00-M25R	R	外径	00°	25,26
			GYHR2525M00-M25R	R			
			GYHR3225P00-M25R	R			
			GYHR3232P00-M25R	R			
			GYHL2525M90-M25R	L		90°	33,34
			GYDL40M90D-M25R	L	内径	90°	85,86
			GYDL40T90D-M25R	L			
			GYDL50P90F-M25R	L			
			GYDL50T90F-M25R	L			
	GYM25LA-J14	L	GYHL2020K00-M25L	L	外径	00°	25,26
			GYHL2525M00-M25L	L			
			GYHL3225P00-M25L	L			
			GYHL3232P00-M25L	L			
			GYHR2525M90-M25L	R		90°	33,34
			GYDR40M90D-M25L	R	内径	90°	85,86
			GYDR40T90D-M25L	R			
			GYDR50P90F-M25L	R			
			GYDR50T90F-M25L	R			
	GYM25RA-J25	R	GYHR2020K00-M25R	R	外径	00°	25,26
			GYHR2525M00-M25R	R			
			GYHR3225P00-M25R	R			
			GYHR3232P00-M25R	R			
			GYHL2525M90-M25R	L		90°	33,34
	GYM25LA-J25	L	GYHL2020K00-M25L	L	外径	00°	25,26
			GYHL2525M00-M25L	L			
			GYHL3225P00-M25L	L			
			GYHL3232P00-M25L	L			
			GYHR2525M90-M25L	R		90°	33,34

シートサイズ	モジュラーブレード 呼び記号	モジュラーブレード 勝手(R/L)	モジュラー型ホルダ 呼び記号	モジュラー型ホルダ 勝手(R/L)	加工形態	ホルダ角度	掲載ページ
H	GYM20RA-H12	R	GYHR1616J00-M20R	R	外径	00°	23,24
			GYHR2020K00-M20R	R			
			GYHL2020K90-M20R	L		90°	33,34
			GYDL32L90C-M20R	L	内径	90°	85,86
			GYDL32S90C-M20R	L			
			GYDL40M90D-M20R	L			
			GYDL40T90D-M20R	L			
	GYM20LA-H12	L	GYHL1616J00-M20L	L	外径	00°	23,24
			GYHL2020K00-M20L	L			
			GYHR2020K90-M20L	R		90°	33,34
			GYDR32L90C-M20L	R	内径	90°	85,86
			GYDR32S90C-M20L	R			
			GYDR40M90D-M20L	R			
			GYDR40T90D-M20L	R			
	GYM25RA-H08	R	GYHR2020K00-M25R	R	外径	00°	23,24
			GYHR2525M00-M25R	R			
			GYHR3225P00-M25R	R			
			GYHR3232P00-M25R	R			
			GYHL2525M90-M25R	L		90°	33,34
	GYM25LA-H08	L	GYHL2020K00-M25L	L	外径	00°	23,24
			GYHL2525M00-M25L	L			
			GYHL3225P00-M25L	L			
			GYHL3232P00-M25L	L			
			GYHR2525M90-M25L	R		90°	33,34
	GYM25RA-H14	R	GYHR2020K00-M25R	R	外径	00°	23,24
			GYHR2525M00-M25R	R			
			GYHR3225P00-M25R	R			
			GYHR3232P00-M25R	R			
			GYHL2525M90-M25R	L		90°	33,34
			GYDL40M90D-M25R	L	内径	90°	85,86
			GYDL40T90D-M25R	L			
			GYDL50P90F-M25R	L			
			GYDL50T90F-M25R	L			
	GYM25LA-H14	L	GYHL2020K00-M25L	L	外径	00°	23,24
			GYHL2525M00-M25L	L			
			GYHL3225P00-M25L	L			
			GYHL3232P00-M25L	L			
			GYHR2525M90-M25L	R		90°	33,34
			GYDR40M90D-M25L	R	内径	90°	85,86
			GYDR40T90D-M25L	R			
			GYDR50P90F-M25L	R			
			GYDR50T90F-M25L	R			
	GYM25RA-H25	R	GYHR2020K00-M25R	R	外径	00°	23,24
			GYHR2525M00-M25R	R			
			GYHR3225P00-M25R	R			
			GYHR3232P00-M25R	R			
			GYHL2525M90-M25R	L		90°	33,34
	GYM25LA-H25	L	GYHL2020K00-M25L	L	外径	00°	23,24
			GYHL2525M00-M25L	L			
			GYHL3225P00-M25L	L			
			GYHL3232P00-M25L	L			
			GYHR2525M90-M25L	R		90°	33,34

シートサイズ	モジュラーブレード 呼び記号	モジュラーブレード 勝手(R/L)	モジュラー型ホルダ 呼び記号	モジュラー型ホルダ 勝手(R/L)	加工形態	ホルダ角度	掲載ページ
G	GYM20RA-G12	R	GYHR1616J00-M20R	R	外径	00°	21,22
			GYHR2020K00-M20R	R			
			GYHL2020K90-M20R	L		90°	31,32
			GYDL32L90C-M20R	L	内径	90°	83,84
			GYDL32S90C-M20R	L			
			GYDL40M90D-M20R	L			
			GYDL40T90D-M20R	L			
	GYM20LA-G12	L	GYHL1616J00-M20L	L	外径	00°	21,22
			GYHL2020K00-M20L	L			
			GYHR2020K90-M20L	R		90°	31,32
			GYDR32L90C-M20L	R	内径	90°	83,84
			GYDR32S90C-M20L	R			
			GYDR40M90D-M20L	R			
			GYDR40T90D-M20L	R			
	GYM25RA-G08	R	GYHR2020K00-M25R	R	外径	00°	21,22
			GYHR2525M00-M25R	R			
			GYHR3225P00-M25R	R			
			GYHR3232P00-M25R	R			
			GYHL2525M90-M25R	L		90°	31,32
	GYM25LA-G08	L	GYHL2020K00-M25L	L	外径	00°	21,22
			GYHL2525M00-M25L	L			
			GYHL3225P00-M25L	L			
			GYHL3232P00-M25L	L			
			GYHR2525M90-M25L	R		90°	31,32
	GYM25RA-G14	R	GYHR2020K00-M25R	R	外径	00°	21,22
			GYHR2525M00-M25R	R			
			GYHR3225P00-M25R	R			
			GYHR3232P00-M25R	R			
			GYHL2525M90-M25R	L		90°	31,32
			GYDL40M90D-M25R	L	内径	90°	83,84
			GYDL40T90D-M25R	L			
			GYDL50P90F-M25R	L			
			GYDL50T90F-M25R	L			
	GYM25LA-G14	L	GYHL2020K00-M25L	L	外径	00°	21,22
			GYHL2525M00-M25L	L			
			GYHL3225P00-M25L	L			
			GYHL3232P00-M25L	L			
			GYHR2525M90-M25L	R		90°	31,32
			GYDR40M90D-M25L	R	内径	90°	83,84
			GYDR40T90D-M25L	R			
			GYDR50P90F-M25L	R			
			GYDR50T90F-M25L	R			
	GYM25RA-G25	R	GYHR2020K00-M25R	R	外径	00°	21,22
			GYHR2525M00-M25R	R			
			GYHR3225P00-M25R	R			
			GYHR3232P00-M25R	R			
			GYHL2525M90-M25R	L		90°	31,32
	GYM25LA-G25	L	GYHL2020K00-M25L	L	外径	00°	21,22
			GYHL2525M00-M25L	L			
			GYHL3225P00-M25L	L			
			GYHL3232P00-M25L	L			
			GYHR2525M90-M25L	R		90°	31,32

シートサイズ	モジュラーブレード 呼び記号	モジュラーブレード 勝手(R/L)	モジュラー型ホルダ 呼び記号	モジュラー型ホルダ 勝手(R/L)	加工形態	ホルダ角度	掲載ページ
F	GYM20RA-F06	R	GYHR1616J00-M20R	R	外径	00°	19,20
			GYHR2020K00-M20R	R			
			GYHL2020K90-M20R	L		90°	31,32
	GYM20LA-F06	L	GYHL1616J00-M20L	L	外径	00°	19,20
			GYHL2020K00-M20L	L			
			GYHR2020K90-M20L	R		90°	31,32
	GYM20RA-F10	R	GYHR1616J00-M20R	R	外径	00°	19,20
			GYHR2020K00-M20R	R			
			GYHL2020K90-M20R	L		90°	31,32
			GYDL32L90C-M20R	L	内径	90°	83,84
			GYDL32S90C-M20R	L			
			GYDL40M90D-M20R	L			
			GYDL40T90D-M20R	L			
	GYM20LA-F10	L	GYHL1616J00-M20L	L	外径	00°	19,20
			GYHL2020K00-M20L	L			
			GYHR2020K90-M20L	R		90°	31,32
			GYDR32L90C-M20L	R	内径	90°	83,84
			GYDR32S90C-M20L	R			
			GYDR40M90D-M20L	R			
			GYDR40T90D-M20L	R			
	GYM20RB-F18	R	GYHR1616J00-M20R	R	外径	00°	19,20
			GYHR2020K00-M20R	R			
			GYHL2020K90-M20R	L		90°	31,32
	GYM20LB-F18	L	GYHL1616J00-M20L	L	外径	00°	19,20
			GYHL2020K00-M20L	L			
			GYHR2020K90-M20L	R		90°	31,32
	GYM25RA-F06	R	GYHR2020K00-M25R	R	外径	00°	19,20
			GYHR2525M00-M25R	R			
			GYHR3225P00-M25R	R			
			GYHR3232P00-M25R	R			
			GYHL2525M90-M25R	L		90°	31,32
	GYM25LA-F06	L	GYHL2020K00-M25L	L	外径	00°	19,20
			GYHL2525M00-M25L	L			
			GYHL3225P00-M25L	L			
			GYHL3232P00-M25L	L			
			GYHR2525M90-M25L	R		90°	31,32
	GYM25RA-F12	R	GYHR2020K00-M25R	R	外径	00°	19,20
			GYHR2525M00-M25R	R			
			GYHR3225P00-M25R	R			
			GYHR3232P00-M25R	R			
			GYHL2525M90-M25R	L		90°	31,32
			GYDL40M90D-M25R	L	内径	90°	83,84
			GYDL40T90D-M25R	L			
			GYDL50P90F-M25R	L			
			GYDL50T90F-M25R	L			
	GYM25LA-F12	L	GYHL2020K00-M25L	L	外径	00°	19,20
			GYHL2525M00-M25L	L			
			GYHL3225P00-M25L	L			
			GYHL3232P00-M25L	L			
			GYHR2525M90-M25L	R		90°	31,32
			GYDR40M90D-M25L	R	内径	90°	83,84
			GYDR40T90D-M25L	R			
			GYDR50P90F-M25L	R			
			GYDR50T90F-M25L	R			
	GYM25RA-F20	R	GYHR2020K00-M25R	R	外径	00°	19,20
			GYHR2525M00-M25R	R			
			GYHR3225P00-M25R	R			
			GYHR3232P00-M25R	R			
			GYHL2525M90-M25R	L		90°	31,32
	GYM25LA-F20	L	GYHL2020K00-M25L	L	外径	00°	19,20
			GYHL2525M00-M25L	L			
			GYHL3225P00-M25L	L			
			GYHL3232P00-M25L	L			
			GYHR2525M90-M25L	R		90°	31,32

クイックインデックス

モジュラーブレードからモジュラー型ホルダを選択する一覧表（外径加工・内径加工）

シートサイズ	モジュラーブレード 呼び記号	モジュラーブレード 勝手(R/L)	モジュラー型ホルダ 呼び記号	モジュラー型ホルダ 勝手(R/L)	加工形態	ホルダ角度	掲載ページ
E	GYM20RA-E06	R	GYHR1616J00-M20R	R	外径	00°	17,18
			GYHR2020K00-M20R	R			
			GYHL2020K90-M20R	L		90°	29,30
	GYM20LA-E06	L	GYHL1616J00-M20L	L	外径	00°	17,18
			GYHL2020K00-M20L	L			
			GYHR2020K90-M20L	R		90°	29,30
	GYM20RA-E10	R	GYHR1616J00-M20R	R	外径	00°	17,18
			GYHR2020K00-M20R	R			
			GYHL2020K90-M20R	L		90°	29,30
			GYDL32L90C-M20R	L	内径	90°	81,82
			GYDL32S90C-M20R	L			
			GYDL40M90D-M20R	L			
			GYDL40T90D-M20R	L			
	GYM20LA-E10	L	GYHL1616J00-M20L	L	外径	00°	17,18
			GYHL2020K00-M20L	L			
			GYHR2020K90-M20L	R		90°	29,30
			GYDR32L90C-M20L	R	内径	90°	81,82
			GYDR32S90C-M20L	R			
			GYDR40M90D-M20L	R			
			GYDR40T90D-M20L	R			
	GYM20RB-E18	R	GYHR1616J00-M20R	R	外径	00°	17,18
			GYHR2020K00-M20R	R			
			GYHL2020K90-M20R	L		90°	29,30
	GYM20LB-E18	L	GYHL1616J00-M20L	L	外径	00°	17,18
			GYHL2020K00-M20L	L			
			GYHR2020K90-M20L	R		90°	29,30
	GYM25RA-E06	R	GYHR2020K00-M25R	R	外径	00°	17,18
			GYHR2525M00-M25R	R			
			GYHR3225P00-M25R	R			
			GYHR3232P00-M25R	R			
			GYHL2525M90-M25R	L		90°	29,30
	GYM25LA-E06	L	GYHL2020K00-M25L	L	外径	00°	17,18
			GYHL2525M00-M25L	L			
			GYHL3225P00-M25L	L			
			GYHL3232P00-M25L	L			
			GYHR2525M90-M25L	R		90°	29,30
	GYM25RA-E12	R	GYHR2020K00-M25R	R	外径	00°	17,18
			GYHR2525M00-M25R	R			
			GYHR3225P00-M25R	R			
			GYHR3232P00-M25R	R			
			GYHL2525M90-M25R	L		90°	29,30
			GYDL40M90D-M25R	L	内径	90°	81,82
			GYDL40T90D-M25R	L			
			GYDL50P90F-M25R	L			
			GYDL50T90F-M25R	L			
	GYM25LA-E12	L	GYHL2020K00-M25L	L	外径	00°	17,18
			GYHL2525M00-M25L	L			
			GYHL3225P00-M25L	L			
			GYHL3232P00-M25L	L			
			GYHR2525M90-M25L	R		90°	29,30
			GYDR40M90D-M25L	R	内径	90°	81,82
			GYDR40T90D-M25L	R			
			GYDR50P90F-M25L	R			
			GYDR50T90F-M25L	R			
	GYM25RA-E20	R	GYHR2020K00-M25R	R	外径	00°	17,18
			GYHR2525M00-M25R	R			
			GYHR3225P00-M25R	R			
			GYHR3232P00-M25R	R			
			GYHL2525M90-M25R	L		90°	29,30
	GYM25LA-E20	L	GYHL2020K00-M25L	L	外径	00°	17,18
			GYHL2525M00-M25L	L			
			GYHL3225P00-M25L	L			
			GYHL3232P00-M25L	L			
			GYHR2525M90-M25L	R		90°	29,30

シートサイズ	モジュラーブレード 呼び記号	モジュラーブレード 勝手(R/L)	モジュラー型ホルダ 呼び記号	モジュラー型ホルダ 勝手(R/L)	加工形態	ホルダ角度	掲載ページ
D	GYM20RA-D06	R	GYHR1616J00-M20R	R	外径	00°	15,16
			GYHR2020K00-M20R	R			
			GYHL2020K90-M20R	L		90°	29,30
	GYM20LA-D06	L	GYHL1616J00-M20L	L	外径	00°	15,16
			GYHL2020K00-M20L	L			
			GYHR2020K90-M20L	R		90°	29,30
	GYM20RA-D10	R	GYHR1616J00-M20R	R	外径	00°	15,16
			GYHR2020K00-M20R	R			
			GYHL2020K90-M20R	L		90°	29,30
			GYDL32L90C-M20R	L	内径	90°	79,80
			GYDL32S90C-M20R	L			
			GYDL40M90D-M20R	L			
	GYM20LA-D10	L	GYHL1616J00-M20L	L	外径	00°	15,16
			GYHL2020K00-M20L	L			
			GYHR2020K90-M20L	R		90°	29,30
			GYDR32L90C-M20L	R	内径	90°	79,80
			GYDR32S90C-M20L	R			
			GYDR40M90D-M20L	R			
	GYM20RB-D18	R	GYHR1616J00-M20R	R	外径	00°	15,16
			GYHR2020K00-M20R	R			
			GYHL2020K90-M20R	L		90°	29,30
	GYM20LB-D18	L	GYHL1616J00-M20L	L	外径	00°	15,16
			GYHL2020K00-M20L	L			
			GYHR2020K90-M20L	R		90°	29,30
	GYM25RA-D06	R	GYHR2020K00-M25R	R	外径	00°	15,16
			GYHR2525M00-M25R	R			
			GYHR3225P00-M25R	R			
			GYHR3232P00-M25R	R			
			GYHL2525M90-M25R	L		90°	29,30
	GYM25LA-D06	L	GYHL2020K00-M25L	L	外径	00°	15,16
			GYHL2525M00-M25L	L			
			GYHL3225P00-M25L	L			
			GYHL3232P00-M25L	L			
			GYHR2525M90-M25L	R		90°	29,30
	GYM25RA-D12	R	GYHR2020K00-M25R	R	外径	00°	15,16
			GYHR2525M00-M25R	R			
			GYHR3225P00-M25R	R			
			GYHR3232P00-M25R	R			
			GYHL2525M90-M25R	L		90°	29,30
			GYDL40T90D-M20R	L	内径	90°	79,80
			GYDL40M90D-M25R	L			
			GYDL40T90D-M25R	L			
			GYDL50P90F-M25R	L			
			GYDL50T90F-M25R	L			
	GYM25LA-D12	L	GYHL2020K00-M25L	L	外径	00°	15,16
			GYHL2525M00-M25L	L			
			GYHL3225P00-M25L	L			
			GYHL3232P00-M25L	L			
			GYHR2525M90-M25L	R		90°	29,30
			GYDR40T90D-M20L	R	内径	90°	79,80
			GYDR40M90D-M25L	R			
			GYDR40T90D-M25L	R			
			GYDR50P90F-M25L	R			
			GYDR50T90F-M25L	R			
	GYM25RA-D20	R	GYHR2020K00-M25R	R	外径	00°	15,16
			GYHR2525M00-M25R	R			
			GYHR3225P00-M25R	R			
			GYHR3232P00-M25R	R			
			GYHL2525M90-M25R	L		90°	29,30
	GYM25LA-D20	L	GYHL2020K00-M25L	L	外径	00°	15,16
			GYHL2525M00-M25L	L			
			GYHL3225P00-M25L	L			
			GYHL3232P00-M25L	L			
			GYHR2525M90-M25L	R		90°	29,30

Memo

クイックインデックス [内径用]

90°L形ホルダ

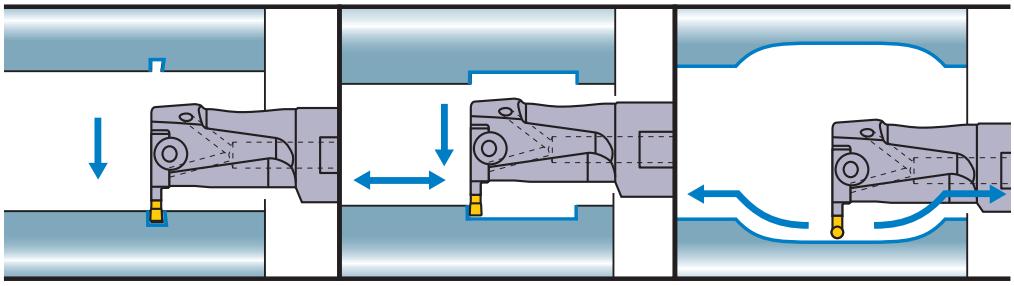

刃幅 W3 (mm)	最小加工径 D1 (mm)	最大溝入れ深さ ar (mm)	ページ
2.00 2.24	25	6.0	P79,80
	32		
	40	4.0-9.5 *1	
	50	5.5-9.5 *1	
	60	7.0-11.5 *1	
	70		
2.39 2.50 2.74	25	6.0	P81,82
	32		
	40	4.0-9.5 *1	
	50	5.5-9.5 *1	
	60	7.0-11.5 *1	
	70		
3.00 3.18 3.24	25	6.0	P83,84
	32		
	40	4.0-9.5 *1	
	50	5.5-9.5 *1	
	60	7.0-11.5 *1	
	70		
4.00 4.24	32	7.0	P83,84
	40	4.5-11.5 *1	
	50	6.0-11.5 *1	
	60	7.5-13.0 *1	
	70		
4.75 5.00 5.24	32	7.0	P85,86
	40	4.5-11.5 *1	
	50	6.0-11.5 *1	
	60	7.5-13.0 *1	
	70		
6.00 6.31	60	7.5-13.0 *1	
	70		

*1　表記した最大溝入れ深さarは、加工径D1により異なります。詳細は101ページをご参照ください。

モジュラーブレードは外径用ホルダと共有できます。➢Q9

ページ進行逆

切削条件 ➢ P101
使用上の注意点 ➢ P103

クイックインデックス [端面用]

90°L形ホルダ

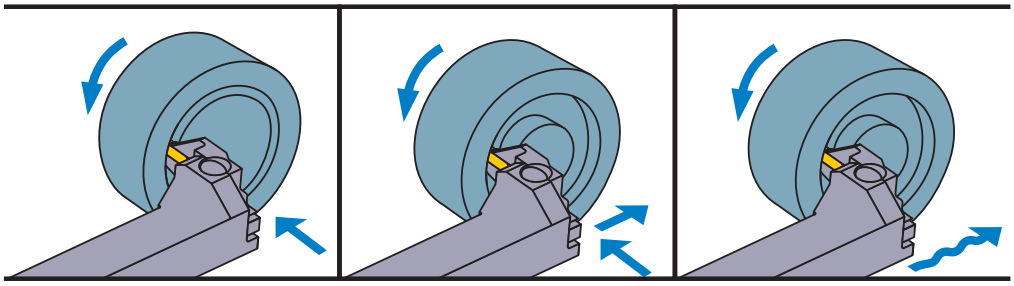

モジュラーブレード選択の注意点 ①

● 端面用モジュラーブレードは、最初に加工する端面溝の外径が、規格表に記載の φD1(最小)とφD1(最大)の範囲に入る様に選択してください。

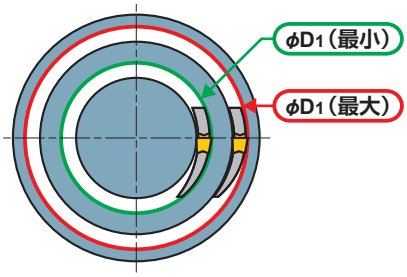

刃幅と最初の加工径対応モジュラブレードから見るインデックス

刃幅 W3 (mm)	最初の加工径 øD1 (mm) ø40	ø50	ø60	ø70	ø80	ø90	ø100	ø150	ø200	ø300 .....
2.00 2.24	ø40-50 P69,70	ø50-60 P69,70	ø60-75 P69,70	ø75-100 P69,70			ø100-150 P69,70		ø180-250 P69,70	
2.39 2.50 2.74								ø135-200 P69,70		
3.00 3.18 3.24	ø35-40 P71,72 ø40-50 P71,72	ø50-60 P71,72	ø60-75 P71,72	ø75-100 P71,72			ø100-150 P71,72	ø135-200 P71,72	ø180-250 P71,72 ø225-999 P71,72	
4.00 4.24	ø40-50 P73,74	ø50-60 P73,74	ø60-85 P73,74			ø85-125 P73,74		ø125-200 P73,74	ø180-280 P73,74	ø250-999 P73,74
4.75 5.00 5.24		ø50-60 P75,76	ø60-85 P75,76			ø85-125 P75,76		ø125-200 P75,76	ø180-280 P75,76	ø250-999 P75,76
6.00 6.31 6.35		ø50-70 P77,78		ø70-110 P77,78			ø110-200 P77,78		ø170-280 P77,78	ø250-999 P77,78

端面用ホルダは全てモジュラー型となります。
モジュラーブレードを選択することにより幅広い加工径に対応できます。
モジュラーブレードは端面加工専用となります。
端面用00°ストレートホルダと共有できます。

切削条件 ➤ P95
使用上の注意点 ➤ P97

クイックインデックス [端面用]

00°ストレートホルダ

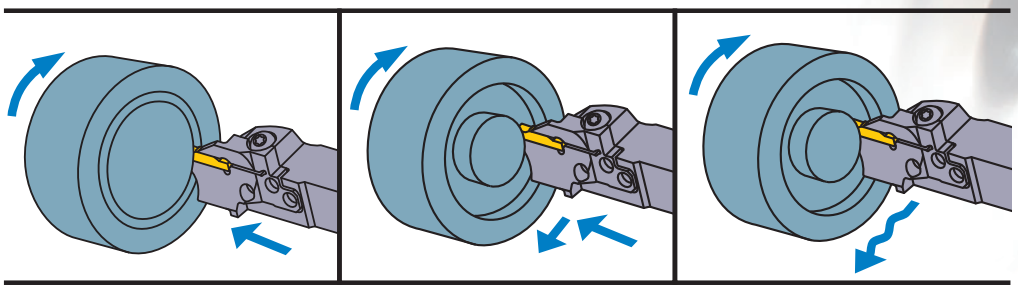

モジュラーブレード選択の注意点 ②

- 幅広い溝を加工する場合、モジュラーブレードは加工する端面溝の最外径にあわせて選択し、加工は外周側から中心側へ向けて実施してください。
- 中心方向へ加工する際は、加工径に制約はありません。
- 詳細は97ページをご参照ください。

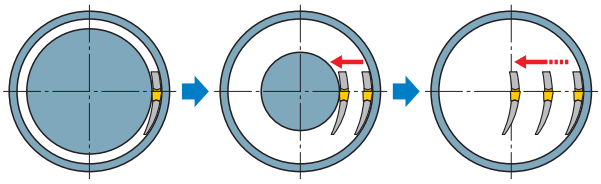

刃幅と最初の加工径対応モジュラブレードから見るインデックス

刃幅 W3 (mm)	最初の加工径 øD1 (mm)									
	ø40	ø50	ø60	ø70	ø80	ø90	ø100	ø150	ø200	ø300 ....
2.00 2.24	ø40-50 P37,38	ø50-60 P37,38	ø60-75 P37,38	ø75-100 P37,38			ø100-150 P39,40	ø135-200 P39,40	ø180-250 P39,40	
2.39 2.50 2.74	ø40-50 P41,42	ø50-60 P41,42	ø60-75 P41,42	ø75-100 P41,42			ø100-150 P43,44	ø135-200 P43,44	ø180-250 P43,44	
3.00 3.18 3.24	ø35-40 P45,46	ø40-50 P45,46	ø50-60 P45,46	ø60-75 P47,48	ø75-100 P47,48		ø100-150 P49,50	ø135-200 P49,50	ø180-250 P51,52	ø225-999 P51,52
4.00 4.24		ø40-50 P53,54	ø50-60 P53,54	ø60-85 P53,54		ø85-125 P55,56		ø125-200 P55,56	ø180-280 P57,58	ø250-999 P57,58
4.75 5.00 5.24			ø50-60 P59,60	ø60-85 P59,60		ø85-125 P61,62		ø125-200 P61,62	ø180-280 P63,64	ø250-999 P63,64
6.00 6.31 6.35			ø50-70 P65,66		ø70-110 P65,66			ø110-200 P65,66	ø170-280 P67,68	ø250-999 P67,68

端面用ホルダは全てモジュラー型となります。
モジュラーブレードを選択することにより幅広い加工径に対応できます。
モジュラーブレードは端面加工専用となります。
端面用90°L形ホルダと共有できます。

ページ進行逆
切削条件 ➤ P95
使用上の注意点 ➤ P97

クイックインデックス [外径 ぬすみ加工用]

ぬすみ加工用ホルダ

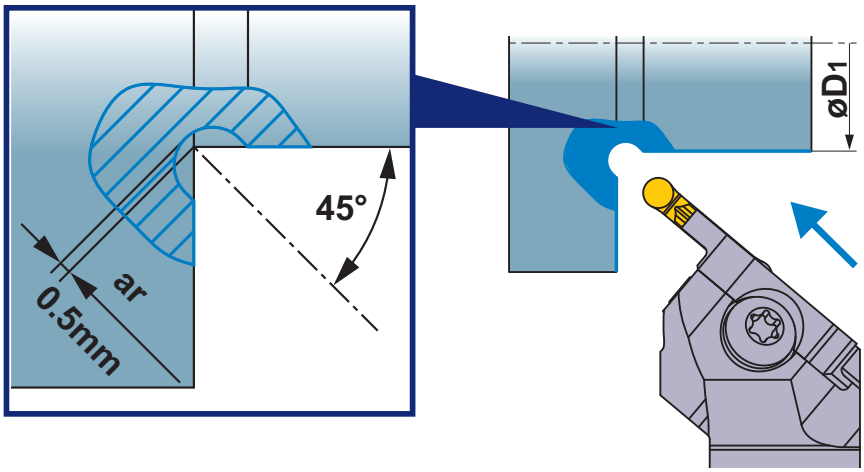

最小加工径 D1 (mm)	刃幅 W3 (mm)	最大溝入れ深さ ar (mm)	ページ
30	2.00	0.5	P35,36
	2.50		
	3.00 3.18		
20	4.00		
	5.00		
	6.00 6.35		

*1　外径、端面用ブレードはワークと干渉が発生するため、ご使用いただけません。

最小加工径について

最小加工径未満にて加工をすると、インサートが赤丸部にてワーク端面と干渉し大変危険な為、最小加工径以上でご利用ください。

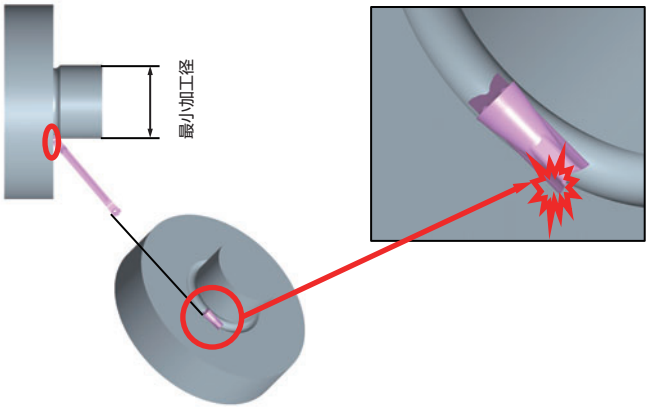

切削条件 ➤ P90
使用上の注意点 ➤ P90

クイックインデックス [外径用]

90°L形ホルダ

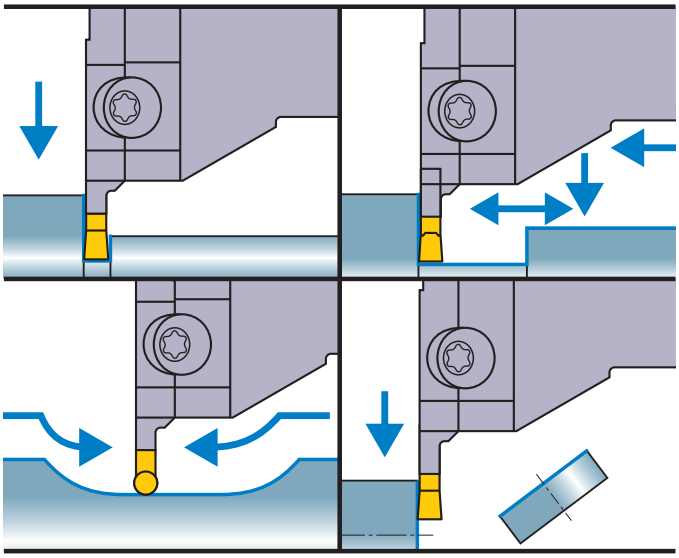

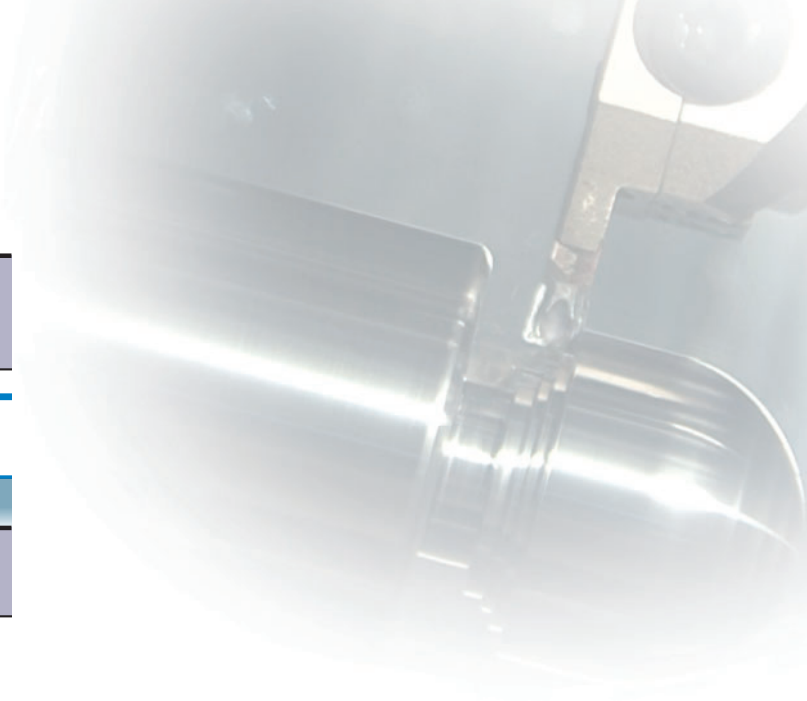

刃幅 W3 (mm)	最大溝入れ深さ ar (mm)	最大突切り径 D1 (mm)	ページ
2.00 2.24	6	12	P29,30
	10	20	
	12	24	
	18 *3	36	
	20 *1	40 *2	
2.39 2.50 2.74	6	12	
	10	20	
	12	24	
	18 *3	36	
	20 *1	40 *2	
3.00 3.18 3.24	6	12	P31,32
	10	20	
	12	24	
	18 *3	36	
	20 *1	40 *2	
4.00 4.24	8	16	
	12	24	
	14	28	
	25 *1	50 *2	
4.75 5.00 5.24	8	16	P33,34
	12	24	
	14	28	
	25 *1	50 *2	
6.00 6.31 6.35	8	16	
	14	28	
	25 *1	50 *2	

*1 表記した最大溝入れ深さarは、使用するインサートにより異なります。9−11ページのインサート寸法ar(Max.)をご参照ください。
*2 表記した最大突切り径D1は、使用するインサートにより異なります。9−11ページのインサート寸法ar(Max.)の2倍になります。
*3 表記した最大溝入れ深さarは、被削材の直径により制限があります。詳細は89ページをご参照ください。

モジュラーブレードは00°ストレートホルダ、内径用ホルダと共有できます。➢Q9

ページ進行逆
切削条件 ➢ P87
使用上の注意点 ➢ P91

クイックインデックス [外径用]

00°ストレートホルダ

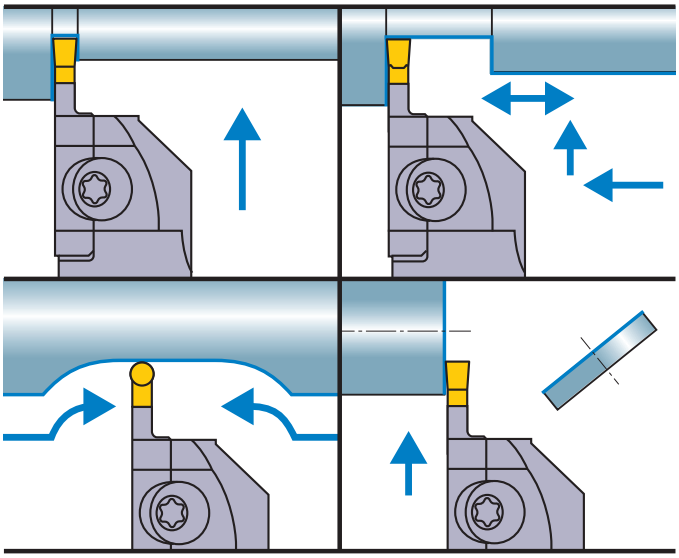

刃幅 W3 (mm)	最大溝入れ深さ ar (mm)	最大突切り径 D1 (mm)	ページ
2.00 2.24	6	12	P15,16
	10	20	
	12	24	
	18 *3	36	
	20 *1	40 *2	
2.39 2.50 2.74	6	12	P17,18
	10	20	
	12	24	
	18 *3	36	
	20 *1	40 *2	
3.00 3.18 3.24	6	12	P19,20
	10	20	
	12	24	
	18 *3	36	
	20 *1	40 *2	
4.00 4.24	8	16	P21,22
	12	24	
	14	28	
	25 *1	50 *2	
4.75 5.00 5.24	8	16	P23,24
	12	24	
	14	28	
	25 *1	50 *2	
6.00 6.31 6.35	8	16	P25,26
	14	28	
	25 *1	50 *2	
8.00	25 *1	50 *2	P27,28

*1 表記した最大溝入れ深さarは、使用するインサートにより異なります。9−11ページのインサート寸法ar(Max.)をご参照ください。
*2 表記した最大突切り径D1は、使用するインサートにより異なります。9−11ページのインサート寸法ar(Max.)の2倍になります。
*3 表記した最大溝入れ深さarは、被削材の直径により制限があります。詳細は89ページをご参照ください。

モジュラーブレードは90°L形ホルダ、内径用ホルダと共有できます。➢Q9

切削条件 ➢ P87
使用上の注意点 ➢ P91

クイックインデックス [外径 小型旋盤用]

00°ストレートホルダ

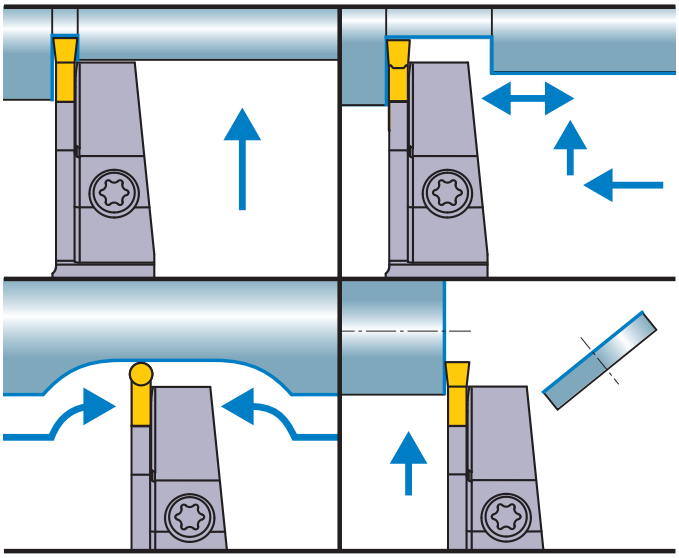

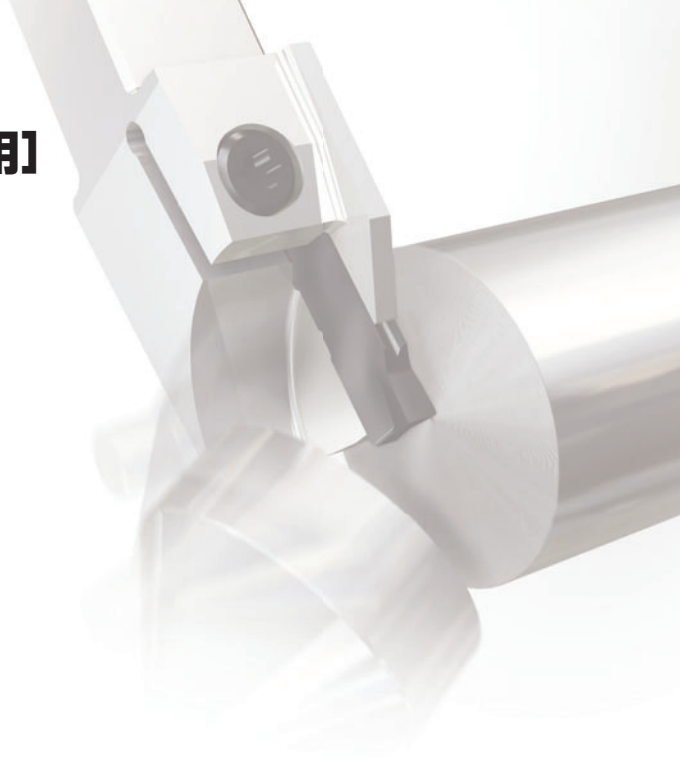

最大溝入れ深さ ar (mm) *3	最大突切り径 D_1 (mm)	ホルダ		刃幅 W_3 (mm)	ページ
		H_1	B		
11	22	10	10	1.50 2.00 2.24 2.39 2.50 3.00 3.18 3.24	P13,14
13	26	12	12		
17 *1	34 *2	16	16		
18 *1	36 *2	20	12		

*1 表記した最大溝入れ深さarは、使用するインサートにより異なります。9−11ページのインサート寸法ar(Max.)をご参照ください。
*2 表記した最大突切り径D_1は、使用するインサートにより異なります。9−11ページのインサート寸法ar(Max.)の2倍になります。
*3 表記した最大溝入れ深さarは、被削材の直径により制限があります。詳細は89ページをご参照ください。

切削条件 ➤ P87
使用上の注意点 ➤ P89

溝入れ旋削工具

GY シリーズ　クイックインデックス

Side B

クイック
インデックス……Q1

＊ Side B上記ページは
こちら側より進行しています。

Q2 外径用
00°ストレートホルダ

Q3 外径用
90°L形ホルダ

Q4 外径 ぬすみ加工用
ぬすみ加工用ホルダ

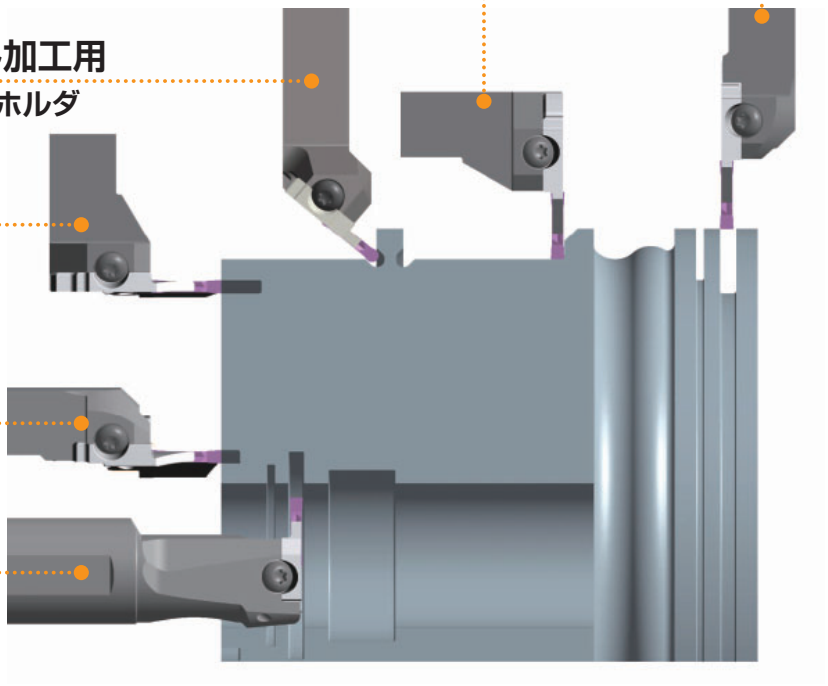

Q6 端面用
90°L形ホルダ

Q5 端面用
00°ストレートホルダ

Q7 内径用
90°L形ホルダ

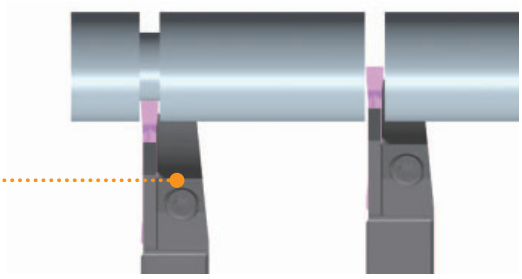

Q1 外径 小型旋盤用
00°ストレートホルダ

安全について
●切れ刃や切りくずには直接素手で触らないでください。●推奨条件の範囲内で使用し、工具交換は早めに行ってください。●高温の切りくずが飛散したり、長く伸びた切りくずが排出されることがあります。安全カバーや保護めがねなどの保護具を使用してください。●不水溶性切削油剤を使用する場合は、防火対策を必ず行ってください。●インサートや部品の取付けは、付属のレンチやドライバーを用いて確実に取り付けてください。●工具を回転して使用する場合、必ず試運転を実施し振れ、振動、異常音がないことを確認してください。

三菱マテリアル株式会社　加工事業カンパニー

営業本部

流通営業部 03-5819-5251	北関東営業所 0285-25-8380	富士営業所 0545-65-8817
直需営業部 03-5819-5241	新潟営業所 025-247-0155	グローバルキーアカウント部 03-5819-7057
苫小牧営業所 0144-57-7007	上田営業所 0268-23-7788	営業企画部 03-5819-8770
仙台営業所 022-221-3230	南関東営業所 045-332-6925	

名古屋支店

流通営業課 052-684-5536	三河営業所 0566-77-3411	浜松営業所 053-450-2030
直需営業課 052-684-5535		

大阪支店

流通営業課 06-6355-1051	京滋営業所 077-554-8570	広島営業所 082-221-4457
直需営業課 06-6355-1050	明石営業所 078-934-6815	九州営業所 092-436-4664

http://carbide.mmc.co.jp/

●電話技術相談室（携帯電話からも通話可能です）

ヨイ工具 0120-34-4159

VEGETABLE OIL INK

あなたの、
世界の、
総合工具工房
YOUR GLOBAL CRAFTSMAN STUDIO

（仕様はお断りせずに変更する場合がありますのでご了承ください）

EXP-09-N212
2018.10.E(2A)