溝入れ・突切り加工用工具規格の読み方

●溝入れ・突切り加工用工具部の構成

①外径用、内径用に分類しています。
②その中で製品シリーズ別にまとめています。（次頁扉参照）

［外径用］　　［内径用］

加工用途ツーリング図
突切り・溝入れ・倣い加工など対応できる加工用途を図と矢印で表示しています。

加工用途別ホルダ種類表示
加工用途の異なるストレート、L形ホルダなどホルダ種類を表示しています。

製品名タイトル

加工用途ブロック表示

外径・端面・内径用用途表示

製品特長

最小加工径
内径加工に重要な最小加工径がすぐに探せるよう色表示しています。

製品規格図

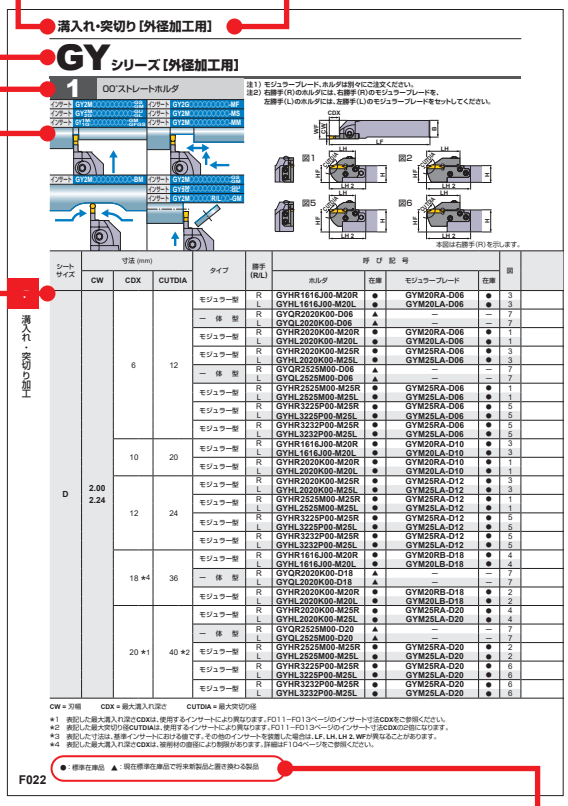

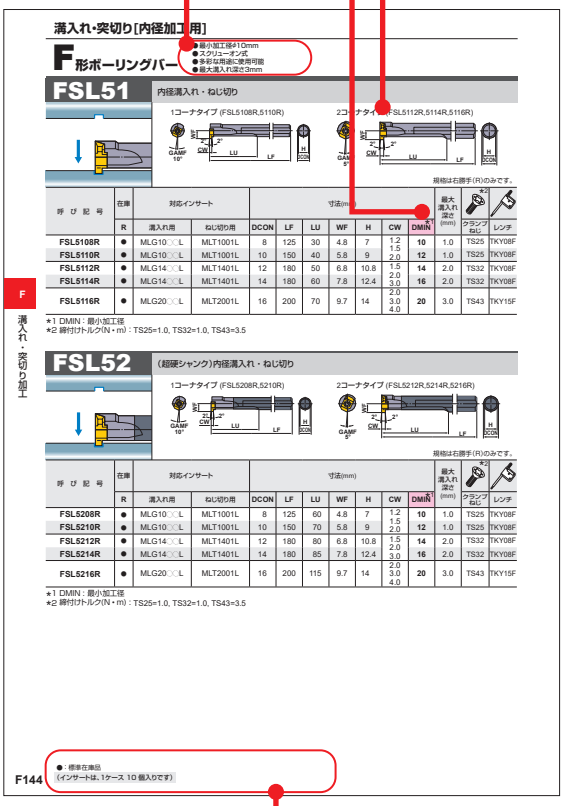

製品規格欄
呼び記号、在庫（右・左勝手別）、ホルダ、モジュラーブレード、溝幅、最大溝深さ、最大突切り径、製品寸法、対応インサート、切れ刃形状を表記してあります。

在庫表示凡例
各見開き左ページに表示してあります。

●ご用命の際は　ホルダの場合　①製品呼び記号、勝手（右・左）をご指定ください。
インサートの場合　①インサート呼び記号、②インサート材種、をご指定ください。

旋削工具

溝入れ・突切り加工

外径溝入れ・突切り加工工具一覧 …… F002
内径溝入れ加工工具一覧 …… F003

溝入れ・突切り加工工具規格

外径加工用

GYシリーズの特長 …… F004
GYシリーズの呼び記号 …… F008
GYシリーズインサート …… F011
GYシリーズ参考資料 …… F015
GYシリーズ …… F016
GWシリーズ …… F122
MGバイト …… F136
SMGバイト …… F138

内径加工用

GYシリーズ …… F086
ステッキィ …… F139
ステッキィツイン …… F140
F形ボーリングバー …… F144
D形ボーリングヘッド …… F146

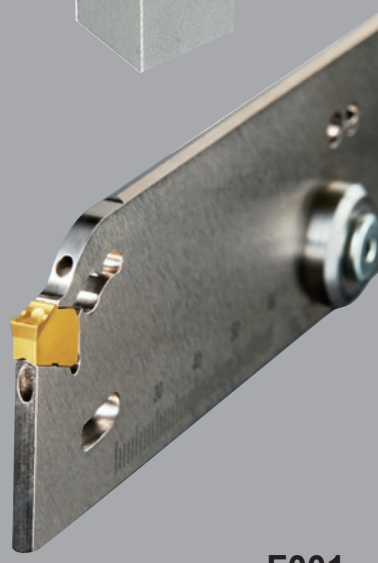

*掲載型番（アルファベット順）

F139 **C○○○R-BLS**
F140 **CG**
F146 **DPT4**
F144 **FSL51**
F144 **FSL52**
F130 **GW1**
F128 **GWB**
F129 **GWTB**
F016 **GY**
F136 **MGH**
F137 **MGT**
F145 **MLG**
F145 **MLT**
F142 **RBH**
F143 **SBH**
F138 **SMGH**
F138 **SMGT**
F138 **SMTT**

溝入れ・突切り加工一覧

外径加工用

名称および外観	インサート外観	特長	加工形態別の溝幅 (mm) 浅溝	深溝	突切り	倣い	ぬすみ	端面溝
GY シリーズ F016		**モジュラー型** ● クランプオン式 ● モジュラーブレードで、高剛性・高精度（TRI-LOCKシステム） ● インサートの種類が豊富 **一体型** ● スプリングクランプ式 ● 最大突切り径:50mm Info	1.5 2 2.24 2.39 2.5 2.74 3 3.18 3.24 4 4.24 4.75 5 5.24 6 6.31 6.35 8	1.5 2 2.24 2.39 2.5 2.74 3 3.18 3.24 4 4.24 4.75 5 5.24 6 6.31 6.35 8	1.5 2 2.24 2.39 2.5 2.74 3 3.18 3.24 4 4.24 4.75 5 5.24 6 6.31 6.35 8	2 2.5 3 3.18 4 4.75 5 6 6.35 8	2 2.5 3 3.18 4 4.75 5 6 6.35	2 2.24 2.39 2.5 2.74 3 3.18 3.24 4 4.24 4.75 5 5.24 6 6.31 6.35
GW シリーズ F122		● スプリングクランプ式 ● シンプルなクランプ機構 ● 外部・内部給油式を規格化 ● 切りくず処理性能を誇るブレーカシステムを採用 ● 最大突切り径:120mm Info	2 2.39 3 4 5	2 2.39 3 4 5	2 2.39 3 4 5			
MG バイト F136		● クランプオン式 ● 精密級インサートを搭載 ● ポジティブ刃形でびびりにくく仕上げ面良好	1.25 | 6					
SMG バイト F138		● スクリューオン式 ● 精密級インサートを搭載 ● ポジティブ刃形でびびりにくく仕上げ面良好	0.5 | 1.3					
スモールツール **GTAH GTBH GTCH** D018		● くし刃型自動盤に搭載可能 ● 8−16mmのスモールシャンク ● 背面クランプ操作可能 ● 縦刃設計で高剛性 ● 3コーナインサートで経済的	0.3 | 3.0					
CTAH D020		● くし刃型自動盤に搭載可能 ● 8−16mmのスモールシャンク ● 勝手付き刃形により被削材中心の切り残しが極小 ● 縦刃設計で高剛性 ● 最大突切り径:12mm	0.7 1.0 1.5 2.0	0.7 1.0 1.5 2.0	0.7 1.0 1.5 2.0			
CTBH D015		● くし刃型自動盤に搭載可能 ● 10−16mmのスモールシャンク ● 1本のホルダで、後挽きと突切り用インサートの搭載が可能 ● 縦刃設計で高剛性 ● 最大突切り径:16mm	1.5 2.0	1.5 2.0	1.5 2.0			
CSVH 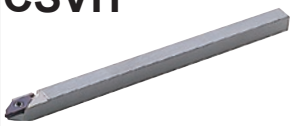 D027		● カム式自動盤に搭載可能 ● 7−12mmのスモールシャンク ● 1本のホルダで、前挽き、後挽き、溝、ねじ、突切り加工が可能 ● φ5mm以下の小径部品加工に最適 ● 最大溝深さ:0.3−2.5mm ● 最大突切り径:3−5mm	0.25 | 1.5		0.6 | 1.5			

内径加工用

名称および外観	インサート外観	特長	最小加工径 (mm)	溝幅 (mm)	最大溝深さ (mm)
ステッキィツイン F140	–	● 超硬ソリッドタイプ ● 1本で2つの切れ刃があり経済的	3.0	1.0 I 2.0	1.0 I 2.0
ステッキィ F139	–	● 超硬ソリッドタイプ ● 用途に合わせた刃形に追加工して使用	3.2	2.0 I 3.0	1.0 I 2.0
GY シリーズ F086		**モジュラー型** ● クランプオン式 ● モジュラーブレードで、高剛性・高精度（TRI-LOCKシステム） ● インサートの種類が豊富 **一体型** ● スプリングクランプ式 Info	25	2 I 6.35	4 I 13
FSL5 F144		● スクリューオン式 ● 精密級インサートを搭載 ● ねじ切り加工も可能 ● 最大溝入れ深さ:3mm	10	1.2 I 4.0	1.0 I 3.0
DPT4 F146		● ピンロック式 ● 精密級インサートを搭載 ● ボーリングヘッドとアーバが分割されるヘッド交換形	40	1.25 I 4.5	1.2 I 4.5

GY シリーズ

多彩なホルダ、インサートの組み合わせでさまざまな加工に対応可能

外径・端面加工用ホルダ

シャンクサイズが豊富で、さまざまな工作機械にジャストフィット

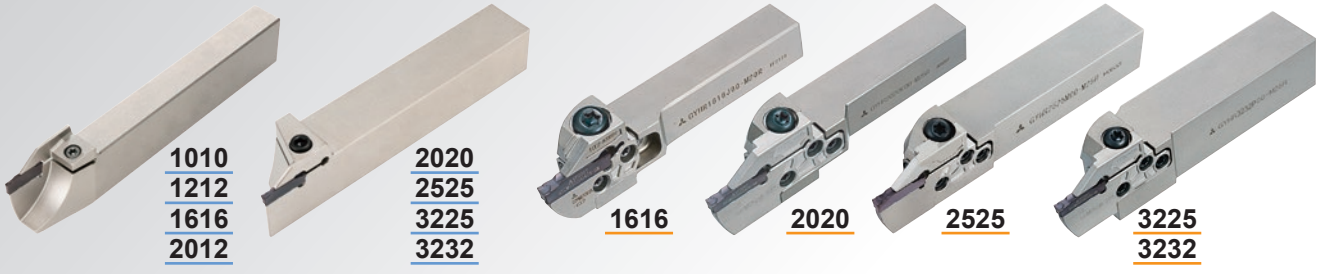

一体型　　モジュラー型

モジュラー型は、同一ホルダにブレードを選択することでさまざまな加工形態・溝幅・溝入れ深さにジャストフィット

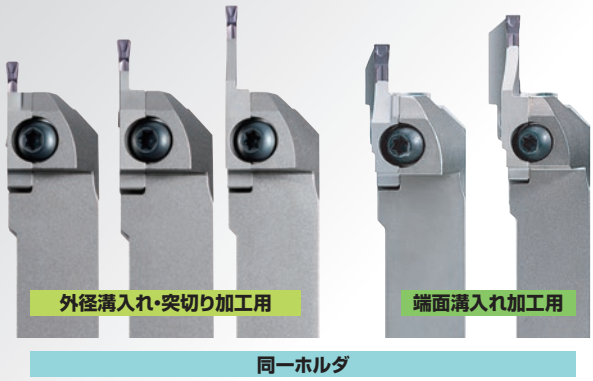

加工径違いのモジュラーブレードが豊富で、さまざまな端面加工径にジャストフィット

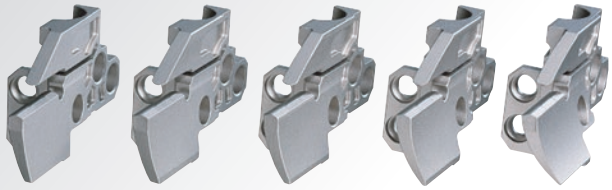

内径加工用ホルダ

最小加工径φ25mmより!
加工用途に対応した豊富なシリーズ

一体型　　モジュラー型

最小加工径
φ25, φ32mm

最小加工径
φ40, φ50mm
φ60, φ70mm

もうシャンクを切断する必要なし!
ショートシャンクシリーズを標準化

一体型　　モジュラー型

ショート　スタンダード　ショート　スタンダード

溝入れ・突切り加工の可能性を切り開くクランプ方式

高信頼のインサートクランプ

セーフティ・キーにより、
インサートの動きをロックします。

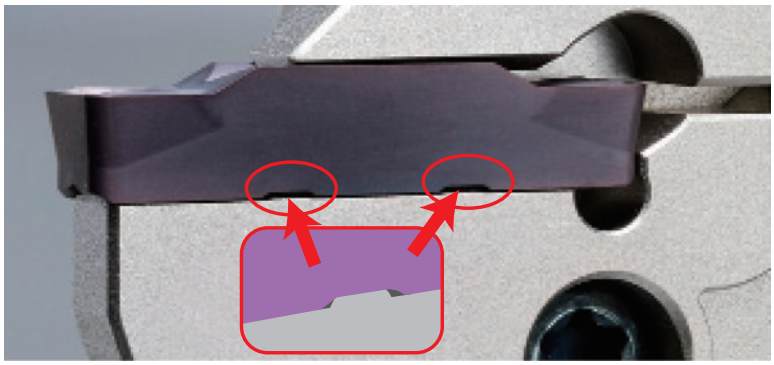

凸曲面受けにより、
高精度にクランプします。

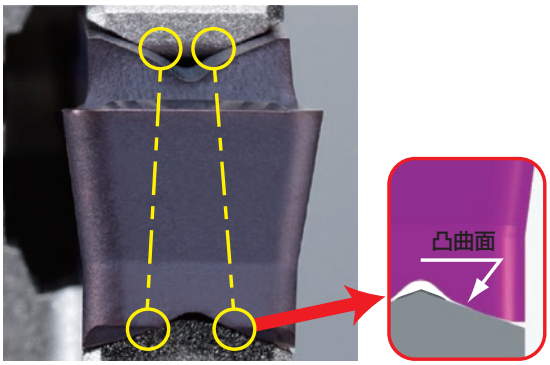

TRI-LOCK（トライ-ロック）システムが生み出す一体感

TRI-LOCK（トライ-ロック）システム

横・前・上の3方向からがっちりとロックします。
高剛性クランプが安定した加工を実現します。

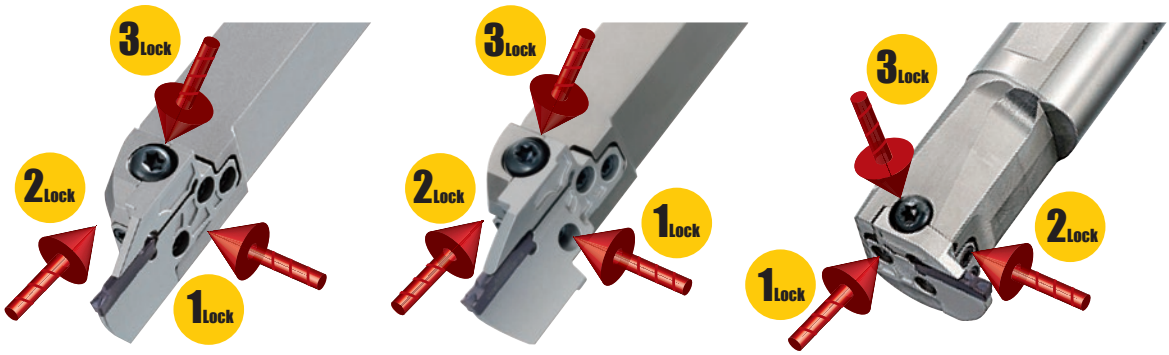

インサート

多彩なインサートバリエーション

加工用途に対応したブレーカシステム。

溝入れ加工用

GUブレーカ
（軟鋼加工用）

GSブレーカ
（低送り加工用）

GMブレーカ
（中送り加工用）

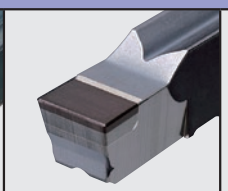

GFGS
（高硬度鋼加工用）

GLブレーカ
（アルミ合金加工用）

多機能加工用

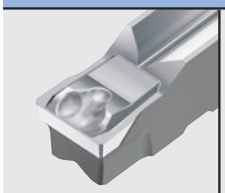

MF ブレーカ
（仕上げ加工用）

MSブレーカ
（低送り加工用）

MMブレーカ
（中送り加工用）

倣い、ぬすみ加工用

BMブレーカ

突切り加工用

GUブレーカ
（軟鋼加工用）

GSブレーカ
（低送り加工用）

GMブレーカ
（中送り加工用）

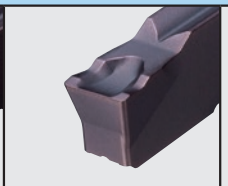

R/L05-GMブレーカ
（中送り加工用）

GLブレーカ
（アルミ合金加工用）

インサート材種の使い分け

切削状態 ＼ 被削材	P 鋼	M ステンレス鋼	K 鋳鉄	N アルミニウム合金	S 耐熱合金 / チタン合金	H 高硬度鋼
安定 ↑	NX2525					BC8110
	MY5015		MY5015	RT9010	NEW MP9015 / RT9010	
切削状態	VP10RT	VP10RT				
			VP10RT			
↓ 不安定	VP20RT	VP20RT	VP20RT		NEW MP9025	

MP9000 シリーズ

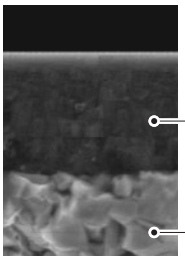

●Al含有量をアップしたことにより被膜硬度向上および高硬度相安定化が図られ、耐熱合金加工時の耐摩耗性、耐クレータ摩耗性、耐溶着性を大幅に改善しました。

アルミリッチテクノロジー
(Al,Ti)N単層コーティング

専用超硬合金母材

MY5015

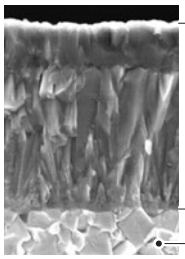

●高温での耐摩耗性に優れるCVDコーテッド材種です。鋳鉄やダクタイル鋳鉄の加工で長寿命を発揮します。また連続切削などの安定条件下では、鋼の高速切削にも適しています。

CVDコーティング

専用強靭母材

VP20RT

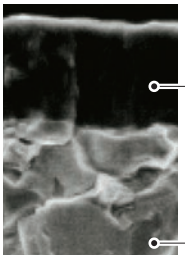

●汎用性に優れるPVDコーテッド材種です。専用強靭母材とミラクルコーティングの組み合わせで、耐摩耗性と耐欠損性を高次元でバランスさせています。さまざまな被削材、加工形態に対応します。

ミラクルコーティング

専用強靭母材(90.5HRA)

RT9010

●ノンコートの超硬合金材種です。
非鉄合金加工には推奨しません。

NX2525

●高品位な加工面を得られるサーメット材種です。鋼の仕上げ加工において、光沢面を得たい場合や、低速切削領域で溶着しやすいときにご使用ください。

VP10RT

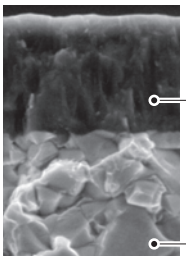

●耐摩耗性に優れるPVDコーテッド材種です。VP20RTよりも高硬度な専用母材を採用しています。難削材の加工や、寿命延長が必要な場合にご使用ください。

ミラクルコーティング

専用強靭母材(92.0HRA)

BC8110

●高硬度鋼において、より長寿命を実現した連続切削加工用コーテッドCBN材種です。

GLブレーカ（アルミ合金加工用）

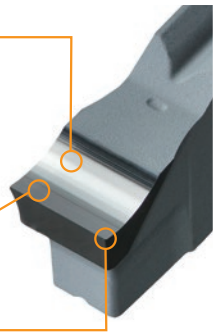

研削(G級)ブレーカ

ブレーカ幅をせまく設定し、
小さな切りくずカール半径を実現します。

強すくい角

低抵抗を実現します。

シャープエッジ

アルミニウム合金加工に優れた耐溶着性を実現します。

MFブレーカ（仕上げ加工用）

横送り加工時の切りくずを分断します。

仕上げ時に出る薄い切りくずを
コントロールします。

ブランクインサート

●追加工が可能なブランクインサート

ブランクインサート用 RT9010/RT9020

●RT9020が第一推奨材種です。強靭な超硬合金を採用しているので、さまざまな加工形態に対応できます。
RT9010はRT9020よりも高硬度な超硬合金を採用しているので、安定加工で寿命延長を図りたいときにご使用ください。なお、両材種ともノンコート超硬材種ですので、鋼･ステンレス鋼･鋳鉄などを切削する場合はコーティングを施してご使用ください。

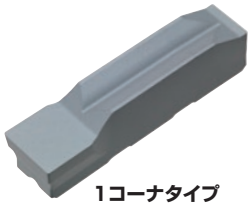

1コーナタイプ

2コーナタイプ

＊ ブランクインサートは、このままでは使用できません。
下記webカタログを参照し、ご希望の刃形に追加工してご使用ください。
http://carbide.mmc.co.jp/download/grind-manual

再研削要領書

GYシリーズの呼び記号

■インサート

① GY ② 2 ③ M ④ 0300 ⑤ F ⑥ 030 ⑦ N ⑧ 05 – ⑨ M ⑩ F

①シリーズ総称

②刃数

1	1コーナタイプ
2	2コーナタイプ

③外周面分類

G	研削品
M	無研削品
B	ブランク品

④刃幅

0150	1.50mm
0200	2.00mm
⋮	⋮
0800	8.00mm

⑤シートサイズ *1

C	1.50mm
D	2.00mm 2.24mm
E	2.39mm 2.50mm 2.74mm
F	3.00mm 3.18mm 3.24mm
G	4.00mm 4.24mm
H	4.75mm 5.00mm 5.24mm
J	6.00mm 6.31mm 6.35mm
K	8.00mm

⑥コーナ半径

010	0.10mm
015	0.15mm
⋮	⋮
400	4.00mm

⑦勝手

N	勝手なし
R	右勝手
L	左勝手

⑧勝手付きインサート角度

05	5°

⑨用途1

G	溝入れ/突切り
M	多機能
B	倣い(ボール形状)

⑩用途2

U	軟鋼用
F	仕上げ加工用
S	低送り加工用
M	中送り加工用

■CBNインサート

① GY ② 1 ③ G ④ 0300 ⑤ F ⑥ 020 ⑦ N – ⑨ G ⑪ F ⑫ GS

⑪用途3

F	フラットトップ

⑫ホーニング記号

GS	汎用

*1　モジュラーブレード、一体型ホルダのシートサイズ記号と同一記号のものを選択してください。

■モジュラーブレード

●外径加工用/内径加工用/ぬすみ加工用

① GY ② M25 ③ R ④ A – ⑤ F ⑥ 12 *3

①シリーズ総称

②モジュラーブレードサイズ

M20
M25

③勝手

R	右勝手
L	左勝手

④モジュラーブレードの形状

A	標準形
B	強化形
C	ぬすみ加工用
D	端面加工用

⑤シートサイズ *1

D	2.00mm 2.24mm
E	2.39mm 2.50mm 2.74mm
F	3.00mm 3.18mm 3.24mm
G	4.00mm 4.24mm
H	4.75mm 5.00mm 5.24mm
J	6.00mm 6.31mm 6.35mm

⑥最大溝入れ深さ CDX *2

005	0.5mm
06	6mm
⋮	⋮
25	25mm

●端面加工用

① GY ② M25 ③ R ④ D – ⑤ F ⑥ 12 – ⑦ 050

⑦最小加工径

035	35mm
040	40mm
⋮	⋮
250	250mm

*1　インサートのシートサイズ記号と同一記号のものを選択してください。
*2　表記した最大溝入れ深さは、外径加工に使用した場合の値で、使用するインサートにより異なります。
内径加工に使用する場合は、F086−F092の最大溝入れ深さ(CDX)をご参照ください。
*3　GYM20R/LA-○10、GYM20R/LA-○12、GYM25R/LA-○12、GYM25R/LA-○14は
外径と内径の両方に使用できます。

■外径加工用/端面加工用/ぬすみ加工用

●一体型ホルダ

①	②	③	④	⑤	⑥		⑦	⑧
GY	P	R	2525	M	00	–	K	25

①シリーズ総称

②ホルダタイプ

S	一体型 小物高精度加工用
P	一体型 オフセットあり
Q	一体型 オフセットなし
H	モジュラー型ホルダ

③勝手

R	右勝手
L	左勝手

④シャンクサイズ(高さ×幅)

1010	10x10mm
1212	12x12mm
1616	16x16mm
2012	20x12mm
2020	20x20mm
2525	25x25mm
3225	32x25mm
3232	32x32mm

⑤全長 LF

J	110mm
JX	120mm
K	125mm
M	150mm
P	170mm

⑥刃先角度

00	0°
50	50°
90	90°

⑦シートサイズ *1

C	1.50mm
D	2.00mm 2.24mm
E	2.39mm 2.50mm 2.74mm
F	3.00mm 3.18mm 3.24mm
G	4.00mm 4.24mm
H	4.75mm 5.00mm 5.24mm
J	6.00mm 6.31mm 6.35mm
K	8.00mm

⑧最大溝入れ深さ CDX

06	6mm
08	8mm
⋮	⋮
25	25mm

●モジュラー型ホルダ

①	②	③	④	⑤	⑥		⑨	⑩
GY	H	R	2525	M	00	–	M25	R

⑨モジュラーブレードサイズ

M20
M25

⑩モジュラーブレードの勝手

R	右勝手
L	左勝手

*1　インサートのシートサイズ記号と同一記号のものを選択してください。

■内径加工用

●一体型ホルダ

①	②	③	④	⑤	⑥	⑦		⑧	⑨
GY	A	R	20	K	90	A	–	F	06

①シリーズ総称

②ホルダタイプ

A	一体型
D	モジュラー型ホルダ

③勝手

R	右勝手
L	左勝手

④シャンクサイズ DCON

20	20mm
25	25mm
32	32mm
40	40mm
50	50mm

⑤全長 LF

K	125mm
L	140mm
M	150mm
P	170mm
Q	180mm
R	200mm
S	250mm
T	300mm

⑥刃先角度

90	90°

⑦首下長さ

A	30mm
B	40mm
C	50mm
D	60mm
F	80mm

⑧シートサイズ *1

D	2.00mm 2.24mm
E	2.39mm 2.50mm 2.74mm
F	3.00mm 3.18mm 3.24mm
G	4.00mm 4.24mm
H	4.75mm 5.00mm 5.24mm
J	6.00mm 6.31mm 6.24mm

⑨最大溝入れ深さ CDX

06	6mm
07	7mm

●モジュラー型ホルダ

①	②	③	④	⑤	⑥	⑦		⑩	⑪
GY	D	R	40	M	90	D	–	M25	L

⑩モジュラーブレードサイズ

M20
M25

⑪モジュラーブレードの勝手

R	右勝手
L	左勝手

*1　インサートのシートサイズ記号と同一記号のものを選択してください。

PSCホルダの呼び記号

■外径加工用/端面加工用/ぬすみ加工用

①取付けサイズ	
C4	PSC40
C5	PSC50
C6	PSC63

③ホルダタイプ	
H	モジュラー型ホルダ

⑤勝手	
R	右勝手
L	左勝手

⑦刃先角度	
00	0°
50	50°
90	90°

⑨モジュラーブレードの勝手	
R	右勝手
L	左勝手

①		②	③	④	⑤	⑥	⑦		⑧	⑨
C4	–	GY	H	E	R	M	00	–	M25	R

②シリーズ総称

④クーラントタイプ	
E	外部給油

⑥全長	
M	ミディアム

⑧モジュラーブレードサイズ
M25

GYシリーズインサート

インサート

加工用途	形状	呼び記号	在庫 コーティング NEW MP9015	NEW MP9025	VP10RT	VP20RT	MY5015	サーメット NX2525		超硬 RT9010	RT9020	シートサイズ	寸法 (mm) CW 刃幅	CW 公差	RER/L	CDX	* L
溝入れ/突切り加工用	GUブレーカ（軟鋼加工用） 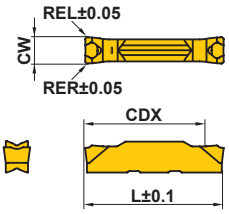	GY2M0200D020N-GU			●	●		●				D	2.00	±0.03	0.2	19.7	20.70
		GY2M0239E020N-GU			●	●		●				E	2.39	±0.03	0.2	19.8	20.70
		GY2M0250E020N-GU			●	●		●				E	2.50	±0.03	0.2	19.5	20.70
		GY2M0300F030N-GU			●	●		●				F	3.00	±0.03	0.3	19.3	20.70
		GY2M0318F030N-GU			●	●		●				F	3.18	±0.03	0.3	19.3	20.70
		GY2M0400G030N-GU			●	●		●				G	4.00	±0.04	0.3	24.2	25.65
		GY2M0475H040N-GU			●	●		●				H	4.75	±0.04	0.4	24.2	25.65
		GY2M0500H040N-GU			●	●		●				H	5.00	±0.04	0.4	24.2	25.65
		GY2M0600J040N-GU			●	●		●				J	6.00	±0.04	0.4	24.2	25.65
		GY2M0635J040N-GU			●	●		●				J	6.35	±0.04	0.4	24.2	25.65
	GSブレーカ（低送り加工用） 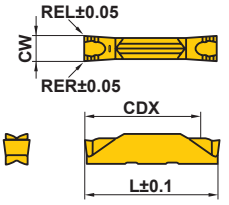	GY2M0150C010N-GS			●	●		●				C	1.50	±0.03	0.1	13.4	14.70
		GY2M0200D020N-GS			●	●		●				D	2.00	±0.03	0.2	18.7	20.70
		GY2M0239E020N-GS			●	●		●				E	2.39	±0.03	0.2	18.5	20.70
		GY2M0250E020N-GS			●	●		●				E	2.50	±0.03	0.2	18.5	20.70
		GY2M0300F020N-GS			●	●		●				F	3.00	±0.03	0.2	18.5	20.70
		GY2M0318F020N-GS			●	●		●				F	3.18	±0.03	0.2	18.5	20.70
		GY2M0400G020N-GS			●	●		●				G	4.00	±0.04	0.2	23.9	25.65
		GY2M0475H030N-GS			●	●		●				H	4.75	±0.04	0.3	23.9	25.65
		GY2M0500H030N-GS			●	●		●				H	5.00	±0.04	0.3	24.0	25.65
		GY2M0600J030N-GS			●	●		●				J	6.00	±0.04	0.3	24.1	25.65
		GY2M0635J030N-GS			●	●		●				J	6.35	±0.04	0.3	24.1	25.65
		GY2M0800K030N-GS			●	●						K	8.00	±0.04	0.3	29.1	30.50
	GMブレーカ（中送り加工用） 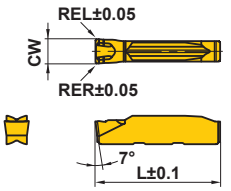	GY1M0200D020N-GM	●	●	●	●	●					D	2.00	±0.03	0.2	—	20.70
		GY1M0250E020N-GM	●	●	●	●	●					E	2.50	±0.03	0.2	—	20.70
		GY1M0300F030N-GM	●	●	●	●	●					F	3.00	±0.03	0.3	—	20.70
		GY1M0400G030N-GM	●	●	●	●	●					G	4.00	±0.04	0.3	—	25.65
		GY1M0500H040N-GM	●	●	●	●	●					H	5.00	±0.04	0.4	—	25.65
	GMブレーカ（中送り加工用） 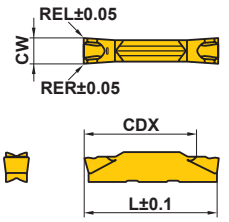	GY2M0150C020N-GM	●	●	●	●		●				C	1.50	±0.03	0.2	13.9	14.70
		GY2M0200D020N-GM	●	●	●	●	●	●				D	2.00	±0.03	0.2	19.4	20.70
		GY2M0239E020N-GM	●	●	●	●	●	●				E	2.39	±0.03	0.2	19.4	20.70
		GY2M0250E020N-GM	●	●	●	●	●	●				E	2.50	±0.03	0.2	19.4	20.70
		GY2M0300F030N-GM	●	●	●	●	●	●				F	3.00	±0.03	0.3	19.4	20.70
		GY2M0318F030N-GM	●	●	●	●	●	●				F	3.18	±0.03	0.3	19.4	20.70
		GY2M0400G030N-GM	●	●	●	●	●	●				G	4.00	±0.04	0.3	24.4	25.65
		GY2M0475H040N-GM	●	●	●	●	●	●				H	4.75	±0.04	0.4	24.3	25.65
		GY2M0500H040N-GM	●	●	●	●	●	●				H	5.00	±0.04	0.4	24.3	25.65
		GY2M0600J040N-GM	●	●	●	●	●	●				J	6.00	±0.04	0.4	24.3	25.65
		GY2M0635J040N-GM	●	●	●	●	●	●				J	6.35	±0.04	0.4	24.3	25.65
		GY2M0800K050N-GM	●	●	●	●	●					K	8.00	±0.04	0.5	29.3	30.50
	GLブレーカ（アルミニウム合金用） NEW 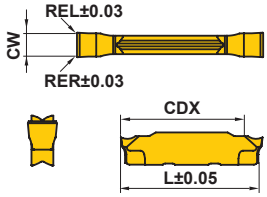	GY2G0200D005N-GL								●		D	2.00	±0.02	0.05	19.5	21.05
		GY2G0250E005N-GL								●		E	2.50	±0.02	0.05	19.1	21.05
		GY2G0300F005N-GL								●		F	3.00	±0.02	0.05	18.9	21.05

＊L寸法は適用ブレーカにより異なります。
詳しくは、F015ページ「L寸法差換算表」をご参照ください。

● = NEW

●：標準在庫品
（1ケース 10 個入りです）

GYシリーズインサート

インサート

加工用途	形状	呼び記号	在庫 コーティング NEW MP9015	NEW MP9025	VP10RT	VP20RT	MY5015	サーメット NX2525		超硬 RT9010	RT9020	CBN BC8110		シートサイズ	寸法(mm) CW 刃幅	CW 公差	RER/L	CDX	*2 L	LE
突切り加工用	R/L05-GMブレーカ	GY1M0200D020R05-GM			●	●								D	2.00	±0.03	0.2	—	20.80	—
		GY1M0200D020L05-GM			●	●								D	2.00	±0.03	0.2	—	20.80	—
		GY1M0300F030R05-GM			●	●								F	3.00	±0.03	0.3	—	20.85	—
		GY1M0300F030L05-GM			●	●								F	3.00	±0.03	0.3	—	20.85	—
	本図は右勝手(R)を示す。																			
	R/L05-GMブレーカ	GY2M0200D020R05-GM			●	●								D	2.00	±0.03	0.2	19.5	20.80	—
		GY2M0200D020L05-GM			●	●								D	2.00	±0.03	0.2	19.5	20.80	—
		GY2M0250E020R05-GM			●	●								E	2.50	±0.03	0.2	19.5	20.825	—
		GY2M0250E020L05-GM			●	●								E	2.50	±0.03	0.2	19.5	20.825	—
		GY2M0300F030R05-GM			●	●								F	3.00	±0.03	0.3	19.5	20.85	—
		GY2M0300F030L05-GM			●	●								F	3.00	±0.03	0.3	19.5	20.85	—
		GY2M0400G030R05-GM			●	●								G	4.00	±0.04	0.3	24.5	25.85	—
		GY2M0400G030L05-GM			●	●								G	4.00	±0.04	0.3	24.5	25.85	—
		GY2M0500H040R05-GM			●	●								H	5.00	±0.04	0.4	24.5	25.95	—
	本図は右勝手(R)を示す。	GY2M0500H040L05-GM			●	●								H	5.00	±0.04	0.4	24.5	25.95	—
溝入れ加工用	フラットトップ（高硬度鋼加工用）	GY1G0200D020N-GFGS										▲		D	2.00	±0.03	0.2	—	20.70	2.7
		GY1G0239E020N-GFGS										▲		E	2.39	±0.03	0.2	—	20.70	2.7
		GY1G0250E020N-GFGS										▲		E	2.50	±0.03	0.2	—	20.70	2.7
		GY1G0300F020N-GFGS										▲		F	3.00	±0.03	0.2	—	20.70	2.7
		GY1G0318F020N-GFGS										▲		F	3.18	±0.03	0.2	—	20.70	2.7
		GY1G0400G020N-GFGS										▲		G	4.00	±0.03	0.2	—	25.65	2.7
		GY1G0475H020N-GFGS										▲		H	4.75	±0.03	0.2	—	25.65	2.7
		GY1G0500H020N-GFGS										▲		H	5.00	±0.03	0.2	—	25.65	2.7
		GY1G0600J020N-GFGS										▲		J	6.00	±0.03	0.2	—	25.65	2.7
多機能加工用	MFブレーカ（仕上げ加工用）	GY2G0200D020N-MF			●	●		●		●				D	2.00	±0.02	0.2	19.5	21.05	—
		*1 GY2G0224D015N-MF			●	●		●		●				D	2.24	±0.02	0.15	19.8	21.05	—
		GY2G0239E020N-MF			●	●		●		●				E	2.39	±0.02	0.2	19.2	21.05	—
		GY2G0250E020N-MF			●	●		●		●				E	2.50	±0.02	0.2	19.4	21.05	—
		*1 GY2G0274E020N-MF			●	●		●		●				E	2.74	±0.02	0.2	19.7	21.05	—
		GY2G0300F020N-MF			●	●		●		●				F	3.00	±0.02	0.2	19.5	21.05	—
		GY2G0300F040N-MF			●	●		●		●				F	3.00	±0.02	0.4	19.3	21.05	—
		GY2G0318F020N-MF			●	●		●		●				F	3.18	±0.02	0.2	19.5	21.05	—
		GY2G0318F040N-MF			●	●		●		●				F	3.18	±0.02	0.4	19.3	21.05	—
		*1 GY2G0324F020N-MF			●	●		●		●				F	3.24	±0.02	0.2	19.5	21.05	—
		GY2G0400G020N-MF			●	●		●		●				G	4.00	±0.02	0.2	24.9	25.95	—
		GY2G0400G040N-MF			●	●		●		●				G	4.00	±0.02	0.4	24.7	25.95	—
		GY2G0400G080N-MF			●	●		●		●				G	4.00	±0.02	0.8	24.3	25.95	—
		*1 GY2G0424G020N-MF			●	●		●		●				G	4.24	±0.02	0.2	24.9	25.95	—
		GY2G0475H020N-MF			●	●		●		●				H	4.75	±0.02	0.2	24.4	25.95	—
		GY2G0475H040N-MF			●	●		●		●				H	4.75	±0.02	0.4	24.2	25.95	—
		GY2G0475H080N-MF			●	●		●		●				H	4.75	±0.02	0.8	23.8	25.95	—
		GY2G0500H020N-MF			●	●		●		●				H	5.00	±0.02	0.2	24.4	25.95	—
		GY2G0500H040N-MF			●	●		●		●				H	5.00	±0.02	0.4	24.2	25.95	—
		GY2G0500H080N-MF			●	●		●		●				H	5.00	±0.02	0.8	23.8	25.95	—
		*1 GY2G0524H020N-MF			●	●		●		●				H	5.24	±0.02	0.2	24.4	25.95	—
		GY2G0600J020N-MF			●	●		●		●				J	6.00	±0.02	0.2	24.4	25.95	—
		GY2G0600J040N-MF			●	●		●		●				J	6.00	±0.02	0.4	24.2	25.95	—
		GY2G0600J080N-MF			●	●		●		●				J	6.00	±0.02	0.8	23.8	25.95	—
		*1 GY2G0631J020N-MF			●	●		●		●				J	6.31	±0.02	0.2	24.4	25.95	—
		GY2G0635J020N-MF			●	●		●		●				J	6.35	±0.02	0.2	24.4	25.95	—
		GY2G0635J040N-MF			●	●		●		●				J	6.35	±0.02	0.4	24.2	25.95	—
		GY2G0635J080N-MF			●	●		●		●				J	6.35	±0.02	0.8	23.8	25.95	—

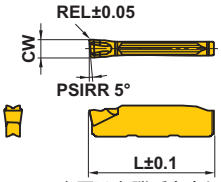

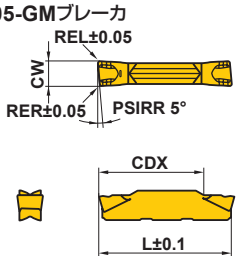

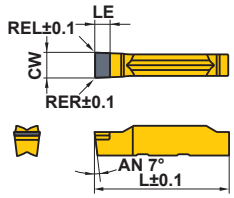

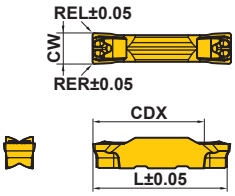

*1 サークリップ対応刃幅

● = NEW

●：標準在庫品　▲：現在標準在庫品で将来新製品と置き換わる製品

（1ケース 10 個入りです）（CBNは1ケース 1 個入りです）

加工用途	形状	呼び記号	在庫 コーティング NEW MP9015	NEW MP9025	VP10RT	VP20RT	MY5015	サーメット NX2525		超硬 RT9010	RT9020	シートサイズ	寸法 (mm) CW 刃幅	公差	RE RER/L	CDX	*2 L
多機能加工用	MSブレーカ（低送り加工用）	GY2M0200D020N-MS			●	●	●	●				D	2.00	±0.03	0.2	19.1	20.70
		GY2M0250E020N-MS			●	●	●	●				E	2.50	±0.03	0.2	19.1	20.70
		GY2M0300F020N-MS			●	●	●	●				F	3.00	±0.03	0.2	19.2	20.70
		GY2M0300F040N-MS			●	●	●	●				F	3.00	±0.03	0.4	18.9	20.70
		GY2M0400G020N-MS			●	●	●	●				G	4.00	±0.04	0.2	24.2	25.65
		GY2M0400G040N-MS			●	●	●	●				G	4.00	±0.04	0.4	23.9	25.65
		GY2M0500H040N-MS			●	●	●	●				H	5.00	±0.04	0.4	23.9	25.65
		GY2M0500H080N-MS			●	●	●	●				H	5.00	±0.04	0.8	23.5	25.65
		GY2M0600J040N-MS			●	●	●	●				J	6.00	±0.04	0.4	23.9	25.65
		GY2M0600J080N-MS			●	●	●	●				J	6.00	±0.04	0.8	23.5	25.65
		GY2M0800K080N-MS			●	●	●					K	8.00	±0.04	0.8	28.5	30.50
	MMブレーカ（中送り加工用）	GY2M0200D020N-MM	●	●	●	●	●	●				D	2.00	±0.03	0.2	19.1	20.70
		GY2M0250E020N-MM	●	●	●	●	●	●				E	2.50	±0.03	0.2	19.1	20.70
		GY2M0300F020N-MM	●	●	●	●	●	●				F	3.00	±0.03	0.2	19.1	20.70
		GY2M0300F040N-MM	●	●	●	●	●	●				F	3.00	±0.03	0.4	18.9	20.70
		GY2M0300F080N-MM	●	●	●	●	●	●				F	3.00	±0.03	0.8	18.5	20.70
		GY2M0400G020N-MM	●	●	●	●	●	●				G	4.00	±0.04	0.2	24.1	25.65
		GY2M0400G040N-MM	●	●	●	●	●	●				G	4.00	±0.04	0.4	23.9	25.65
		GY2M0400G080N-MM	●	●	●	●	●	●				G	4.00	±0.04	0.8	23.5	25.65
		GY2M0500H040N-MM	●	●	●	●	●	●				H	5.00	±0.04	0.4	23.9	25.65
		GY2M0500H080N-MM	●	●	●	●	●	●				H	5.00	±0.04	0.8	23.5	25.65
		GY2M0600J040N-MM	●	●	●	●	●	●				J	6.00	±0.04	0.4	23.9	25.65
		GY2M0600J080N-MM	●	●	●	●	●	●				J	6.00	±0.04	0.8	23.5	25.65
		GY2M0800K080N-MM	●	●	●	●	●					K	8.00	±0.04	0.8	28.5	30.50
		GY2M0800K120N-MM	●	●	●	●	●					K	8.00	±0.04	1.2	28.1	30.50
倣い、ぬすみ加工用	BMブレーカ	GY2M0200D100N-BM	●	●	●	●	●	●				D	2.00	±0.03	1.00	19.5	20.90
		GY2M0250E125N-BM	●	●	●	●	●	●				E	2.50	±0.03	1.25	19.3	20.90
		GY2M0300F150N-BM	●	●	●	●	●	●				F	3.00	±0.03	1.50	19.0	20.90
		GY2M0318F159N-BM	●	●	●	●	●	●				F	3.18	±0.03	1.59	18.9	20.90
		GY2M0400G200N-BM	●	●	●	●	●	●				G	4.00	±0.04	2.00	23.4	25.80
		GY2M0475H238N-BM	●	●	●	●	●	●				H	4.75	±0.04	2.38	22.9	25.80
		GY2M0500H250N-BM	●	●	●	●	●	●				H	5.00	±0.04	2.50	22.8	25.80
		GY2M0600J300N-BM	●	●	●	●	●	●				J	6.00	±0.04	3.00	22.5	25.90
		GY2M0635J318N-BM	●	●	●	●	●	●				J	6.35	±0.04	3.18	22.3	25.90
		GY2M0800K400N-BM	●	●	●	●	●					K	8.00	±0.04	4.00	26.5	30.80

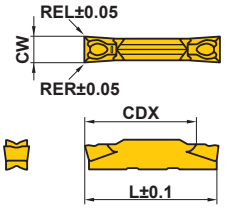

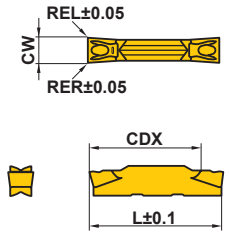

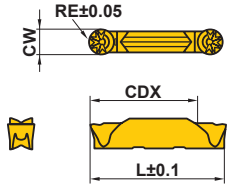

*2 L寸法は適用ブレーカにより異なります。
詳しくは、F015ページ「L寸法差換算表」をご参照ください。

● = NEW

F 溝入れ・突切り加工

GYシリーズインサート

ブランクインサート

形　状	呼び記号	在庫 サーメット NX2525	在庫 サーメット	在庫 超硬 RT9010	在庫 超硬 RT9020	シートサイズ	寸法 (mm) CW 刃幅	寸法 (mm) CW 公差	寸法 (mm) RER	寸法 (mm) REL	寸法 (mm) L
2コーナタイプ	GY2B0220D020N	●		●	●	D	2.20	±0.10	0.2	0.2	21.05
	NEW GY2B0250D020N	●		●	●	D	2.55	±0.10	0.2	0.2	21.28
	GY2B0270E020N	●		●	●	E	2.70	±0.10	0.2	0.2	21.05
	NEW GY2B0300E020N	●		●	●	E	3.05	±0.10	0.2	0.2	21.28
	GY2B0340F020N	●		●	●	F	3.40	±0.10	0.2	0.2	21.05
	NEW GY2B0360F020N	●		●	●	F	3.65	±0.10	0.2	0.2	21.28
	GY2B0420G020N	●		●	●	G	4.20	±0.10	0.2	0.2	26.00
	NEW GY2B0460G020N	●		●	●	G	4.65	±0.10	0.2	0.2	26.18
	GY2B0520H020N	●		●	●	H	5.20	±0.10	0.2	0.2	26.00
	NEW GY2B0560H020N	●		●	●	H	5.65	±0.10	0.2	0.2	26.18
	GY2B0655J020N	●		●	●	J	6.55	±0.10	0.2	0.2	26.03
	NEW GY2B0680J020N	●		●	●	J	6.85	±0.10	0.2	0.2	26.18
	NEW GY2B0880K020N			●	●	K	8.85	±0.10	0.2	0.2	30.88
1コーナタイプ	GY1B0220D020N	●		●	●	D	2.20	±0.10	0.2	0.2	21.07
	GY1B0270E020N	●		●	●	E	2.70	±0.10	0.2	0.2	21.10
	GY1B0340F020N	●		●	●	F	3.40	±0.10	0.2	0.2	21.00
	GY1B0420G020N	●		●	●	G	4.20	±0.10	0.2	0.2	25.86
	GY1B0520H020N	●		●	●	H	5.20	±0.10	0.2	0.2	25.90
	GY1B0655J020N	●		●	●	J	6.55	±0.10	0.2	0.2	25.90

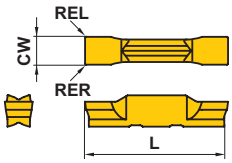

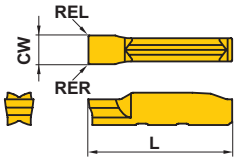

ブランクインサートは、このままでは使用できません。
下記webカタログを参照し、ご希望の刃形に追加工してご使用ください。
http://carbide.mmc.co.jp/download/grind-manual

再研削要領書

● = NEW

F

溝入れ・突切り加工

●：標準在庫品
（1ケース 10 個入りです）

C形止め輪（サークリップ）規格一覧

種類	用途		規格	溝幅（公差） 軸用					穴用			
C形止め輪	軸用	穴用	ANSI B27.7/27.8 (米) BS 3673 (英) DIN 471/472 (独) NF E 22 163 (仏) UNI 7435/7438 (伊) JIS B 2804 (日)	0.5 0.7 0.8 0.9 1.1 1.3 1.6 1.85 2.15 2.65 3.15 4.15 5.15 6.2	+0.14 0 +0.18 0 +0.22 0	0.305 0.457 0.737 0.991 1.168 1.422 1.727 2.184 2.616 3.048 3.531	+0.051 0 +0.076 0 +0.102 0 +0.127 0 +0.152 0	1.15 1.35 1.75 1.95 2.2 2.7 3.2 4.2	+0.14 0 +0.18 0	9 1.1 1.3 1.6 1.85 2.15 2.65 3.15 4.15 5.15 6.2	+0.14 0 +0.18 0 +0.22 0	0.457 0.737 0.991 1.168 1.422 1.727 2.184 2.616 3.048	+0.051 0 +0.076 0 +0.102 0 +0.127 0
C形同心止め輪	軸用	穴用										
E形止め輪	軸用		N1*** American	0.32 0.5 0.7 1.0 1.2 1.4	+0.05 0 +0.10 0 +0.14 0	0.305 0.457 0.584 0.737 0.991 1.168 1.422 1.727	+0.051 0 +0.076 0 +0.102 0	0.3 0.4 0.5 0.7 0.9 1.15 1.75 2.2	+0.05 0 +0.10 0 +0.14 0			

Oリング規格一覧

種類	規格	溝幅（公差） 一般工業用			一般工業油圧用			一般工業空気圧用		
固定用	DIN 3770/3771 (独) JIS B 2401 (日) ISO 3601	2.54 3.18 4.32 6.1 8.0	+0.13 0		1.9 2.3	+0.1 0	2.3 3.1 3.7 6.4 9.0	+0.2 0		
					2.9	+0.15 0				
運動用	SMS 1586/1588 (ス) BS 1806/4518 (英) SAE AS-568 (米)	3.2 4.0 7.5 11.0	+0.2 0	2.5 3.2 4.7 7.5 11.1	3.6 4.5	+0.2 0				
					5.5 7.0	+0.3 0	2.4 3.6 4.8 7.1 9.5	+0.25 0	2.3 3.1 3.7 6.4 9.0	+0.2 0
		2.39 3.58 4.78 7.14 9.58	+0.25 0		8.6	+0.4 0			2.2 3.4 4.6 6.9 9.3	+0.25 0
					10.7	+0.5 0				

精密級インサートMFブレーカで一度の加工が可能です。
従来GYシリーズインサートで一度の加工が可能です。
複数回または横送り加工で対応可能です。

GYシリーズ　L寸法差換算表

刃幅 CW (mm)	*1 基準寸法 L (mm)	*2 ブレーカ毎の基準寸法 (L) に対する寸法差 (mm) GU	GS/GM	MS/MM	R/L-GM	フラットトップ	MF	BM	GL
1.50	14.70		0						
2.00	20.70	0	0	0	0.10	0	0.35	0.20	0.35
2.24	*3 (20.7)						0.35		
2.39	20.70	0	0			0	0.35		
2.50	20.70	0	0	0	0.125	0	0.35	0.20	0.35
2.74	*3 (20.7)						0.35		
3.00	20.70	0	0	0	0.15	0	0.35	0.20	0.35
3.18	20.70	0	0			0	0.35	0.20	
3.24	*3 (20.7)						0.35		
4.00	25.65	0	0	0	0.20	0	0.30	0.15	
4.24	*3 (25.65)						0.30		
4.75	25.65	0	0			0	0.30	0.15	
5.00	25.65	0	0	0	0.30	0	0.30	0.15	
5.24	*3 (25.65)						0.30		
6.00	25.65	0	0	0		0	0.30	0.25	
6.31	*3 (25.65)						0.30		
6.35	25.65	0	0				0.30	0.25	
8.00	30.50		0	0				0.30	

*1 ホルダ記載寸法にはこの値が採用されております。
*2 該当ブレーカが無い場合は網掛　としております。
*3 ここに示す基準寸法は近似する刃幅を用いております。

GY シリーズ [外径 小物高精度加工用]

Info

1 00°ストレートホルダ NEW

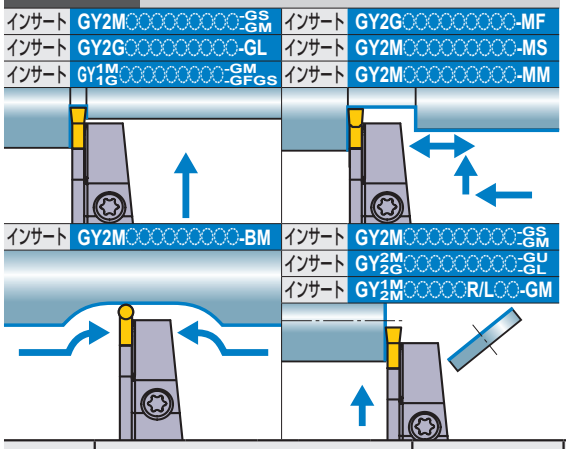

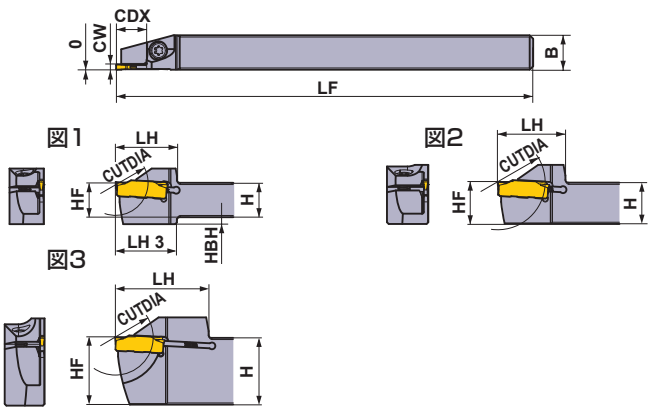

本図は右勝手(R)を示します。

シートサイズ	寸法 (mm) CW	CDX*4	CUTDIA	タイプ	勝手 (R/L)	呼び記号 ホルダ	在庫	図
C	1.50	8	16	一体型	R	GYSR1010JX00-C08	●	1
					L	GYSL1010JX00-C08	●	1
				一体型	R	GYSR1212JX00-C08	●	2
					L	GYSL1212JX00-C08	●	2
		12	24	一体型	R	GYSR1212JX00-C12	●	1
					L	GYSL1212JX00-C12	●	1
		13	26	一体型	R	GYSR1616JX00-C13	●	2
					L	GYSL1616JX00-C13	●	2
				一体型	R	GYSR2012JX00-C13	●	3
					L	GYSL2012JX00-C13	●	3
D	2.00 2.24	10	20	一体型	R	GYSR1010JX00-D10	●	1
					L	GYSL1010JX00-D10	●	1
		12	24	一体型	R	GYSR1212JX00-D12	●	1
					L	GYSL1212JX00-D12	●	1
		13	26	一体型	R	GYSR1616JX00-D13	●	2
					L	GYSL1616JX00-D13	●	2
		16	32	一体型	R	GYSR1616JX00-D16	●	2
					L	GYSL1616JX00-D16	●	2
		17	34	一体型	R	GYSR1915K00-D17	●	3
					L	GYSL1915K00-D17	●	3
				一体型	R	GYSR2012JX00-D17	●	3
					L	GYSL2012JX00-D17	●	3
				一体型	R	GYSR2020K00-D17	●	2
					L	GYSL2020K00-D17	●	2
				一体型	R	GYSR2525M00-D17	●	2
					L	GYSL2525M00-D17	●	2
E	2.39 2.50 2.74	10	20	一体型	R	GYSR1010JX00-E10	●	1
					L	GYSL1010JX00-E10	●	1
		12	24	一体型	R	GYSR1212JX00-E12	●	1
					L	GYSL1212JX00-E12	●	1
		13	26	一体型	R	GYSR1616JX00-E13	●	2
					L	GYSL1616JX00-E13	●	2
		16	32	一体型	R	GYSR1616JX00-E16	●	2
					L	GYSL1616JX00-E16	●	2
		17	34	一体型	R	GYSR1915K00-E17	●	3
					L	GYSL1915K00-E17	●	3
				一体型	R	GYSR2012JX00-E17	●	3
					L	GYSL2012JX00-E17	●	3
				一体型	R	GYSR2020K00-E17	●	2
					L	GYSL2020K00-E17	●	2
				一体型	R	GYSR2525M00-E17	●	2
					L	GYSL2525M00-E17	●	2

CW = 刃幅　**CDX** = 最大溝入れ深さ　**CUTDIA** = 最大突切り径

*1　表記した最大溝入れ深さ**CDX**は、使用するインサートにより異なります。F011−F013ページのインサート寸法**CDX**をご参照ください。
*2　表記した最大突切り径**CUTDIA**は、使用するインサートにより異なります。F011−F013ページのインサート寸法**CDX**の2倍になります。
*3　表記した寸法は、基準インサートにおける値です。その他のインサートを装着した場合は、**LF**、**LH**、**LH 3**が異なることがあります。
*4　表記した最大溝入れ深さ**CDX**は、被削材の直径により制限があります。詳細はF103ページをご参照ください。

●：標準在庫品

ホルダの対応部品

ホルダ	クランプねじ	レンチ
GYSR/L1010JX00	CS350990T	TKY10R
GYSR/L1212JX00		
GYSR/L1616JX00	TS4SBL	TKY15R
GYSR/L1915K00		
GYSR/L2012JX00	CS350990T	TKY10R
GYSR/L2020K00	HSC05018	TKY40R
GYSR/L2525K00		

寸法 (mm)							加工形態	
						*3		
H	B	LF	LH	LH 3	HF	HBH	正回転	逆回転
10	10	120	17.5	17.5	10	2	R	
10	10	120	17.5	17.5	10	2		
12	12	120	19.5	—	12	—		
12	12	120	19.5	—	12	—		
12	12	120	19.5	19.5	12	2		
12	12	120	19.5	19.5	12	2		
16	16	120	25	—	16	—		
16	16	120	25	—	16	—		
20	12	120	28	—	20	—		
20	12	120	28	—	20	—		
10	10	120	17.5	17.5	10	2		
10	10	120	17.5	17.5	10	2		
12	12	120	19.5	19.5	12	2		
12	12	120	19.5	19.5	12	2		
16	16	120	25	—	16	—		
16	16	120	25	—	16	—		
16	16	120	28	—	16	—		
16	16	120	28	—	16	—		
19.05	15.875	125	28	—	19.05	—		
19.05	15.875	125	28	—	19.05	—		
20	12	120	28	—	20	—		
20	12	120	28	—	20	—		
20	20	125	35	—	20	—	L	
20	20	125	35	—	20	—		
25	25	150	40	—	25	—		
25	25	150	40	—	25	—		
10	10	120	17.5	17.5	10	2		
10	10	120	17.5	17.5	10	2		
12	12	120	19.5	19.5	12	2		
12	12	120	19.5	19.5	12	2		
16	16	120	25	—	16	—		
16	16	120	25	—	16	—		
16	16	120	28	—	16	—		
16	16	120	28	—	16	—		
19.05	15.875	125	28	—	19.05	—		
19.05	15.875	125	28	—	19.05	—		
20	12	120	28	—	20	—		
20	12	120	28	—	20	—		
20	20	125	35	—	20	—		
20	20	125	35	—	20	—		
25	25	150	40	—	25	—		
25	25	150	40	—	25	—		

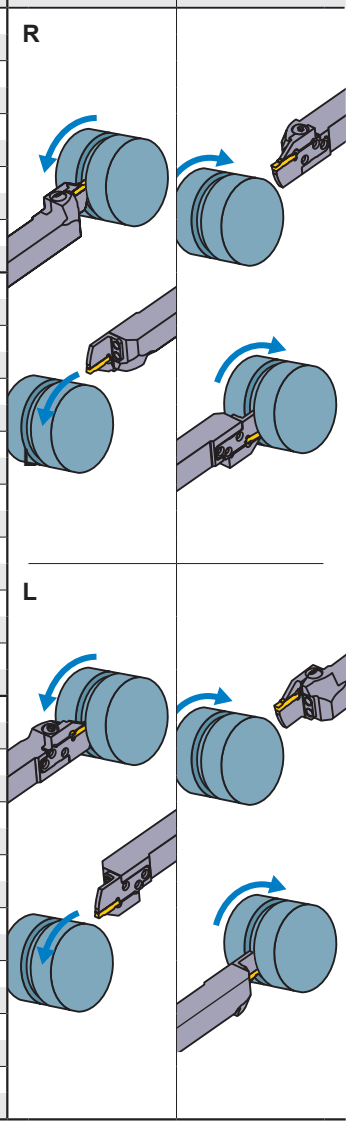

インサートの選択

シートサイズ	形状名
C	GY○○0150C○○○○-下記ブレーカ
D	GY○○0200/0224D○○○○-下記ブレーカ
E	GY○○0239/0250/0274E○○○○-下記ブレーカ

溝入れ / 突切り加工用ブレーカ ➤ F011, F012

シートサイズ	ブレーカ / CW	GU (軟鋼用)	GS (低送り)	GM (中送り)	GL (アルミ)	05-GM (突切り)	GFGS (高硬度)
		勝手無	勝手無	勝手無	勝手無	勝手付	勝手無
C	1.50mm		●	●			
D	2.00mm	●	●	●	●	●	●
E	2.39mm	●	●	●			●
	2.50mm	●	●	●	●	●	●

多機能加工用ブレーカ ➤ F012, F013

シートサイズ	ブレーカ / CW	MF (仕上げ)	MS (低送り)	MM (中送り)	BM (倣い)
					ボール形状
C	1.50mm				
D	2.00mm	●	●	●	●
	2.24mm	●			
E	2.39mm	●			
	2.50mm	●	●	●	●
	2.74mm	●			

● : 寸法掲載基準インサート

呼び記号の見方	➤ F008, F009
切削条件	➤ F100
使用上の注意点	➤ F106

GY シリーズ [外径 小物高精度加工用]

Info

1 00°ストレートホルダ NEW

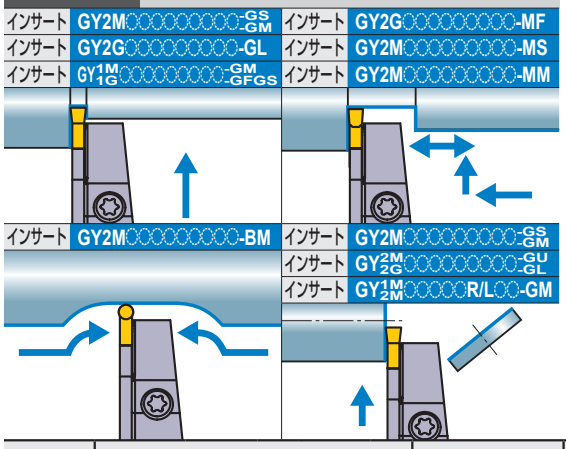

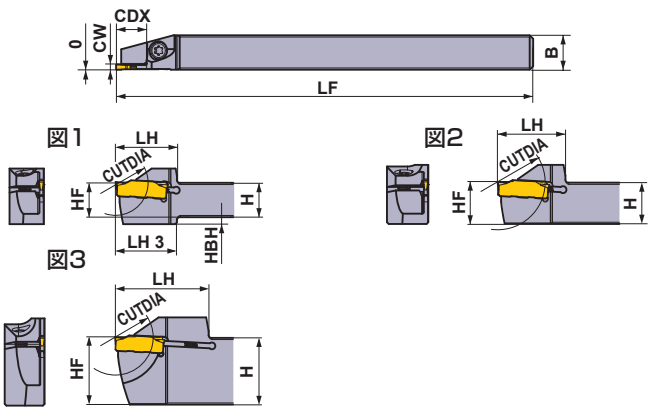

本図は右勝手(R)を示します。

シートサイズ	寸法 (mm) CW	CDX*4	CUTDIA	タイプ	勝手 (R/L)	呼び記号 ホルダ	在庫	図
F	3.00 3.18 3.24	12	24	一体型	R	GYSR1212JX00-F12	●	1
					L	GYSL1212JX00-F12	●	1
		13	26	一体型	R	GYSR1616JX00-F13	●	2
					L	GYSL1616JX00-F13	●	2
		16	32	一体型	R	GYSR1616JX00-F16	●	2
					L	GYSL1616JX00-F16	●	2
		17	34	一体型	R	GYSR1915K00-F17	●	3
					L	GYSL1915K00-F17	●	3
				一体型	R	GYSR2012JX00-F17	●	3
					L	GYSL2012JX00-F17	●	3

CW = 刃幅　CDX = 最大溝入れ深さ　CUTDIA = 最大突切り径

*1 表記した最大溝入れ深さCDXは、使用するインサートにより異なります。F011−F013ページのインサート寸法CDXをご参照ください。
*2 表記した最大突切り径CUTDIAは、使用するインサートにより異なります。F011−F013ページのインサート寸法CDXの2倍になります。
*3 表記した寸法は、基準インサートにおける値です。その他のインサートを装着した場合は、LF、LH、LH 3が異なることがあります。
*4 表記した最大溝入れ深さCDXは、被削材の直径により制限があります。詳細はF103ページをご参照ください。

●：標準在庫品

ホルダの対応部品

ホルダ	クランプねじ	レンチ
GYSR/L1010JX00	CS350990T	TKY10R
GYSR/L1212JX00		
GYSR/L1616JX00	TS4SBL	TKY15R
GYSR/L1915K00		
GYSR/L2012JX00	CS350990T	TKY10R
GYSR/L2020K00	HSC05018	TKY40R
GYSR/L2525K00		

寸法 (mm) *3							加工形態	
H	B	LF	LH	LH 3	HF	HBH	正回転	逆回転
12	12	120	19.5	19.5	12	2		
12	12	120	19.5	19.5	12	2		
16	16	120	25	—	16	—		
16	16	120	25	—	16	—		
16	16	120	28	—	16	—		
16	16	120	28	—	16	—		
19.05	15.875	125	28	—	19.05	—		
19.05	15.875	125	28	—	19.05	—		
20	12	120	28	—	20	—		
20	12	120	28	—	20	—		

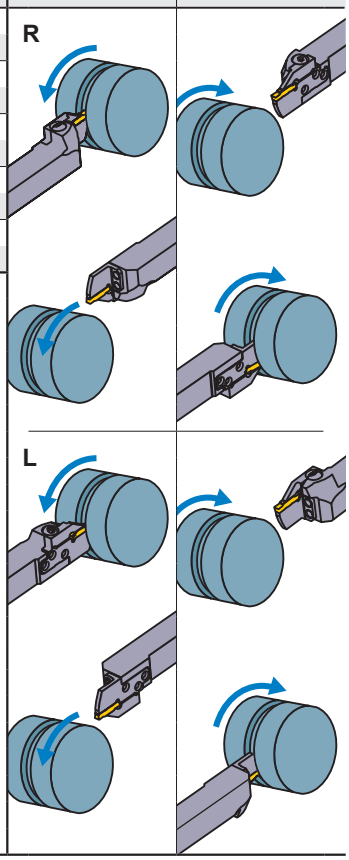

インサートの選択

シートサイズ	形状名
F	GY○○0300/0318/0324F○○○○-下記ブレーカ

溝入れ / 突切り加工用ブレーカ ➤ F011, F012

シートサイズ	ブレーカ / CW	GU (軟鋼用)	GS (低送り)	GM (中送り)	GL (アルミ)	05-GM (突切り)	GFGS (高硬度)
		勝手無	勝手無	勝手無	勝手無	勝手付	勝手無
F	3.00mm	●	●	●	●	●	●
	3.18mm	●	●	●			●

多機能加工用ブレーカ ➤ F012, F013

シートサイズ	ブレーカ / CW	MF (仕上げ)	MS (低送り)	MM (中送り)	BM (倣い)
					ボール形状
F	3.00mm				●
	RE 0.2	●	●	●	
	RE 0.4	●	●	●	
	RE 0.8			●	
	3.18mm				●
	RE 0.2	●			
	RE 0.4	●			
	3.24mm	●			

●：寸法掲載基準インサート

呼び記号の見方 ➤ F008, F009
切削条件 ➤ F100
使用上の注意点 ➤ F106

GY シリーズ [外径 小型旋盤加工用]

1 00°ストレートホルダ

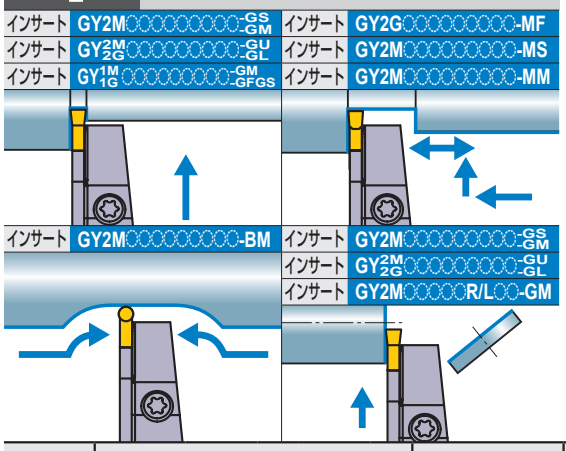

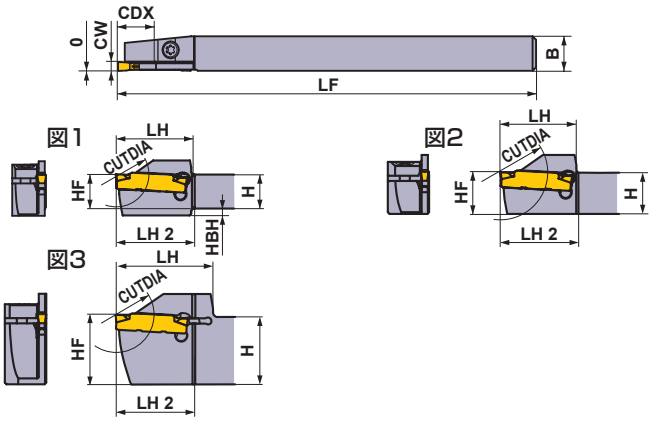

本図は右勝手(R)を示します。

シートサイズ	寸法 (mm) CW	CDX*4	CUTDIA	タイプ	勝手 (R/L)	呼び記号 ホルダ	在庫	図
C	1.50	11	22	一体型	R	GYSR1010JX00-C11	▲	1
					L	GYSL1010JX00-C11	▲	1
		13	26	一体型	R	GYSR1212JX00-C13	▲	2
					L	GYSL1212JX00-C13	▲	2
		17 *1	34 *2	一体型	R	GYSR1616JX00-C17	▲	2
					L	GYSL1616JX00-C17	▲	2
		18 *1	36 *2	一体型	R	GYSR2012JX00-C18	▲	3
					L	GYSL2012JX00-C18	▲	3
D	2.00 2.24	11	22	一体型	R	GYSR1010JX00-D11	▲	1
					L	GYSL1010JX00-D11	▲	1
		13	26	一体型	R	GYSR1212JX00-D13	▲	2
					L	GYSL1212JX00-D13	▲	2
		17	34	一体型	R	GYSR1616JX00-D17	▲	2
					L	GYSL1616JX00-D17	▲	2
		18	36	一体型	R	GYSR2012JX00-D18	▲	3
					L	GYSL2012JX00-D18	▲	3
E	2.39 2.50 2.74	11	22	一体型	R	GYSR1010JX00-E11	▲	1
					L	GYSL1010JX00-E11	▲	1
		13	26	一体型	R	GYSR1212JX00-E13	▲	2
					L	GYSL1212JX00-E13	▲	2
		17	34	一体型	R	GYSR1616JX00-E17	▲	2
					L	GYSL1616JX00-E17	▲	2
		18	36	一体型	R	GYSR2012JX00-E18	▲	3
					L	GYSL2012JX00-E18	▲	3
F	3.00 3.18 3.24	11	22	一体型	R	GYSR1010JX00-F11	▲	1
					L	GYSL1010JX00-F11	▲	1
		13	26	一体型	R	GYSR1212JX00-F13	▲	2
					L	GYSL1212JX00-F13	▲	2
		17	34	一体型	R	GYSR1616JX00-F17	▲	2
					L	GYSL1616JX00-F17	▲	2
		18	36	一体型	R	GYSR2012JX00-F18	▲	3
					L	GYSL2012JX00-F18	▲	3

CW = 刃幅　**CDX** = 最大溝入れ深さ　**CUTDIA** = 最大突切り径

*1　表記した最大溝入れ深さ**CDX**は、使用するインサートにより異なります。F011−F013ページのインサート寸法**CDX**をご参照ください。
*2　表記した最大突切り径**CUTDIA**は、使用するインサートにより異なります。F011−F013ページのインサート寸法**CDX**の2倍になります。
*3　表記した寸法は、基準インサートにおける値です。その他のインサートを装着した場合は、**LF**、**LH**、**LH 2**が異なることがあります。
*4　表記した最大溝入れ深さ**CDX**は、被削材の直径により制限があります。詳細はF104ページをご参照ください。

▲：2023年3月末受注終了予定製品
代替品はGY小物高精度加工用ホルダです(F016)。

ホルダの対応部品

ホルダ	クランプねじ	レンチ
GYSR/L1010JX00-◌11	CS350990T（締付けトルク：2.5N·m）	TKY10R
GYSR/L1212JX00-◌13		
GYSR/L2012JX00-◌18		
GYSR/L1616JX00-◌17	TS4SBL（締付けトルク：3.5N·m）	TKY15R

寸法 (mm)						*3	加工形態	
H	B	LF	LH	LH 2	HF	HBH	正回転	逆回転
10	10	120	22	16	10	2	R	
10	10	120	22	16	10	2		
12	12	120	22	16	12	—		
12	12	120	22	16	12	—		
16	16	120	27	17	16	—		
16	16	120	27	17	16	—		
20	12	120	28	16	20	—		
20	12	120	28	16	20	—		
10	10	120	22	23	10	2		
10	10	120	22	23	10	2		
12	12	120	22	23	12	—		
12	12	120	22	23	12	—		
16	16	120	27	24	16	—		
16	16	120	27	24	16	—		
20	12	120	28	23	20	—		
20	12	120	28	23	20	—		
10	10	120	22	23	10	2	L	
10	10	120	22	23	10	2		
12	12	120	22	23	12	—		
12	12	120	22	23	12	—		
16	16	120	27	24	16	—		
16	16	120	27	24	16	—		
20	12	120	28	23	20	—		
20	12	120	28	23	20	—		
10	10	120	22	23	10	2		
10	10	120	22	23	10	2		
12	12	120	22	23	12	—		
12	12	120	22	23	12	—		
16	16	120	27	24	16	—		
16	16	120	27	24	16	—		
20	12	120	28	23	20	—		
20	12	120	28	23	20	—		

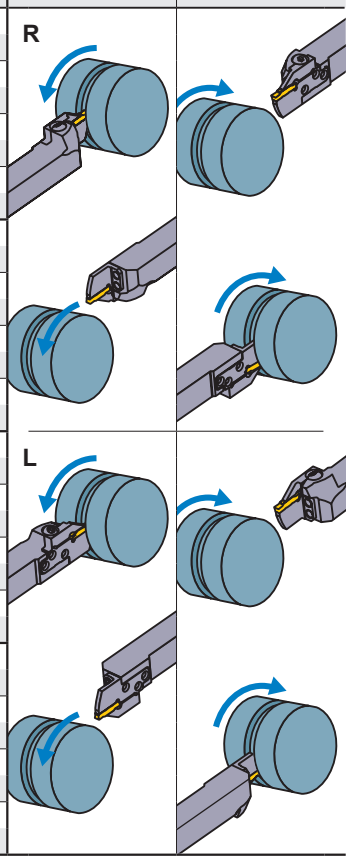

インサートの選択

シートサイズ	形状名
C	GY◌◌0150C◌◌◌◌-下記ブレーカ
D	GY◌◌0200/0224D◌◌◌◌-下記ブレーカ
E	GY◌◌0239/0250/0274E◌◌◌◌-下記ブレーカ
F	GY◌◌0300/0318/0324F◌◌◌◌-下記ブレーカ

溝入れ / 突切り加工用ブレーカ ➤ F011, F012

シートサイズ	ブレーカ / CW	GU（軟鋼用）	GS（低送り）	GM（中送り）	GL（アルミ）	05-GM（突切り）	GFGS（高硬度）
		勝手無	勝手無	勝手無	勝手無	勝手付	勝手無
C	1.50mm		●	●			
D	2.00mm	●	●	●	●	●	●
E	2.39mm	●	●	●			●
	2.50mm	●	●	●	●	●	●
F	3.00mm	●	●	●	●	●	●
	3.18mm	●	●	●			●

多機能加工用ブレーカ ➤ F012, F013

シートサイズ	ブレーカ / CW	MF（仕上げ）	MS（低送り）	MM（中送り）	BM（倣い、ぬすみ）
					ボール形状
D	2.00mm	●	●	●	●
	2.24mm	●			
E	2.39mm	●			
	2.50mm	●	●	●	●
	2.74mm	●			
F	3.00mm				●
	RE 0.2	●	●	●	
	RE 0.4	●	●	●	
	RE 0.8			●	
	3.18mm				●
	RE 0.2	●			
	RE 0.4	●			
	3.24mm	●			

●：寸法掲載基準インサート

呼び記号の見方 ➤ F008, F009
切削条件 ➤ F100
使用上の注意点 ➤ F106

GY シリーズ [外径加工用]

1 00°ストレートホルダ

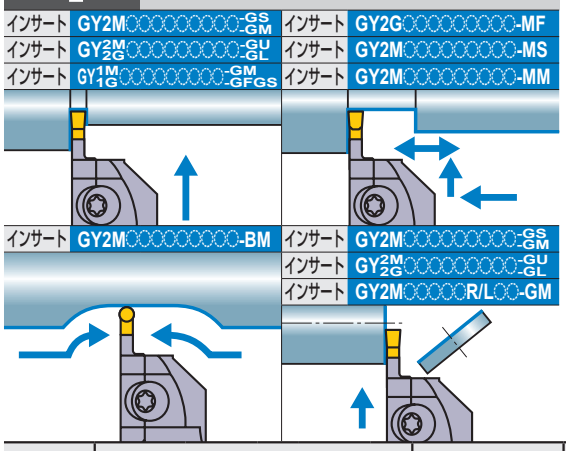

注1）モジュラーブレード、ホルダは別々にご注文ください。
注2）右勝手(R)のホルダには、右勝手(R)のモジュラーブレードを、左勝手(L)のホルダには、左勝手(L)のモジュラーブレードをセットしてください。

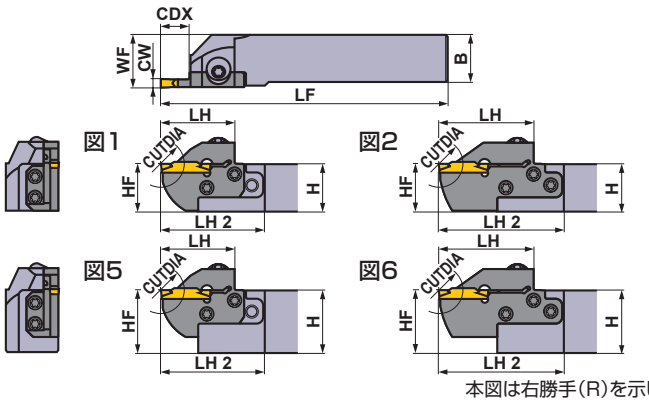

本図は右勝手(R)を示します。

シートサイズ	寸法 (mm) CW	CDX	CUTDIA	タイプ	勝手 (R/L)	呼び記号 ホルダ	在庫	モジュラーブレード	在庫	図
D	2.00 2.24	6	12	モジュラー型	R	GYHR1616J00-M20R	●	GYM20RA-D06	●	3
					L	GYHL1616J00-M20L	●	GYM20LA-D06	●	3
				一体型	R	GYQR2020K00-D06	▲	—	—	7
					L	GYQL2020K00-D06	▲	—	—	7
				モジュラー型	R	GYHR2020K00-M20R	●	GYM20RA-D06	●	1
					L	GYHL2020K00-M20L	●	GYM20LA-D06	●	1
				モジュラー型	R	GYHR2020K00-M25R	●	GYM25RA-D06	●	3
					L	GYHL2020K00-M25L	●	GYM25LA-D06	●	3
				一体型	R	GYQR2525M00-D06	▲	—	—	7
					L	GYQL2525M00-D06	▲	—	—	7
				モジュラー型	R	GYHR2525M00-M25R	●	GYM25RA-D06	●	1
					L	GYHL2525M00-M25L	●	GYM25LA-D06	●	1
				モジュラー型	R	GYHR3225P00-M25R	●	GYM25RA-D06	●	5
					L	GYHL3225P00-M25L	●	GYM25LA-D06	●	5
				モジュラー型	R	GYHR3232P00-M25R	●	GYM25RA-D06	●	5
					L	GYHL3232P00-M25L	●	GYM25LA-D06	●	5
		10	20	モジュラー型	R	GYHR1616J00-M20R	●	GYM20RA-D10	●	3
					L	GYHL1616J00-M20L	●	GYM20LA-D10	●	3
				モジュラー型	R	GYHR2020K00-M20R	●	GYM20RA-D10	●	1
					L	GYHL2020K00-M20L	●	GYM20LA-D10	●	1
		12	24	モジュラー型	R	GYHR2020K00-M25R	●	GYM25RA-D12	●	3
					L	GYHL2020K00-M25L	●	GYM25LA-D12	●	3
				モジュラー型	R	GYHR2525M00-M25R	●	GYM25RA-D12	●	1
					L	GYHL2525M00-M25L	●	GYM25LA-D12	●	1
				モジュラー型	R	GYHR3225P00-M25R	●	GYM25RA-D12	●	5
					L	GYHL3225P00-M25L	●	GYM25LA-D12	●	5
				モジュラー型	R	GYHR3232P00-M25R	●	GYM25RA-D12	●	5
					L	GYHL3232P00-M25L	●	GYM25LA-D12	●	5
		18 *4	36	モジュラー型	R	GYHR1616J00-M20R	●	GYM20RB-D18	●	4
					L	GYHL1616J00-M20L	●	GYM20LB-D18	●	4
				一体型	R	GYQR2020K00-D18	▲	—	—	7
					L	GYQL2020K00-D18	▲	—	—	7
				モジュラー型	R	GYHR2020K00-M20R	●	GYM20RB-D18	●	2
					L	GYHL2020K00-M20L	●	GYM20LB-D18	●	2
		20 *1	40 *2	モジュラー型	R	GYHR2020K00-M25R	●	GYM25RA-D20	●	4
					L	GYHL2020K00-M25L	●	GYM25LA-D20	●	4
				一体型	R	GYQR2525M00-D20	▲	—	—	7
					L	GYQL2525M00-D20	▲	—	—	7
				モジュラー型	R	GYHR2525M00-M25R	●	GYM25RA-D20	●	2
					L	GYHL2525M00-M25L	●	GYM25LA-D20	●	2
				モジュラー型	R	GYHR3225P00-M25R	●	GYM25RA-D20	●	6
					L	GYHL3225P00-M25L	●	GYM25LA-D20	●	6
				モジュラー型	R	GYHR3232P00-M25R	●	GYM25RA-D20	●	6
					L	GYHL3232P00-M25L	●	GYM25LA-D20	●	6

CW = 刃幅　CDX = 最大溝入れ深さ　CUTDIA = 最大突切り径

*1　表記した最大溝入れ深さCDXは、使用するインサートにより異なります。F011−F013ページのインサート寸法CDXをご参照ください。
*2　表記した最大突切り径CUTDIAは、使用するインサートにより異なります。F011−F013ページのインサート寸法CDXの2倍になります。
*3　表記した寸法は、基準インサートにおける値です。その他のインサートを装着した場合は、LF、LH、LH 2、WFが異なることがあります。
*4　表記した最大溝入れ深さCDXは、被削材の直径により制限があります。詳細はF104ページをご参照ください。

●：標準在庫品　▲：現在標準在庫品で将来新製品と置き換わる製品

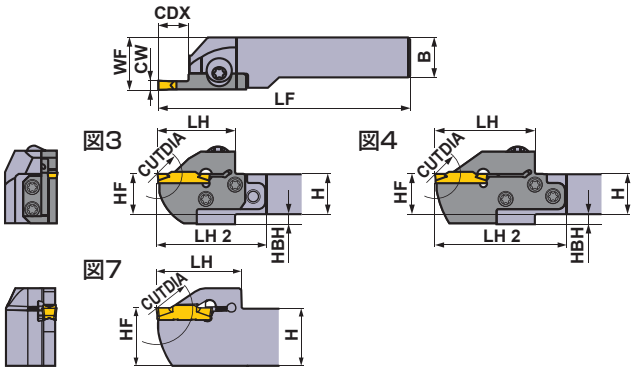

本図は右勝手(R)を示します。

＊ レンチ：①：クランプねじ用、②：モジュラーブレード止めねじ用

ホルダの対応部品

ホルダ	クランプねじ	モジュラーブレード止めねじ (5本)	レンチ ＊
GYQR/L○○○○○○○○-○○○	HSC05020 (締付けトルク：7.0N·m)	—	HKY40R
GYHR/L○○○○○○○○-M20R/L	GY06013M (締付けトルク：6.0N·m)	TS407 (締付けトルク：3.5N·m)	①TKY30R ②TKY15D
GYHR/L○○○○○○○○-M25R/L		TS55 (締付けトルク：5.0N·m)	①TKY30R ②TKY25D

寸法 (mm) ＊3								加工形態	
H	B	LF	LH	LH 2	HF	WF	HBH	正回転	逆回転
16	16	104	28	44	16	20	4	R	
16	16	104	28	44	16	20	4		
20	20	125	36	—	20	20.15	—		
20	20	125	36	—	20	20.15	—		
20	20	119	28	43	20	23	—		
20	20	119	28	43	20	23	—		
20	20	117	31	52	20	26	5		
20	20	117	31	52	20	26	5		
25	25	150	36	—	25	25.15	—		
25	25	150	36	—	25	25.15	—		
25	25	142	31	49	25	28	—		
25	25	142	31	49	25	28	—		
32	25	162	31	49	32	28	—		
32	25	162	31	49	32	28	—		
32	32	162	31	49	32	35	—		
32	32	162	31	49	32	35	—		
16	16	110	34	50	16	20	4		
16	16	110	34	50	16	20	4		
20	20	125	34	49	20	23	—		
20	20	125	34	49	20	23	—		
20	20	125	39	60	20	26	5		
20	20	125	39	60	20	26	5		
25	25	150	39	57	25	28	—	L	
25	25	150	39	57	25	28	—		
32	25	170	39	57	32	28	—		
32	25	170	39	57	32	28	—		
32	32	170	39	57	32	35	—		
32	32	170	39	57	32	35	—		
16	16	116	40	56	16	20	4		
16	16	116	40	56	16	20	4		
20	20	125	39	—	20	20.1	—		
20	20	125	39	—	20	20.1	—		
20	20	131	40	55	20	23	—		
20	20	131	40	55	20	23	—		
20	20	131	45	66	20	26	5		
20	20	131	45	66	20	26	5		
25	25	150	41	—	25	25.1	—		
25	25	150	41	—	25	25.1	—		
25	25	156	45	63	25	28	—		
25	25	156	45	63	25	28	—		
32	25	176	45	63	32	28	—		
32	25	176	45	63	32	28	—		
32	32	176	45	63	32	35	—		
32	32	176	45	63	32	35	—		

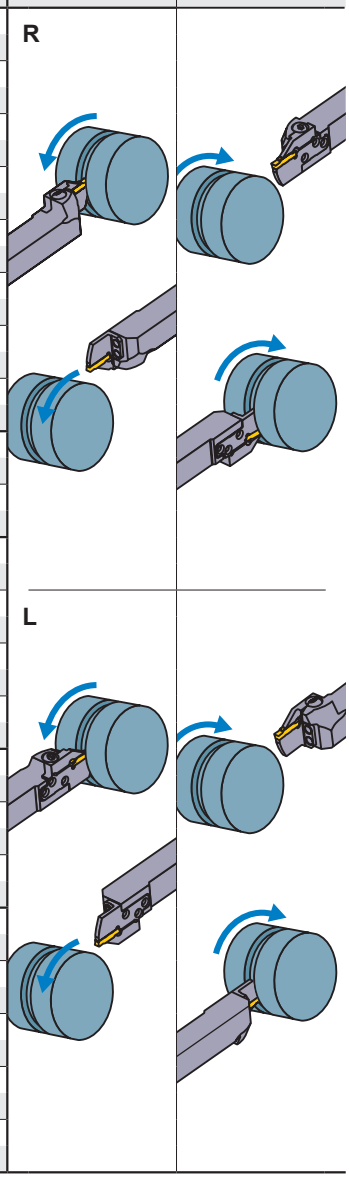

インサートの選択

シートサイズ	形状名
D	GY○○0200/0224D○○○○-下記ブレーカ

溝入れ / 突切り加工用ブレーカ ➤ F011, F012

シートサイズ	ブレーカ / CW	GU (軟鋼用)	GS (低送り)	GM (中送り)	GL (アルミ)	05-GM (突切り)	GFGS (高硬度)
		勝手無	勝手無	勝手無	勝手無	勝手付	勝手無
D	2.00mm	●	●	●	●	●	●

多機能加工用ブレーカ ➤ F012, F013

シートサイズ	ブレーカ / CW	MF (仕上げ)	MS (低送り)	MM (中送り)	BM (倣い、ぬすみ)
					ボール形状
D	2.00mm	●	●	●	●
	2.24mm	●			

● ：寸法掲載基準インサート

呼び記号の見方 ➤ F008, F009
切削条件 ➤ F100
使用上の注意点 ➤ F106

GY シリーズ [外径加工用]

1 00°ストレートホルダ

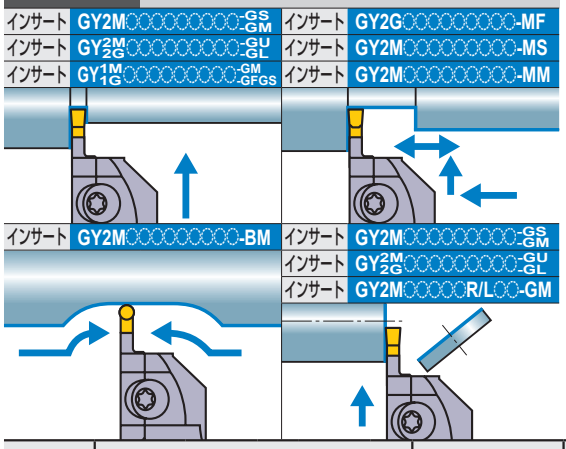

注1）モジュラーブレード、ホルダは別々にご注文ください。
注2）右勝手(R)のホルダには、右勝手(R)のモジュラーブレードを、
左勝手(L)のホルダには、左勝手(L)のモジュラーブレードをセットしてください。

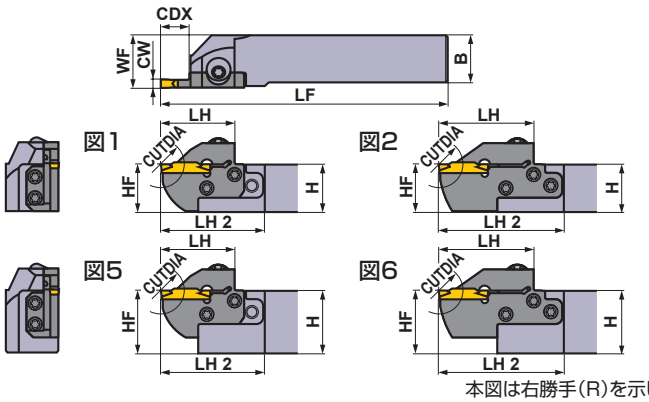

本図は右勝手(R)を示します。

シートサイズ	寸法 (mm) CW	CDX	CUTDIA	タイプ	勝手 (R/L)	呼び記号 ホルダ	在庫	モジュラーブレード	在庫	図
E	2.39 2.50 2.74	6	12	モジュラー型	R	GYHR1616J00-M20R	●	GYM20RA-E06	●	3
					L	GYHL1616J00-M20L	●	GYM20LA-E06	●	3
				モジュラー型	R	GYHR2020K00-M20R	●	GYM20RA-E06	●	1
					L	GYHL2020K00-M20L	●	GYM20LA-E06	●	1
				モジュラー型	R	GYHR2020K00-M25R	●	GYM25RA-E06	●	3
					L	GYHL2020K00-M25L	●	GYM25LA-E06	●	3
				モジュラー型	R	GYHR2525M00-M25R	●	GYM25RA-E06	●	1
					L	GYHL2525M00-M25L	●	GYM25LA-E06	●	1
				モジュラー型	R	GYHR3225P00-M25R	●	GYM25RA-E06	●	5
					L	GYHL3225P00-M25L	●	GYM25LA-E06	●	5
				モジュラー型	R	GYHR3232P00-M25R	●	GYM25RA-E06	●	5
					L	GYHL3232P00-M25L	●	GYM25LA-E06	●	5
		10	20	モジュラー型	R	GYHR1616J00-M20R	●	GYM20RA-E10	●	3
					L	GYHL1616J00-M20L	●	GYM20LA-E10	●	3
				モジュラー型	R	GYHR2020K00-M20R	●	GYM20RA-E10	●	1
					L	GYHL2020K00-M20L	●	GYM20LA-E10	●	1
		12	24	モジュラー型	R	GYHR2020K00-M25R	●	GYM25RA-E12	●	3
					L	GYHL2020K00-M25L	●	GYM25LA-E12	●	3
				モジュラー型	R	GYHR2525M00-M25R	●	GYM25RA-E12	●	1
					L	GYHL2525M00-M25L	●	GYM25LA-E12	●	1
				モジュラー型	R	GYHR3225P00-M25R	●	GYM25RA-E12	●	5
					L	GYHL3225P00-M25L	●	GYM25LA-E12	●	5
				モジュラー型	R	GYHR3232P00-M25R	●	GYM25RA-E12	●	5
					L	GYHL3232P00-M25L	●	GYM25LA-E12	●	5
		18 *4	36	モジュラー型	R	GYHR1616J00-M20R	●	GYM20RB-E18	●	4
					L	GYHL1616J00-M20L	●	GYM20LB-E18	●	4
				モジュラー型	R	GYHR2020K00-M20R	●	GYM20RB-E18	●	2
					L	GYHL2020K00-M20L	●	GYM20LB-E18	●	2
		20 *1	40 *2	モジュラー型	R	GYHR2020K00-M25R	●	GYM25RA-E20	●	4
					L	GYHL2020K00-M25L	●	GYM25LA-E20	●	4
				モジュラー型	R	GYHR2525M00-M25R	●	GYM25RA-E20	●	2
					L	GYHL2525M00-M25L	●	GYM25LA-E20	●	2
				モジュラー型	R	GYHR3225P00-M25R	●	GYM25RA-E20	●	6
					L	GYHL3225P00-M25L	●	GYM25LA-E20	●	6
				モジュラー型	R	GYHR3232P00-M25R	●	GYM25RA-E20	●	6
					L	GYHL3232P00-M25L	●	GYM25LA-E20	●	6

CW = 刃幅　**CDX** = 最大溝入れ深さ　**CUTDIA** = 最大突切り径

*1　表記した最大溝入れ深さ**CDX**は、使用するインサートにより異なります。F011−F013ページのインサート寸法**CDX**をご参照ください。
*2　表記した最大突切り径**CUTDIA**は、使用するインサートにより異なります。F011−F013ページのインサート寸法**CDX**の2倍になります。
*3　表記した寸法は、基準インサートにおける値です。その他のインサートを装着した場合は、**LF**、**LH**、**LH 2**、**WF**が異なることがあります。
*4　表記した最大溝入れ深さ**CDX**は、被削材の直径により制限があります。詳細はF104ページをご参照ください。

●：標準在庫品

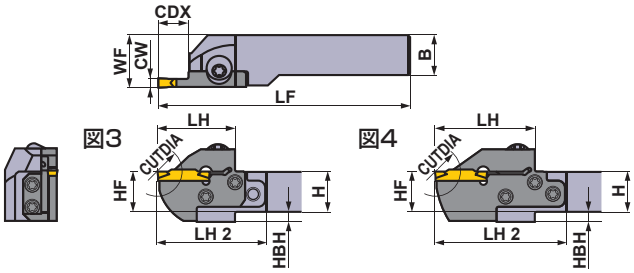

本図は右勝手(R)を示します。

＊ レンチ：①：クランプねじ用、②：モジュラーブレード止めねじ用

ホルダの対応部品

ホルダ	クランプねじ	モジュラーブレード止めねじ (5本)	レンチ ＊
GYQR/L○○○○○○○○-○○○	HSC05020 (締付けトルク：7.0N·m)	—	HKY40R
GYHR/L○○○○○○○○-M20R/L	GY06013M (締付けトルク：6.0N·m)	TS407 (締付けトルク：3.5N·m)	①TKY30R ②TKY15D
GYHR/L○○○○○○○○-M25R/L		TS55 (締付けトルク：5.0N·m)	①TKY30R ②TKY25D

寸法 (mm) ＊3								加工形態	
H	B	LF	LH	LH 2	HF	WF	HBH	正回転	逆回転
16	16	104	28	44	16	20	4	R	
16	16	104	28	44	16	20	4		
20	20	119	28	43	20	23	—		
20	20	119	28	43	20	23	—		
20	20	117	31	52	20	26	5		
20	20	117	31	52	20	26	5		
25	25	142	31	49	25	28	—		
25	25	142	31	49	25	28	—		
32	25	162	31	49	32	28	—		
32	25	162	31	49	32	28	—		
32	32	162	31	49	32	35	—		
32	32	162	31	49	32	35	—		
16	16	110	34	50	16	20	4		
16	16	110	34	50	16	20	4		
20	20	125	34	49	20	23	—		
20	20	125	34	49	20	23	—		
20	20	125	39	60	20	26	5		
20	20	125	39	60	20	26	5		
25	25	150	39	57	25	28	—	L	
25	25	150	39	57	25	28	—		
32	25	170	39	57	32	28	—		
32	25	170	39	57	32	28	—		
32	32	170	39	57	32	35	—		
32	32	170	39	57	32	35	—		
16	16	116	40	56	16	20	4		
16	16	116	40	56	16	20	4		
20	20	131	40	55	20	23	—		
20	20	131	40	55	20	23	—		
20	20	131	45	66	20	26	5		
20	20	131	45	66	20	26	5		
25	25	156	45	63	25	28	—		
25	25	156	45	63	25	28	—		
32	25	176	45	63	32	28	—		
32	25	176	45	63	32	28	—		
32	32	176	45	63	32	35	—		
32	32	176	45	63	32	35	—		

インサートの選択

シートサイズ	形状名
E	GY○○0239/0250/0274E○○○○-下記ブレーカ

溝入れ / 突切り加工用ブレーカ ➤ F011, F012

シートサイズ	ブレーカ / CW	GU (軟鋼用) 勝手無	GS (低送り) 勝手無	GM (中送り) 勝手無	GL (アルミ) 勝手無	05-GM (突切り) 勝手付	GFGS (高硬度) 勝手無
E	2.39mm	●	●	●			●
	2.50mm	●	●	●	●	●	●

多機能加工用ブレーカ ➤ F012, F013

シートサイズ	ブレーカ / CW	MF (仕上げ)	MS (低送り)	MM (中送り)	BM (倣い、ぬすみ) ボール形状
E	2.39mm	●			
	2.50mm	●	●	●	●
	2.74mm	●			

● ：寸法掲載基準インサート

呼び記号の見方 ➤ F008, F009
切削条件 ➤ F100
使用上の注意点 ➤ F106

GY シリーズ [外径加工用]

1 00°ストレートホルダ

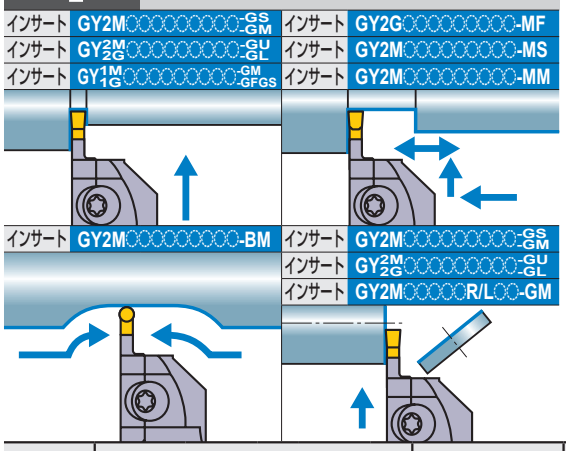

注1）モジュラーブレード、ホルダは別々にご注文ください。
注2）右勝手(R)のホルダには、右勝手(R)のモジュラーブレードを、
左勝手(L)のホルダには、左勝手(L)のモジュラーブレードをセットしてください。

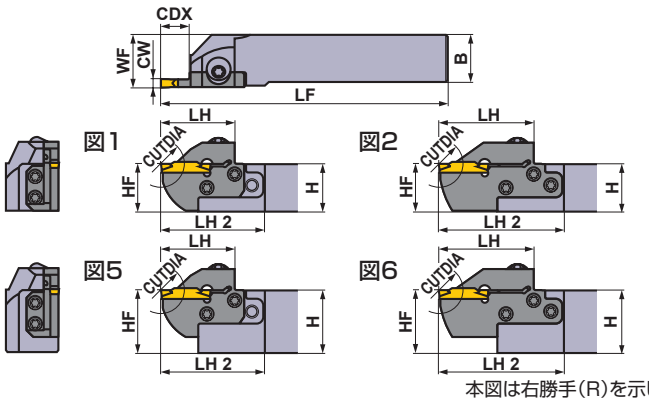

本図は右勝手(R)を示します。

シートサイズ	寸法 (mm) CW	CDX	CUTDIA	タイプ	勝手 (R/L)	呼び記号 ホルダ	在庫	モジュラーブレード	在庫	図
F	3.00 3.18 3.24	6	12	モジュラー型	R	GYHR1616J00-M20R	●	GYM20RA-F06	●	3
					L	GYHL1616J00-M20L	●	GYM20LA-F06	●	3
				一体型	R	GYQR2020K00-F06	▲	—	—	7
					L	GYQL2020K00-F06	▲	—	—	7
				モジュラー型	R	GYHR2020K00-M20R	●	GYM20RA-F06	●	1
					L	GYHL2020K00-M20L	●	GYM20LA-F06	●	1
				モジュラー型	R	GYHR2020K00-M25R	●	GYM25RA-F06	●	3
					L	GYHL2020K00-M25L	●	GYM25LA-F06	●	3
				一体型	R	GYQR2525M00-F06	▲	—	—	7
					L	GYQL2525M00-F06	▲	—	—	7
				モジュラー型	R	GYHR2525M00-M25R	●	GYM25RA-F06	●	1
					L	GYHL2525M00-M25L	●	GYM25LA-F06	●	1
				モジュラー型	R	GYHR3225P00-M25R	●	GYM25RA-F06	●	5
					L	GYHL3225P00-M25L	●	GYM25LA-F06	●	5
				モジュラー型	R	GYHR3232P00-M25R	●	GYM25RA-F06	●	5
					L	GYHL3232P00-M25L	●	GYM25LA-F06	●	5
		10	20	モジュラー型	R	GYHR1616J00-M20R	●	GYM20RA-F10	●	3
					L	GYHL1616J00-M20L	●	GYM20LA-F10	●	3
				モジュラー型	R	GYHR2020K00-M20R	●	GYM20RA-F10	●	1
					L	GYHL2020K00-M20L	●	GYM20LA-F10	●	1
		12	24	モジュラー型	R	GYHR2020K00-M25R	●	GYM25RA-F12	●	3
					L	GYHL2020K00-M25L	●	GYM25LA-F12	●	3
				モジュラー型	R	GYHR2525M00-M25R	●	GYM25RA-F12	●	1
					L	GYHL2525M00-M25L	●	GYM25LA-F12	●	1
				モジュラー型	R	GYHR3225P00-M25R	●	GYM25RA-F12	●	5
					L	GYHL3225P00-M25L	●	GYM25LA-F12	●	5
				モジュラー型	R	GYHR3232P00-M25R	●	GYM25RA-F12	●	5
					L	GYHL3232P00-M25L	●	GYM25LA-F12	●	5
		18 *4	36	モジュラー型	R	GYHR1616J00-M20R	●	GYM20RB-F18	●	4
					L	GYHL1616J00-M20L	●	GYM20LB-F18	●	4
				一体型	R	GYQR2020K00-F18	▲	—	—	7
					L	GYQL2020K00-F18	▲	—	—	7
				モジュラー型	R	GYHR2020K00-M20R	●	GYM20RB-F18	●	2
					L	GYHL2020K00-M20L	●	GYM20LB-F18	●	2
		20 *1	40 *2	モジュラー型	R	GYHR2020K00-M25R	●	GYM25RA-F20	●	4
					L	GYHL2020K00-M25L	●	GYM25LA-F20	●	4
				一体型	R	GYQR2525M00-F20	▲	—	—	7
					L	GYQL2525M00-F20	▲	—	—	7
				モジュラー型	R	GYHR2525M00-M25R	●	GYM25RA-F20	●	2
					L	GYHL2525M00-M25L	●	GYM25LA-F20	●	2
				モジュラー型	R	GYHR3225P00-M25R	●	GYM25RA-F20	●	6
					L	GYHL3225P00-M25L	●	GYM25LA-F20	●	6
				モジュラー型	R	GYHR3232P00-M25R	●	GYM25RA-F20	●	6
					L	GYHL3232P00-M25L	●	GYM25LA-F20	●	6

CW = 刃幅　CDX = 最大溝入れ深さ　CUTDIA = 最大突切り径

*1　表記した最大溝入れ深さCDXは、使用するインサートにより異なります。F011−F013ページのインサート寸法CDXをご参照ください。
*2　表記した最大突切り径CUTDIAは、使用するインサートにより異なります。F011−F013ページのインサート寸法CDXの2倍になります。
*3　表記した寸法は、基準インサートにおける値です。その他のインサートを装着した場合は、LF、LH、LH 2、WFが異なることがあります。
*4　表記した最大溝入れ深さCDXは、被削材の直径により制限があります。詳細はF104ページをご参照ください。

●：標準在庫品　▲：現在標準在庫品で将来新製品と置き換わる製品

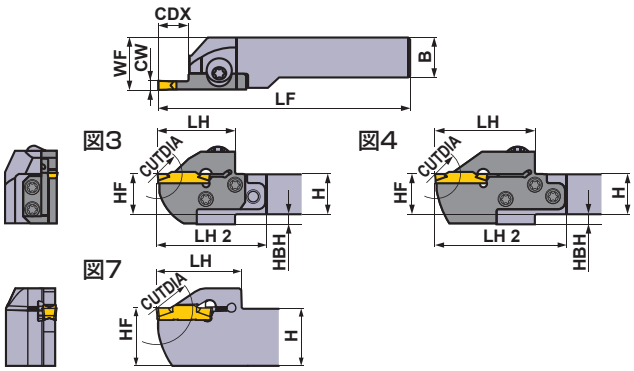

本図は右勝手(R)を示します。

＊ レンチ：①：クランプねじ用、②：モジュラーブレード止めねじ用

ホルダの対応部品

ホルダ	クランプねじ	モジュラーブレード止めねじ (5本)	レンチ ＊
GYQR/L○○○○○○○○-○○○	HSC05020 (締付けトルク：7.0N·m)	—	HKY40R
GYHR/L○○○○○○○○-M20R/L	GY06013M (締付けトルク：6.0N·m)	TS407 (締付けトルク：3.5N·m)	①TKY30R ②TKY15D
GYHR/L○○○○○○○○-M25R/L		TS55 (締付けトルク：5.0N·m)	①TKY30R ②TKY25D

寸法 (mm) ＊3								加工形態	
H	B	LF	LH	LH 2	HF	WF	HBH	正回転	逆回転
16	16	104	28	44	16	20	4	R	
16	16	104	28	44	16	20	4		
20	20	125	36	—	20	20.3	—		
20	20	125	36	—	20	20.3	—		
20	20	119	28	43	20	23	—		
20	20	119	28	43	20	23	—		
20	20	117	31	52	20	26	5		
20	20	117	31	52	20	26	5		
25	25	150	36	—	25	25.3	—		
25	25	150	36	—	25	25.3	—		
25	25	142	31	49	25	28	—		
25	25	142	31	49	25	28	—		
32	25	162	31	49	32	28	—		
32	25	162	31	49	32	28	—		
32	32	162	31	49	32	35	—		
32	32	162	31	49	32	35	—		
16	16	110	34	50	16	20	4		
16	16	110	34	50	16	20	4		
20	20	125	34	49	20	23	—		
20	20	125	34	49	20	23	—		
20	20	125	39	60	20	26	5		
20	20	125	39	60	20	26	5		
25	25	150	39	57	25	28	—	L	
25	25	150	39	57	25	28	—		
32	25	170	39	57	32	28	—		
32	25	170	39	57	32	28	—		
32	32	170	39	57	32	35	—		
32	32	170	39	57	32	35	—		
16	16	116	40	56	16	20	4		
16	16	116	40	56	16	20	4		
20	20	125	39	—	20	20.25	—		
20	20	125	39	—	20	20.25	—		
20	20	131	40	55	20	23	—		
20	20	131	40	55	20	23	—		
20	20	131	45	66	20	26	5		
20	20	131	45	66	20	26	5		
25	25	150	41	—	25	25.25	—		
25	25	150	41	—	25	25.25	—		
25	25	156	45	63	25	28	—		
25	25	156	45	63	25	28	—		
32	25	176	45	63	32	28	—		
32	25	176	45	63	32	28	—		
32	32	176	45	63	32	35	—		
32	32	176	45	63	32	35	—		

インサートの選択

シートサイズ	形状名
F	GY○○0300/0318/0324F○○○○-下記ブレーカ

溝入れ / 突切り加工用ブレーカ ➤ F011, F012

シートサイズ	ブレーカ / CW	GU (軟鋼用)	GS (低送り)	GM (中送り)	GL (アルミ)	05-GM (突切り)	GFGS (高硬度)
		勝手無	勝手無	勝手無	勝手無	勝手付	勝手無
F	3.00mm	●	●	●	●	●	●
	3.18mm	●	●	●			●

多機能加工用ブレーカ ➤ F012, F013

シートサイズ	ブレーカ / CW	MF (仕上げ)	MS (低送り)	MM (中送り)	BM (倣い、ぬすみ)
					ボール形状
F	3.00mm				●
	RE 0.2	●	●	●	
	RE 0.4	●	●	●	
	RE 0.8			●	
	3.18mm				●
	RE 0.2	●			
	RE 0.4	●			
	3.24mm	●			

● ：寸法掲載基準インサート

呼び記号の見方 ➤ F008, F009
切削条件 ➤ F100
使用上の注意点 ➤ F106

GY シリーズ [外径加工用]

1 00°ストレートホルダ

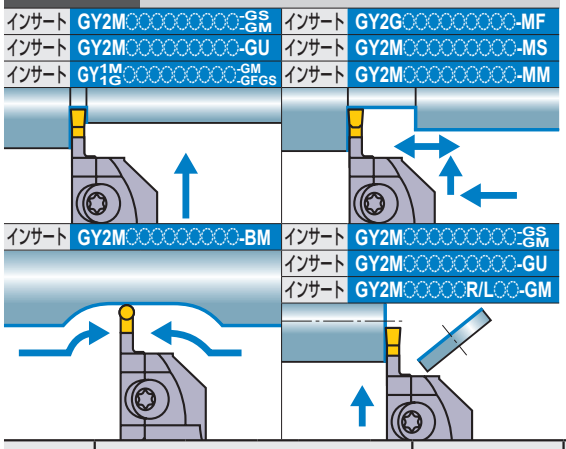

注1）モジュラーブレード、ホルダは別々にご注文ください。
注2）右勝手(R)のホルダには、右勝手(R)のモジュラーブレードを、
左勝手(L)のホルダには、左勝手(L)のモジュラーブレードをセットしてください。

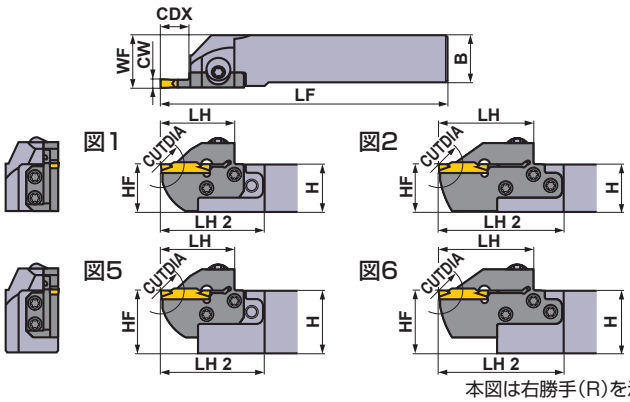

本図は右勝手(R)を示します。

シートサイズ	寸法 (mm) CW	CDX	CUTDIA	タイプ	勝手 (R/L)	呼び記号 ホルダ	在庫	モジュラーブレード	在庫	図
G	4.00 4.24	8	16	一体型	R	GYQR2020K00-G08	●	—	—	7
					L	GYQL2020K00-G08	●	—	—	7
				モジュラー型	R	GYHR2020K00-M25R	●	GYM25RA-G08	●	3
					L	GYHL2020K00-M25L	●	GYM25LA-G08	●	3
				一体型	R	GYQR2525M00-G08	●	—	—	7
					L	GYQL2525M00-G08	●	—	—	7
				モジュラー型	R	GYHR2525M00-M25R	●	GYM25RA-G08	●	1
					L	GYHL2525M00-M25L	●	GYM25LA-G08	●	1
				モジュラー型	R	GYHR3225P00-M25R	●	GYM25RA-G08	●	5
					L	GYHL3225P00-M25L	●	GYM25LA-G08	●	5
				モジュラー型	R	GYHR3232P00-M25R	●	GYM25RA-G08	●	5
					L	GYHL3232P00-M25L	●	GYM25LA-G08	●	5
		12	24	モジュラー型	R	GYHR1616J00-M20R	●	GYM20RA-G12	●	3
					L	GYHL1616J00-M20L	●	GYM20LA-G12	●	3
				モジュラー型	R	GYHR2020K00-M20R	●	GYM20RA-G12	●	1
					L	GYHL2020K00-M20L	●	GYM20LA-G12	●	1
		14	28	モジュラー型	R	GYHR2020K00-M25R	●	GYM25RA-G14	●	3
					L	GYHL2020K00-M25L	●	GYM25LA-G14	●	3
				モジュラー型	R	GYHR2525M00-M25R	●	GYM25RA-G14	●	1
					L	GYHL2525M00-M25L	●	GYM25LA-G14	●	1
				モジュラー型	R	GYHR3225P00-M25R	●	GYM25RA-G14	●	5
					L	GYHL3225P00-M25L	●	GYM25LA-G14	●	5
				モジュラー型	R	GYHR3232P00-M25R	●	GYM25RA-G14	●	5
					L	GYHL3232P00-M25L	●	GYM25LA-G14	●	5
		25 *1	50 *2	一体型	R	GYQR2020K00-G25	●	—	—	8
					L	GYQL2020K00-G25	●	—	—	8
				モジュラー型	R	GYHR2020K00-M25R	●	GYM25RA-G25	●	4
					L	GYHL2020K00-M25L	●	GYM25LA-G25	●	4
				一体型	R	GYQR2525M00-G25	●	—	—	7
					L	GYQL2525M00-G25	●	—	—	7
				モジュラー型	R	GYHR2525M00-M25R	●	GYM25RA-G25	●	2
					L	GYHL2525M00-M25L	●	GYM25LA-G25	●	2
				モジュラー型	R	GYHR3225P00-M25R	●	GYM25RA-G25	●	6
					L	GYHL3225P00-M25L	●	GYM25LA-G25	●	6
				モジュラー型	R	GYHR3232P00-M25R	●	GYM25RA-G25	●	6
					L	GYHL3232P00-M25L	●	GYM25LA-G25	●	6

CW = 刃幅　**CDX** = 最大溝入れ深さ　**CUTDIA** = 最大突切り径

*1　表記した最大溝入れ深さ**CDX**は、使用するインサートにより異なります。F011−F013ページのインサート寸法**CDX**をご参照ください。
*2　表記した最大突切り径**CUTDIA**は、使用するインサートにより異なります。F011−F013ページのインサート寸法**CDX**の2倍になります。
*3　表記した寸法は、基準インサートにおける値です。その他のインサートを装着した場合は、**LF**、**LH**、**LH 2**、**WF**が異なることがあります。

●：標準在庫品

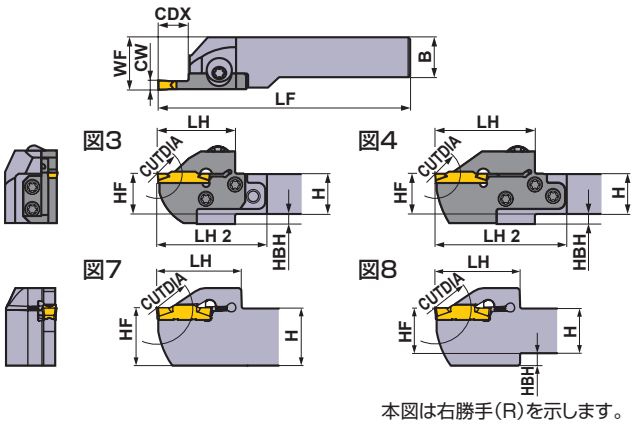

本図は右勝手(R)を示します。

＊ レンチ：①：クランプねじ用、②：モジュラーブレード止めねじ用

ホルダの対応部品

ホルダ	クランプねじ	モジュラーブレード止めねじ (5本)	レンチ ＊ ①②
GYQR/L○○○○○○○○-○○○	HSC05020 (締付けトルク：7.0N·m)	—	HKY40R
GYHR/L○○○○○○○○-M20R/L	GY06013M (締付けトルク：6.0N·m)	TS407 (締付けトルク：3.5N·m)	①TKY30R ②TKY15D
GYHR/L○○○○○○○○-M25R/L		TS55 (締付けトルク：5.0N·m)	①TKY30R ②TKY25D

寸法 (mm) ＊3								加工形態	
H	B	LF	LH	LH 2	HF	WF	HBH	正回転	逆回転
20	20	125	41	—	20	20.35	—	R	
20	20	125	41	—	20	20.35	—		
20	20	119	33	54	20	26	5		
20	20	119	33	54	20	26	5		
25	25	150	41	—	25	25.35	—		
25	25	150	41	—	25	25.35	—		
25	25	144	33	51	25	28	—		
25	25	144	33	51	25	28	—		
32	25	164	33	51	32	28	—		
32	25	164	33	51	32	28	—		
32	32	164	33	51	32	35	—		
32	32	164	33	51	32	35	—		
16	16	110	34	50	16	20	4		
16	16	110	34	50	16	20	4		
20	20	125	34	49	20	23	—		
20	20	125	34	49	20	23	—		
20	20	125	39	60	20	26	5		
20	20	125	39	60	20	26	5		
25	25	150	39	57	25	28	—	L	
25	25	150	39	57	25	28	—		
32	25	170	39	57	32	28	—		
32	25	170	39	57	32	28	—		
32	32	170	39	57	32	35	—		
32	32	170	39	57	32	35	—		
20	20	125	46	—	20	20.35	4		
20	20	125	46	—	20	20.35	4		
20	20	136	50	71	20	26	5		
20	20	136	50	71	20	26	5		
25	25	150	46	—	25	25.35	—		
25	25	150	46	—	25	25.35	—		
25	25	161	50	68	25	28	—		
25	25	161	50	68	25	28	—		
32	25	181	50	68	32	28	—		
32	25	181	50	68	32	28	—		
32	32	181	50	68	32	35	—		
32	32	181	50	68	32	35	—		

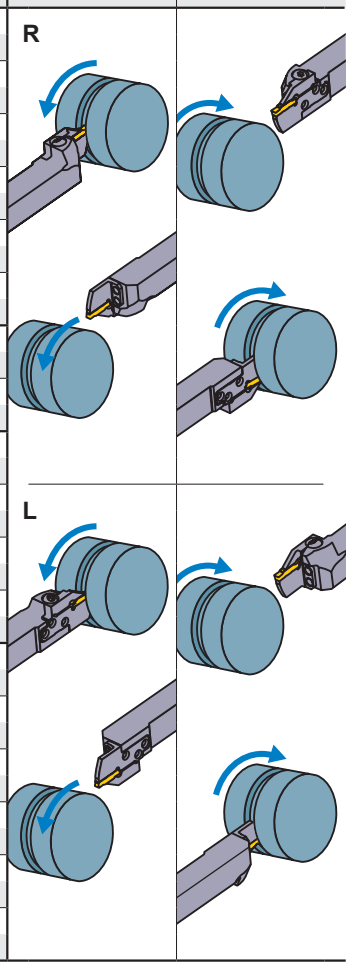

インサートの選択

シートサイズ	形状名
G	GY○○0400/0424G○○○○-下記ブレーカ

溝入れ / 突切り加工用ブレーカ ➤ F011, F012

シートサイズ	CW ＼ ブレーカ	GU (軟鋼用)	GS (低送り)	GM (中送り)	05-GM (突切り)	GFGS (高硬度)
		勝手無	勝手無	勝手無	勝手付	勝手無
G	4.00mm	●	●	●	●	●

多機能加工用ブレーカ ➤ F012, F013

シートサイズ	CW ＼ ブレーカ	MF (仕上げ)	MS (低送り)	MM (中送り)	BM (倣い、ぬすみ)
					ボール形状
G	4.00mm				●
	RE 0.2	●	●	●	
	RE 0.4	●	●	●	
	RE 0.8	●		●	
	4.24mm	●			

●：寸法掲載基準インサート

呼び記号の見方 ➤ F008, F009
切削条件 ➤ F100
使用上の注意点 ➤ F106

GY シリーズ [外径加工用]

1 00°ストレートホルダ

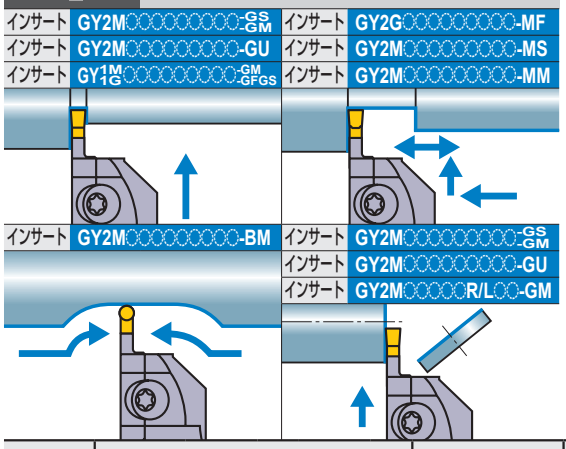

注1）モジュラーブレード、ホルダは別々にご注文ください。
注2）右勝手(R)のホルダには、右勝手(R)のモジュラーブレードを、
左勝手(L)のホルダには、左勝手(L)のモジュラーブレードをセットしてください。

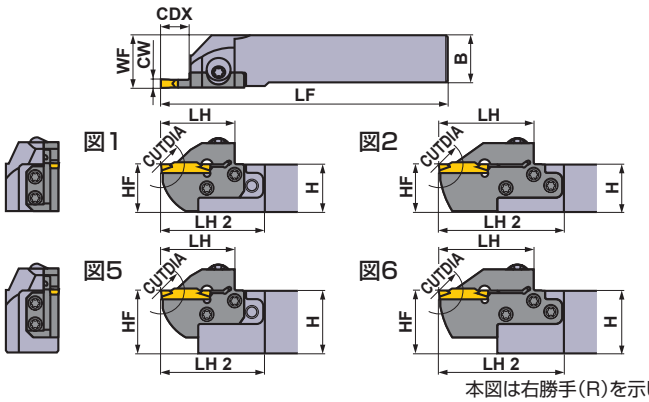

本図は右勝手(R)を示します。

シートサイズ	寸法 (mm) CW	CDX	CUTDIA	タイプ	勝手 (R/L)	呼び記号 ホルダ	在庫	モジュラーブレード	在庫	図
H	4.75 5.00 5.24	8	16	一体型	R	GYQR2020K00-H08	●	—	—	7
					L	GYQL2020K00-H08	●	—	—	7
				モジュラー型	R	GYHR2020K00-M25R	●	GYM25RA-H08	●	3
					L	GYHL2020K00-M25L	●	GYM25LA-H08	●	3
				一体型	R	GYQR2525M00-H08	●	—	—	7
					L	GYQL2525M00-H08	●	—	—	7
				モジュラー型	R	GYHR2525M00-M25R	●	GYM25RA-H08	●	1
					L	GYHL2525M00-M25L	●	GYM25LA-H08	●	1
				モジュラー型	R	GYHR3225P00-M25R	●	GYM25RA-H08	●	5
					L	GYHL3225P00-M25L	●	GYM25LA-H08	●	5
				モジュラー型	R	GYHR3232P00-M25R	●	GYM25RA-H08	●	5
					L	GYHL3232P00-M25L	●	GYM25LA-H08	●	5
		12	24	モジュラー型	R	GYHR1616J00-M20R	●	GYM20RA-H12	●	3
					L	GYHL1616J00-M20L	●	GYM20LA-H12	●	3
				モジュラー型	R	GYHR2020K00-M20R	●	GYM20RA-H12	●	1
					L	GYHL2020K00-M20L	●	GYM20LA-H12	●	1
		14	28	モジュラー型	R	GYHR2020K00-M25R	●	GYM25RA-H14	●	3
					L	GYHL2020K00-M25L	●	GYM25LA-H14	●	3
				モジュラー型	R	GYHR2525M00-M25R	●	GYM25RA-H14	●	1
					L	GYHL2525M00-M25L	●	GYM25LA-H14	●	1
				モジュラー型	R	GYHR3225P00-M25R	●	GYM25RA-H14	●	5
					L	GYHL3225P00-M25L	●	GYM25LA-H14	●	5
				モジュラー型	R	GYHR3232P00-M25R	●	GYM25RA-H14	●	5
					L	GYHL3232P00-M25L	●	GYM25LA-H14	●	5
		25 *1	50 *2	一体型	R	GYQR2020K00-H25	●	—	—	8
					L	GYQL2020K00-H25	●	—	—	8
				モジュラー型	R	GYHR2020K00-M25R	●	GYM25RA-H25	●	4
					L	GYHL2020K00-M25L	●	GYM25LA-H25	●	4
				一体型	R	GYQR2525M00-H25	●	—	—	7
					L	GYQL2525M00-H25	●	—	—	7
				モジュラー型	R	GYHR2525M00-M25R	●	GYM25RA-H25	●	2
					L	GYHL2525M00-M25L	●	GYM25LA-H25	●	2
				モジュラー型	R	GYHR3225P00-M25R	●	GYM25RA-H25	●	6
					L	GYHL3225P00-M25L	●	GYM25LA-H25	●	6
				モジュラー型	R	GYHR3232P00-M25R	●	GYM25RA-H25	●	6
					L	GYHL3232P00-M25L	●	GYM25LA-H25	●	6

CW = 刃幅　**CDX** = 最大溝入れ深さ　**CUTDIA** = 最大突切り径

*1　表記した最大溝入れ深さ**CDX**は、使用するインサートにより異なります。F011−F013ページのインサート寸法**CDX**をご参照ください。
*2　表記した最大突切り径**CUTDIA**は、使用するインサートにより異なります。F011−F013ページのインサート寸法**CDX**の2倍になります。
*3　表記した寸法は、基準インサートにおける値です。その他のインサートを装着した場合は、**LF**、**LH**、**LH 2**、**WF**が異なることがあります。

●：標準在庫品

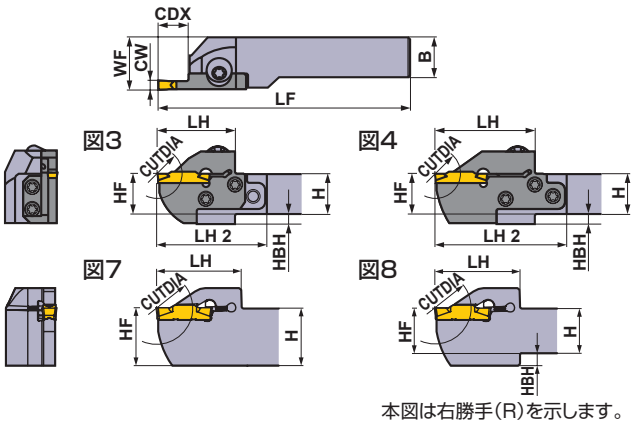

本図は右勝手(R)を示します。

＊ レンチ：①：クランプねじ用、②：モジュラーブレード止めねじ用

ホルダの対応部品

ホルダ	クランプねじ	モジュラーブレード止めねじ (5本)	レンチ ＊
GYQR/L○○○○○○○○-○○○	HSC05020 (締付けトルク：7.0N·m)	—	HKY40R
GYHR/L○○○○○○○○-M20R/L	GY06013M (締付けトルク：6.0N·m)	TS407 (締付けトルク：3.5N·m)	①TKY30R ②TKY15D
GYHR/L○○○○○○○○-M25R/L		TS55 (締付けトルク：5.0N·m)	①TKY30R ②TKY25D

寸法 (mm)					＊3			加工形態	
H	B	LF	LH	LH 2	HF	WF	HBH	正回転	逆回転
20	20	125	41	—	20	20.35	—	R	
20	20	125	41	—	20	20.35	—		
20	20	119	33	54	20	26	5		
20	20	119	33	54	20	26	5		
25	25	150	41	—	25	25.35	—		
25	25	150	41	—	25	25.35	—		
25	25	144	33	51	25	28	—		
25	25	144	33	51	25	28	—		
32	25	164	33	51	32	28	—		
32	25	164	33	51	32	28	—		
32	32	164	33	51	32	35	—		
32	32	164	33	51	32	35	—		
16	16	110	34	50	16	20	4		
16	16	110	34	50	16	20	4		
20	20	125	34	49	20	23	—		
20	20	125	34	49	20	23	—		
20	20	125	39	60	20	26	5		
20	20	125	39	60	20	26	5		
25	25	150	39	57	25	28	—	L	
25	25	150	39	57	25	28	—		
32	25	170	39	57	32	28	—		
32	25	170	39	57	32	28	—		
32	32	170	39	57	32	35	—		
32	32	170	39	57	32	35	—		
20	20	125	46	—	20	20.35	4		
20	20	125	46	—	20	20.35	4		
20	20	136	50	71	20	26	5		
20	20	136	50	71	20	26	5		
25	25	150	46	—	25	25.35	—		
25	25	150	46	—	25	25.35	—		
25	25	161	50	68	25	28	—		
25	25	161	50	68	25	28	—		
32	25	181	50	68	32	28	—		
32	25	181	50	68	32	28	—		
32	32	181	50	68	32	35	—		
32	32	181	50	68	32	35	—		

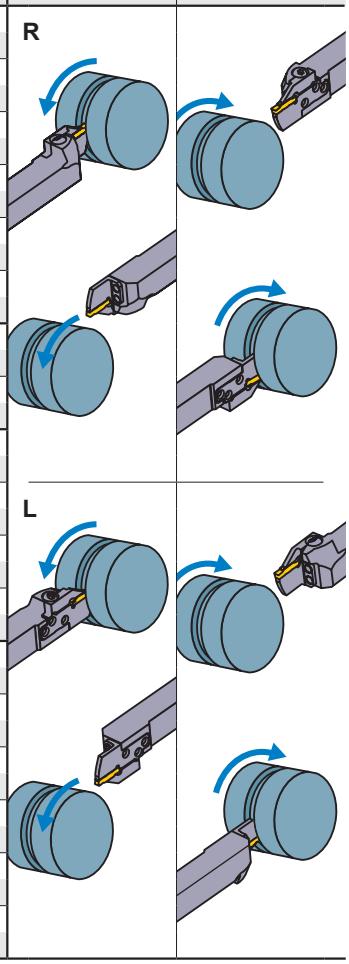

インサートの選択

シートサイズ	形状名
H	GY○○0475/0500/0524H○○○○-下記ブレーカ

溝入れ / 突切り加工用ブレーカ ➤ F011, F012

シートサイズ	CW ＼ ブレーカ	GU (軟鋼用)	GS (低送り)	GM (中送り)	05-GM (突切り)	GFGS (高硬度)
		勝手無	勝手無	勝手無	勝手付	勝手無
H	4.75mm	●	●	●		●
	5.00mm	●	●	●	●	●

多機能加工用ブレーカ ➤ F012, F013

シートサイズ	CW ＼ ブレーカ	MF (仕上げ)	MS (低送り)	MM (中送り)	BM (倣い、ぬすみ)
					ボール形状
H	4.75mm				●
	RE 0.2	●			
	RE 0.4	●			
	RE 0.8	●			
	5.00mm				●
	RE 0.2	●			
	RE 0.4	●	●	●	
	RE 0.8	●	●	●	
	5.24mm	●			

● ：寸法掲載基準インサート

呼び記号の見方 ➤ F008, F009
切削条件 ➤ F100
使用上の注意点 ➤ F106

GY シリーズ [外径加工用]

1 00°ストレートホルダ

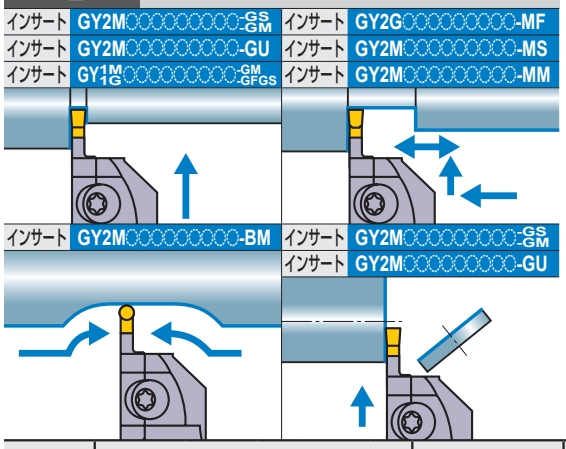

注1）モジュラーブレード、ホルダは別々にご注文ください。
注2）右勝手(R)のホルダには、右勝手(R)のモジュラーブレードを、
左勝手(L)のホルダには、左勝手(L)のモジュラーブレードをセットしてください。

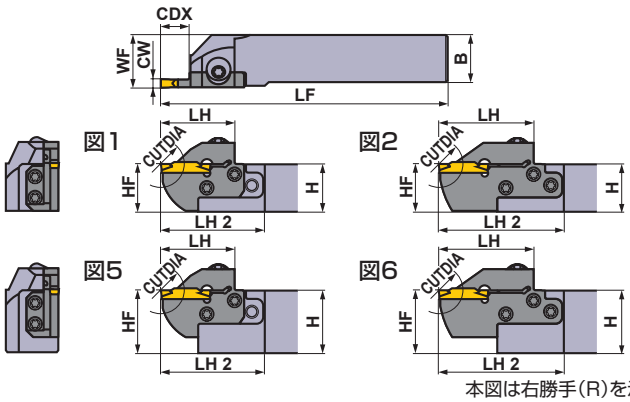

本図は右勝手(R)を示します。

シートサイズ	寸法 (mm) CW	CDX	CUTDIA	タイプ	勝手 (R/L)	呼び記号 ホルダ	在庫	モジュラーブレード	在庫	図
J	6.00 6.31 6.35	8	16	一体型	R	GYQR2020K00-J08	●	—	—	7
					L	GYQL2020K00-J08	●	—	—	7
				モジュラー型	R	GYHR2020K00-M25R	●	GYM25RA-J08	●	3
					L	GYHL2020K00-M25L	●	GYM25LA-J08	●	3
				一体型	R	GYQR2525M00-J08	●	—	—	7
					L	GYQL2525M00-J08	●	—	—	7
				モジュラー型	R	GYHR2525M00-M25R	●	GYM25RA-J08	●	1
					L	GYHL2525M00-M25L	●	GYM25LA-J08	●	1
				モジュラー型	R	GYHR3225P00-M25R	●	GYM25RA-J08	●	5
					L	GYHL3225P00-M25L	●	GYM25LA-J08	●	5
				モジュラー型	R	GYHR3232P00-M25R	●	GYM25RA-J08	●	5
					L	GYHL3232P00-M25L	●	GYM25LA-J08	●	5
		14	28	モジュラー型	R	GYHR2020K00-M25R	●	GYM25RA-J14	●	3
					L	GYHL2020K00-M25L	●	GYM25LA-J14	●	3
				モジュラー型	R	GYHR2525M00-M25R	●	GYM25RA-J14	●	1
					L	GYHL2525M00-M25L	●	GYM25LA-J14	●	1
				モジュラー型	R	GYHR3225P00-M25R	●	GYM25RA-J14	●	5
					L	GYHL3225P00-M25L	●	GYM25LA-J14	●	5
				モジュラー型	R	GYHR3232P00-M25R	●	GYM25RA-J14	●	5
					L	GYHL3232P00-M25L	●	GYM25LA-J14	●	5
		25 *1	50 *2	一体型	R	GYQR2020K00-J25	●	—	—	8
					L	GYQL2020K00-J25	●	—	—	8
				モジュラー型	R	GYHR2020K00-M25R	●	GYM25RA-J25	●	4
					L	GYHL2020K00-M25L	●	GYM25LA-J25	●	4
				一体型	R	GYQR2525M00-J25	●	—	—	7
					L	GYQL2525M00-J25	●	—	—	7
				モジュラー型	R	GYHR2525M00-M25R	●	GYM25RA-J25	●	2
					L	GYHL2525M00-M25L	●	GYM25LA-J25	●	2
				モジュラー型	R	GYHR3225P00-M25R	●	GYM25RA-J25	●	6
					L	GYHL3225P00-M25L	●	GYM25LA-J25	●	6
				モジュラー型	R	GYHR3232P00-M25R	●	GYM25RA-J25	●	6
					L	GYHL3232P00-M25L	●	GYM25LA-J25	●	6

CW = 刃幅　CDX = 最大溝入れ深さ　CUTDIA = 最大突切り径

*1　表記した最大溝入れ深さCDXは、使用するインサートにより異なります。F011−F013ページのインサート寸法CDXをご参照ください。
*2　表記した最大突切り径CUTDIAは、使用するインサートにより異なります。F011−F013ページのインサート寸法CDXの2倍になります。
*3　表記した寸法は、基準インサートにおける値です。その他のインサートを装着した場合は、LF、LH、LH 2、WFが異なることがあります。

●：標準在庫品

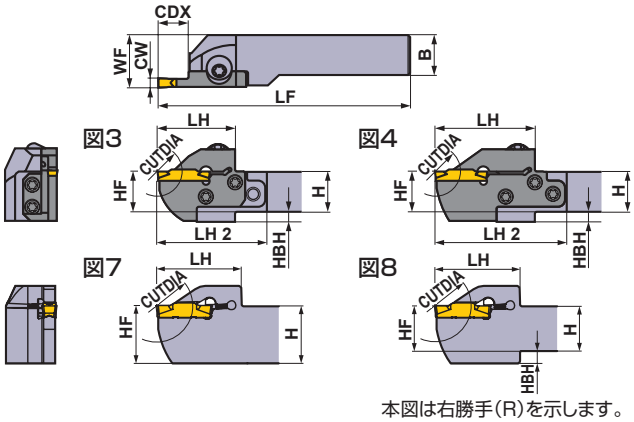

本図は右勝手(R)を示します。

＊ レンチ：①：クランプねじ用、②：モジュラーブレード止めねじ用

ホルダの対応部品

ホルダ	クランプねじ	モジュラーブレード止めねじ (5本)	レンチ ＊
GYQR/L○○○○○○○○-○○○	HSC05020 (締付けトルク：7.0N·m)	—	HKY40R
GYHR/L○○○○○○○○-M25R/L	GY06013M (締付けトルク：6.0N·m)	TS55 (締付けトルク：5.0N·m)	①TKY30R ②TKY25D

寸法 (mm)					＊3			加工形態	
H	B	LF	LH	LH 2	HF	WF	HBH	正回転	逆回転
20	20	125	41	—	20	20.35	—		
20	20	125	41	—	20	20.35	—		
20	20	119	33	54	20	26	5		
20	20	119	33	54	20	26	5		
25	25	150	41	—	25	25.35	—		
25	25	150	41	—	25	25.35	—		
25	25	144	33	51	25	28	—		
25	25	144	33	51	25	28	—		
32	25	164	33	51	32	28	—		
32	25	164	33	51	32	28	—		
32	32	164	33	51	32	35	—		
32	32	164	33	51	32	35	—		
20	20	125	39	60	20	26	5		
20	20	125	39	60	20	26	5		
25	25	150	39	57	25	28	—		
25	25	150	39	57	25	28	—		
32	25	170	39	57	32	28	—		
32	25	170	39	57	32	28	—		
32	32	170	39	57	32	35	—		
32	32	170	39	57	32	35	—		
20	20	125	46	—	20	20.35	4		
20	20	125	46	—	20	20.35	4		
20	20	136	50	71	20	26	5		
20	20	136	50	71	20	26	5		
25	25	150	46	—	25	25.35	—		
25	25	150	46	—	25	25.35	—		
25	25	161	50	68	25	28	—		
25	25	161	50	68	25	28	—		
32	25	181	50	68	32	28	—		
32	25	181	50	68	32	28	—		
32	32	181	50	68	32	35	—		
32	32	181	50	68	32	35	—		

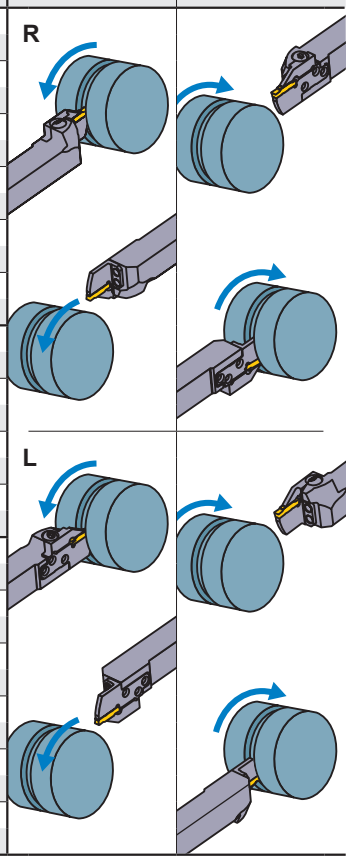

インサートの選択

シートサイズ	形状名
J	GY○○0600/0631/0635J○○○○-下記ブレーカ

溝入れ / 突切り加工用ブレーカ ➤ F011, F012

シートサイズ	ブレーカ / CW	GU (軟鋼用) 勝手無	GS (低送り) 勝手無	GM (中送り) 勝手無	05-GM (突切り) 勝手付	GFGS (高硬度) 勝手無
J	6.00mm	●	●	●		●
	6.35mm	●	●	●		

多機能加工用ブレーカ ➤ F012, F013

シートサイズ	ブレーカ / CW	MF (仕上げ)	MS (低送り)	MM (中送り)	BM (倣い、ぬすみ) ボール形状
J	6.00mm				●
	RE 0.2	●			
	RE 0.4	●	●	●	
	RE 0.8	●	●	●	
	6.31mm	●			
	6.35mm				●
	RE 0.2	●			
	RE 0.4	●			
	RE 0.8	●			

●：寸法掲載基準インサート

呼び記号の見方 ➤ F008, F009
切削条件 ➤ F100
使用上の注意点 ➤ F106

GY シリーズ [外径加工用]

1 00°ストレートホルダ

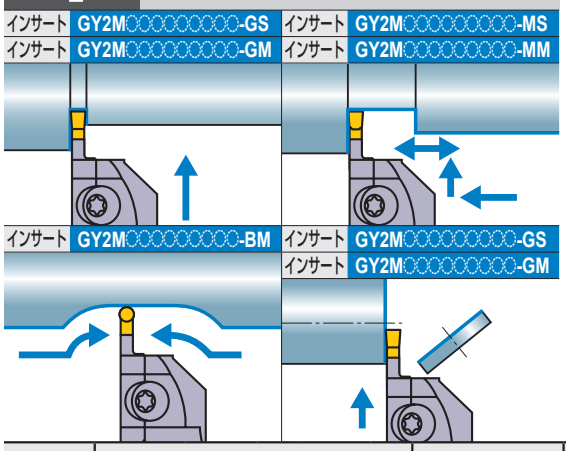

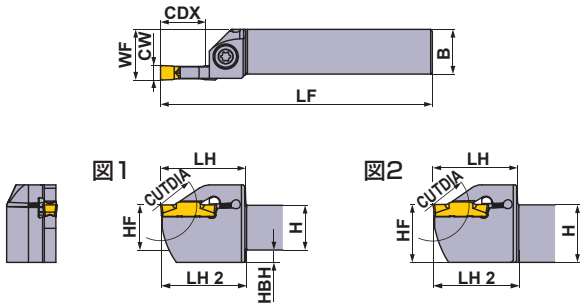

本図は右勝手(R)を示します。

シートサイズ	寸法 (mm) CW	CDX	CUTDIA	タイプ	勝手 (R/L)	呼び記号 ホルダ	在庫	モジュラーブレード	在庫	図
K	8.00	25 *1	50 *2	一体型	R	GYPR2525M00-K25	●	—	—	1
					L	GYPL2525M00-K25	●	—	—	1
				一体型	R	GYPR3225P00-K25	●	—	—	2
					L	GYPL3225P00-K25	●	—	—	2
				一体型	R	GYPR3232P00-K25	●	—	—	3
					L	GYPL3232P00-K25	●	—	—	3

CW = 刃幅　**CDX** = 最大溝入れ深さ　**CUTDIA** = 最大突切り径

*1　表記した最大溝入れ深さ**CDX**は、使用するインサートにより異なります。F011−F013ページのインサート寸法**CDX**をご参照ください。
*2　表記した最大突切り径**CUTDIA**は、使用するインサートにより異なります。F011−F013ページのインサート寸法**CDX**の2倍になります。
*3　表記した寸法は、基準インサートにおける値です。その他のインサートを装着した場合は、**LF**、**LH**、**LH 2**、**WF**が異なることがあります。

●：標準在庫品

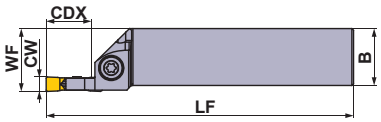

図3

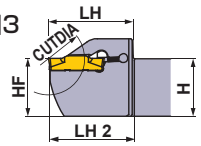

本図は右勝手(R)を示します。

ホルダの対応部品

ホルダ	クランプねじ	レンチ
GYPR/L○○○○○00-K25	GY06013M (締付けトルク：6.0N·m)	TKY30R

	寸法 (mm)						*3		加工形態	
	H	B	LF	LH	LH 2	HF	WF	HBH	正回転	逆回転
	25	25	150	47	48	25	28	7	R	
	25	25	150	47	48	25	28	7		
	32	25	170	47	48	32	28	—		
	32	25	170	47	48	32	28	—		
	32	32	170	47	48	32	35	—		
	32	32	170	47	48	32	35	—		
									L	

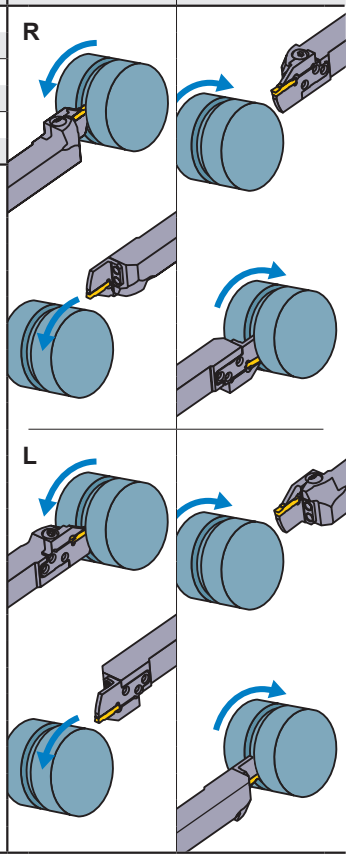

インサートの選択

シートサイズ	形状名
K	GY○○0800K○○○○-下記ブレーカ

溝入れ / 突切り加工用ブレーカ ➤ F011, F012

シートサイズ	ブレーカ / CW	GU (軟鋼用)	GS (低送り)	GM (中送り)	05-GM (突切り)	GFGS (高硬度)
		勝手無	勝手無	勝手無	勝手付	勝手無
K	8.00mm		●	●		

多機能加工用ブレーカ ➤ F012, F013

シートサイズ	ブレーカ / CW	MF (仕上げ)	MS (低送り)	MM (中送り)	BM (倣い、ぬすみ)
					ボール形状
K	8.00mm				●
	RE 0.8		●	●	
	RE 1.2			●	

●：寸法掲載基準インサート

呼び記号の見方 ➤ F008, F009
切削条件 ➤ F100
使用上の注意点 ➤ F106

GY シリーズ [外径加工用]

2 90°L形ホルダ

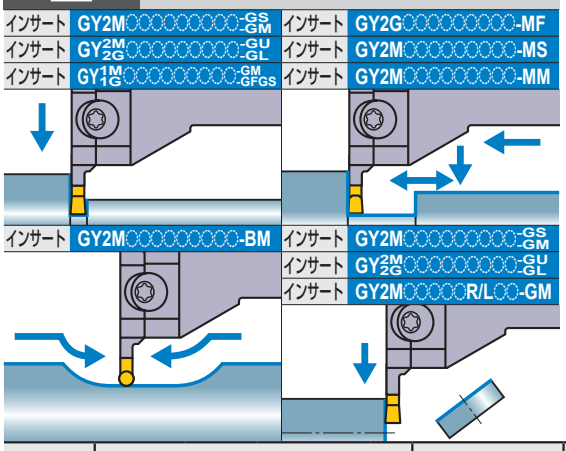

注1）モジュラーブレード、ホルダは別々にご注文ください。
注2）右勝手(R)のホルダには、左勝手(L)のモジュラーブレードを、
左勝手(L)のホルダには、右勝手(R)のモジュラーブレードをセットしてください。

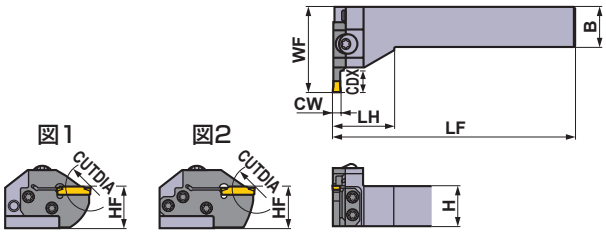

本図は右勝手(R)を示します。

シートサイズ	寸法 (mm) CW	CDX	CUTDIA	タイプ	勝手 (R/L)	呼び記号 ホルダ	在庫	モジュラーブレード	在庫	図
D	2.00 2.24	6	12	モジュラー型	R	GYHR2020K90-M20L	●	GYM20LA-D06	●	1
					L	GYHL2020K90-M20R	●	GYM20RA-D06	●	1
				モジュラー型	R	GYHR2525M90-M25L	●	GYM25LA-D06	●	1
					L	GYHL2525M90-M25R	●	GYM25RA-D06	●	1
		10	20	モジュラー型	R	GYHR2020K90-M20L	●	GYM20LA-D10	●	1
					L	GYHL2020K90-M20R	●	GYM20RA-D10	●	1
		12	24	モジュラー型	R	GYHR2525M90-M25L	●	GYM25LA-D12	●	1
					L	GYHL2525M90-M25R	●	GYM25RA-D12	●	1
		18 *4	36	モジュラー型	R	GYHR2020K90-M20L	●	GYM20LB-D18	●	2
					L	GYHL2020K90-M20R	●	GYM20RB-D18	●	2
		20 *1	40 *2	モジュラー型	R	GYHR2525M90-M25L	●	GYM25LA-D20	●	2
					L	GYHL2525M90-M25R	●	GYM25RA-D20	●	2
E	2.39 2.50 2.74	6	12	モジュラー型	R	GYHR2020K90-M20L	●	GYM20LA-E06	●	1
					L	GYHL2020K90-M20R	●	GYM20RA-E06	●	1
				モジュラー型	R	GYHR2525M90-M25L	●	GYM25LA-E06	●	1
					L	GYHL2525M90-M25R	●	GYM25RA-E06	●	1
		10	20	モジュラー型	R	GYHR2020K90-M20L	●	GYM20LA-E10	●	1
					L	GYHL2020K90-M20R	●	GYM20RA-E10	●	1
		12	24	モジュラー型	R	GYHR2525M90-M25L	●	GYM25LA-E12	●	1
					L	GYHL2525M90-M25R	●	GYM25RA-E12	●	1
		18 *4	36	モジュラー型	R	GYHR2020K90-M20L	●	GYM20LB-E18	●	2
					L	GYHL2020K90-M20R	●	GYM20RB-E18	●	2
		20 *1	40 *2	モジュラー型	R	GYHR2525M90-M25L	●	GYM25LA-E20	●	2
					L	GYHL2525M90-M25R	●	GYM25RA-E20	●	2

CW = 刃幅　**CDX** = 最大溝入れ深さ　**CUTDIA** = 最大突切り径

*1　表記した最大溝入れ深さ**CDX**は、使用するインサートにより異なります。F011−F013ページのインサート寸法**CDX**をご参照ください。
*2　表記した最大突切り径**CUTDIA**は、使用するインサートにより異なります。F011−F013ページのインサート寸法**CDX**の2倍になります。
*3　表記した寸法は、基準インサートにおける値です。その他のインサートを装着した場合は、**LF**、**LH**、**WF**が異なることがあります。
*4　表記した最大溝入れ深さ**CDX**は、被削材の直径により制限があります。詳細はF104ページをご参照ください。

●：標準在庫品

＊ レンチ：①：クランプねじ用、②：モジュラーブレード止めねじ用

ホルダの対応部品

ホルダ	クランプねじ	モジュラーブレード止めねじ (5本)	レンチ ＊
GYHR2020K90-M20L	GY06013M（締付けトルク：6.0N·m）	TS407（締付けトルク：3.5N·m）	①TKY30R ②TKY15D
GYHL2020K90-M20R			
GYHR2525M90-M25L		TS55（締付けトルク：5.0N·m）	①TKY30R ②TKY25D
GYHL2525M90-M25R			

寸法 (mm) ＊3						加工形態
H	B	LF	LH	HF	WF	
20	20	125	35	20	39	R
20	20	125	35	20	39	
25	25	150	38	25	45	
25	25	150	38	25	45	
20	20	125	35	20	45	
20	20	125	35	20	45	
25	25	150	38	25	53	
25	25	150	38	25	53	
20	20	125	35	20	51	
20	20	125	35	20	51	
25	25	150	38	25	59	
25	25	150	38	25	59	
20	20	125	35	20	39	L
20	20	125	35	20	39	
25	25	150	38	25	45	
25	25	150	38	25	45	
20	20	125	35	20	45	
20	20	125	35	20	45	
25	25	150	38	25	53	
25	25	150	38	25	53	
20	20	125	35	20	51	
20	20	125	35	20	51	
25	25	150	38	25	59	
25	25	150	38	25	59	

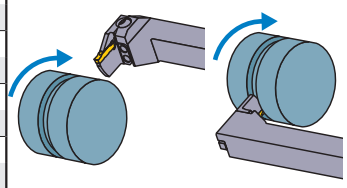

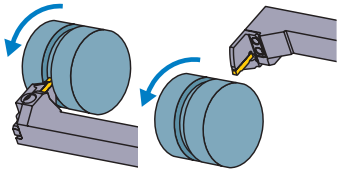

インサートの選択

シートサイズ	形状名
D	GY○○0200/0224D○○○○-下記ブレーカ
E	GY○○0239/0250/0274E○○○○-下記ブレーカ

溝入れ / 突切り加工用ブレーカ ➤ F011, F012

シートサイズ	ブレーカ / CW	GU（軟鋼用）	GS（低送り）	GM（中送り）	GL（アルミ）	05-GM（突切り）	GFGS（高硬度）
		勝手無	勝手無	勝手無	勝手無	勝手付	勝手無
D	2.00mm	●	●	●	●	●	●
E	2.39mm	●	●	●			●
	2.50mm	●	●	●	●	●	●

多機能加工用ブレーカ ➤ F012, F013

シートサイズ	ブレーカ / CW	MF（仕上げ）	MS（低送り）	MM（中送り）	BM（倣い、ぬすみ）
					ボール形状
D	2.00mm	●	●	●	●
	2.24mm	●			
E	2.39mm	●			
	2.50mm	●	●	●	●
	2.74mm	●			

● ：寸法掲載基準インサート

呼び記号の見方 ➤ F008, F009
切削条件 ➤ F100
使用上の注意点 ➤ F106

GY シリーズ [外径加工用]

2 90°L形ホルダ

インサート GY2M○○○○○○○○○○-GS/GM
インサート GY2M/2G○○○○○○○○○○-GU/GL
インサート GY1M/1G○○○○○○○○○○-GM/GFGS
インサート GY2M○○○○○○○○○○-BM

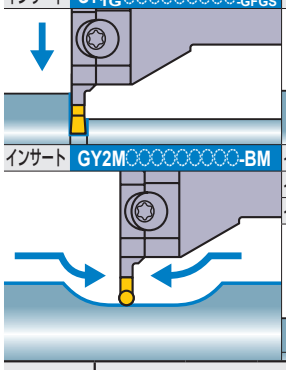

インサート GY2G○○○○○○○○○○-MF
インサート GY2M○○○○○○○○○○-MS
インサート GY2M○○○○○○○○○○-MM
インサート GY2M○○○○○○○○○○-GS/GM
インサート GY2M/2G○○○○○○○○○○-GU/GL
インサート GY2M○○○○○○R/L○○-GM

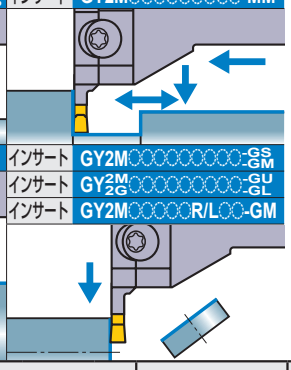

注1）モジュラーブレード、ホルダは別々にご注文ください。
注2）右勝手(R)のホルダには、左勝手(L)のモジュラーブレードを、
左勝手(L)のホルダには、右勝手(R)のモジュラーブレードをセットしてください。

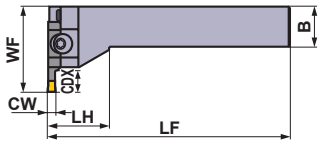

図1

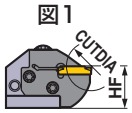

図2

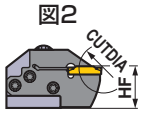

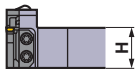

本図は右勝手(R)を示します。

シートサイズ	寸法 (mm) CW	CDX	CUTDIA	タイプ	勝手 (R/L)	呼び記号 ホルダ	在庫	モジュラーブレード	在庫	図
F	3.00 3.18 3.24	6	12	モジュラー型	R	GYHR2020K90-M20L	●	GYM20LA-F06	●	1
					L	GYHL2020K90-M20R	●	GYM20RA-F06	●	1
				モジュラー型	R	GYHR2525M90-M25L	●	GYM25LA-F06	●	1
					L	GYHL2525M90-M25R	●	GYM25RA-F06	●	1
		10	20	モジュラー型	R	GYHR2020K90-M20L	●	GYM20LA-F10	●	1
					L	GYHL2020K90-M20R	●	GYM20RA-F10	●	1
		12	24	モジュラー型	R	GYHR2525M90-M25L	●	GYM25LA-F12	●	1
					L	GYHL2525M90-M25R	●	GYM25RA-F12	●	1
		18*4	36	モジュラー型	R	GYHR2020K90-M20L	●	GYM20LB-F18	●	2
					L	GYHL2020K90-M20R	●	GYM20RB-F18	●	2
		20*1	40*2	モジュラー型	R	GYHR2525M90-M25L	●	GYM25LA-F20	●	2
					L	GYHL2525M90-M25R	●	GYM25RA-F20	●	2
G	4.00 4.24	8	16	モジュラー型	R	GYHR2525M90-M25L	●	GYM25LA-G08	●	1
					L	GYHL2525M90-M25R	●	GYM25RA-G08	●	1
		12	24	モジュラー型	R	GYHR2020K90-M20L	●	GYM20LA-G12	●	1
					L	GYHL2020K90-M20R	●	GYM20RA-G12	●	1
		14	28	モジュラー型	R	GYHR2525M90-M25L	●	GYM25LA-G14	●	1
					L	GYHL2525M90-M25R	●	GYM25RA-G14	●	1
		25*1	50*2	モジュラー型	R	GYHR2525M90-M25L	●	GYM25LA-G25	●	2
					L	GYHL2525M90-M25R	●	GYM25RA-G25	●	2

CW = 刃幅　CDX = 最大溝入れ深さ　CUTDIA = 最大突切り径

*1 表記した最大溝入れ深さCDXは、使用するインサートにより異なります。F011−F013ページのインサート寸法CDXをご参照ください。
*2 表記した最大突切り径CUTDIAは、使用するインサートにより異なります。F011−F013ページのインサート寸法CDXの2倍になります。
*3 表記した寸法は、基準インサートにおける値です。その他のインサートを装着した場合は、LF、LH、WFが異なることがあります。
*4 表記した最大溝入れ深さCDXは、被削材の直径により制限があります。詳細はF104ページをご参照ください。

●：標準在庫品

＊ レンチ：①：クランプねじ用、②：モジュラーブレード止めねじ用

ホルダの対応部品

ホルダ	クランプねじ	モジュラーブレード止めねじ (5本)	レンチ ＊
GYHR2020K90-M20L	GY06013M（締付けトルク：6.0N·m）	TS407（締付けトルク：3.5N·m）	①TKY30R ②TKY15D
GYHL2020K90-M20R			
GYHR2525M90-M25L		TS55（締付けトルク：5.0N·m）	①TKY30R ②TKY25D
GYHL2525M90-M25R			

寸法 (mm) ＊3						加工形態
H	B	LF	LH	HF	WF	
20	20	125	35	20	39	R
20	20	125	35	20	39	
25	25	150	38	25	45	
25	25	150	38	25	45	
20	20	125	35	20	45	
20	20	125	35	20	45	
25	25	150	38	25	53	
25	25	150	38	25	53	
20	20	125	35	20	51	
20	20	125	35	20	51	
25	25	150	38	25	59	
25	25	150	38	25	59	
25	25	150	38	25	47	L
25	25	150	38	25	47	
20	20	125	35	20	45	
20	20	125	35	20	45	
25	25	150	38	25	53	
25	25	150	38	25	53	
25	25	150	38	25	64	
25	25	150	38	25	64	

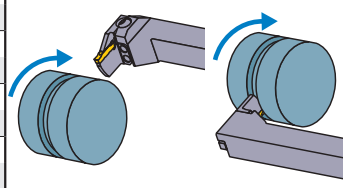

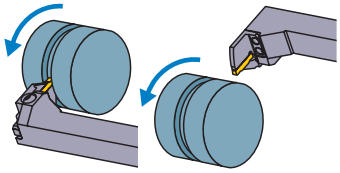

インサートの選択

シートサイズ	形状名
F	GY○○0300/0318/0324F○○○○-下記ブレーカ
G	GY○○0400/0424G○○○○-下記ブレーカ

溝入れ / 突切り加工用ブレーカ ➤ F011, F012

シートサイズ	ブレーカ / CW	GU（軟鋼用）	GS（低送り）	GM（中送り）	GL（アルミ）	05-GM（突切り）	GFGS（高硬度）
		勝手無	勝手無	勝手無	勝手無	勝手付	勝手無
F	3.00mm	●	●	●	●	●	●
	3.18mm	●	●	●			●
G	4.00mm	●	●	●			●

多機能加工用ブレーカ ➤ F012, F013

シートサイズ	ブレーカ / CW	MF（仕上げ）	MS（低送り）	MM（中送り）	BM（倣い、ぬすみ）
					ボール形状
F	3.00mm				●
	RE 0.2	●	●	●	
	RE 0.4	●	●	●	
	RE 0.8			●	
	3.18mm				●
	RE 0.2	●			
	RE 0.4	●			
	3.24mm	●			
G	4.00mm				●
	RE 0.2	●	●	●	
	RE 0.4	●	●	●	
	RE 0.8	●		●	
	4.24mm	●			

●：寸法掲載基準インサート

呼び記号の見方 ➤ F008, F009
切削条件 ➤ F100
使用上の注意点 ➤ F106

GY シリーズ [外径加工用]

2 90°L形ホルダ

インサート GY2M○○○○○○○○○○-GS/-GM
インサート GY2M○○○○○○○○○○-GU
インサート GY1M/1G○○○○○○○○○○-GM/-GFGS
インサート GY2M○○○○○○○○○○-BM

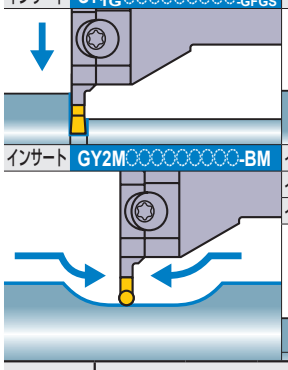

インサート GY2G○○○○○○○○○○-MF
インサート GY2M○○○○○○○○○○-MS
インサート GY2M○○○○○○○○○○-MM
インサート GY2M○○○○○○○○○○-GS/-GM
インサート GY2M○○○○○○○○○○-GU
インサート GY2M○○○○○R/L○○-GM

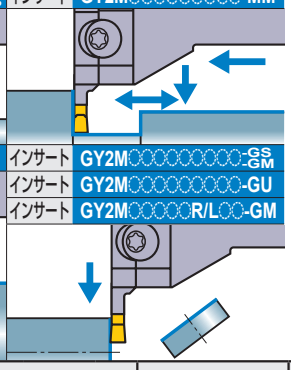

注1）モジュラーブレード、ホルダは別々にご注文ください。
注2）右勝手(R)のホルダには、左勝手(L)のモジュラーブレードを、
左勝手(L)のホルダには、右勝手(R)のモジュラーブレードをセットしてください。

図1

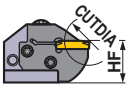

図2

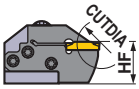

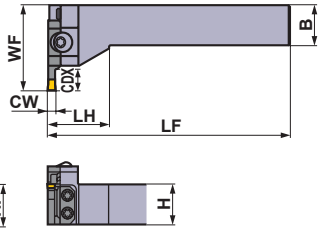

本図は右勝手(R)を示します。

シートサイズ	寸法 (mm) CW	CDX	CUTDIA	タイプ	勝手 (R/L)	呼び記号 ホルダ	在庫	モジュラーブレード	在庫	図
H	4.75 5.00 5.24	8	16	モジュラー型	R	GYHR2525M90-M25L	●	GYM25LA-H08	●	1
					L	GYHL2525M90-M25R	●	GYM25RA-H08	●	1
		12	24	モジュラー型	R	GYHR2020K90-M20L	●	GYM20LA-H12	●	1
					L	GYHL2020K90-M20R	●	GYM20RA-H12	●	1
		14	28	モジュラー型	R	GYHR2525M90-M25L	●	GYM25LA-H14	●	1
					L	GYHL2525M90-M25R	●	GYM25RA-H14	●	1
		25 *1	50 *2	モジュラー型	R	GYHR2525M90-M25L	●	GYM25LA-H25	●	2
					L	GYHL2525M90-M25R	●	GYM25RA-H25	●	2
J	6.00 6.31 6.35	8	16	モジュラー型	R	GYHR2525M90-M25L	●	GYM25LA-J08	●	1
					L	GYHL2525M90-M25R	●	GYM25RA-J08	●	1
		14	28	モジュラー型	R	GYHR2525M90-M25L	●	GYM25LA-J14	●	1
					L	GYHL2525M90-M25R	●	GYM25RA-J14	●	1
		25 *1	50 *2	モジュラー型	R	GYHR2525M90-M25L	●	GYM25LA-J25	●	2
					L	GYHL2525M90-M25R	●	GYM25RA-J25	●	2

CW = 刃幅　CDX = 最大溝入れ深さ　CUTDIA = 最大突切り径

*1　表記した最大溝入れ深さCDXは、使用するインサートにより異なります。F011−F013ページのインサート寸法CDXをご参照ください。
*2　表記した最大突切り径CUTDIAは、使用するインサートにより異なります。F011−F013ページのインサート寸法CDXの2倍になります。
*3　表記した寸法は、基準インサートにおける値です。その他のインサートを装着した場合は、LF、LH、LH 2、WFが異なることがあります。

●：標準在庫品

＊ レンチ：①：クランプねじ用、②：モジュラーブレード止めねじ用

ホルダの対応部品

ホルダ	クランプねじ	モジュラーブレード止めねじ (5本)	レンチ ＊
GYHR2020K90-M20L	GY06013M（締付けトルク：6.0N·m）	TS407（締付けトルク：3.5N·m）	①TKY30R ②TKY15D
GYHL2020K90-M20R			
GYHR2525M90-M25L		TS55（締付けトルク：5.0N·m）	①TKY30R ②TKY25D
GYHL2525M90-M25R			

寸法 (mm) ＊3						加工形態
H	B	LF	LH	HF	WF	
25	25	150	38	25	47	R
25	25	150	38	25	47	
20	20	125	35	20	45	
20	20	125	35	20	45	
25	25	150	38	25	53	
25	25	150	38	25	53	
25	25	150	38	25	64	
25	25	150	38	25	64	
25	25	150	38	25	47	L
25	25	150	38	25	47	
25	25	150	38	25	53	
25	25	150	38	25	53	
25	25	150	38	25	64	
25	25	150	38	25	64	

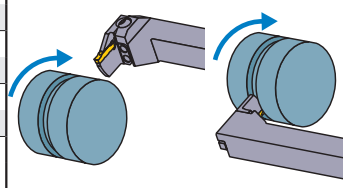

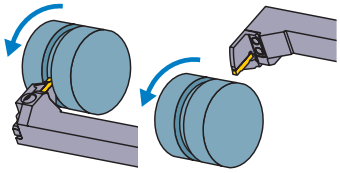

インサートの選択

シートサイズ	形状名
H	GY○○0475/0500/0524H○○○○-下記ブレーカ
J	GY○○0600/0631/0635J○○○○-下記ブレーカ

溝入れ / 突切り加工用ブレーカ ➤ F011, F012

シートサイズ	CW ＼ ブレーカ	GU（軟鋼用）	GS（低送り）	GM（中送り）	05-GM（突切り）	GFGS（高硬度）
		勝手無	勝手無	勝手無	勝手付	勝手無
H	4.75mm	●	●	●		●
	5.00mm	●	●	●	●	●
J	6.00mm	●	●	●		●
	6.35mm	●	●	●		

多機能加工用ブレーカ ➤ F012, F013

シートサイズ	CW ＼ ブレーカ	MF（仕上げ）	MS（低送り）	MM（中送り）	BM（倣い、ぬすみ）
					ボール形状
H	4.75mm				●
	RE 0.2	●			
	RE 0.4	●			
	RE 0.8	●			
	5.00mm				●
	RE 0.2	●			
	RE 0.4	●	●	●	
	RE 0.8	●	●	●	
	5.24mm	●			
J	6.00mm				●
	RE 0.2	●			
	RE 0.4	●	●	●	
	RE 0.8	●	●	●	
	6.31mm	●			
	6.35mm				●
	RE 0.2	●			
	RE 0.4	●			
	RE 0.8	●			

●：寸法掲載基準インサート

呼び記号の見方 ➤ F008, F009
切削条件 ➤ F100
使用上の注意点 ➤ F106

GY シリーズ [外径 ぬすみ加工用]

3 50°ぬすみ加工用ホルダ

注1）モジュラーブレード、ホルダは別々にご注文ください。
注2）右勝手(R)のホルダには、左勝手(L)のモジュラーブレードを、
左勝手(L)のホルダには、右勝手(R)のモジュラーブレードをセットしてください。

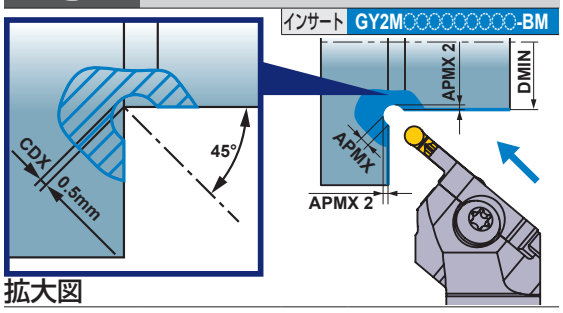

図1

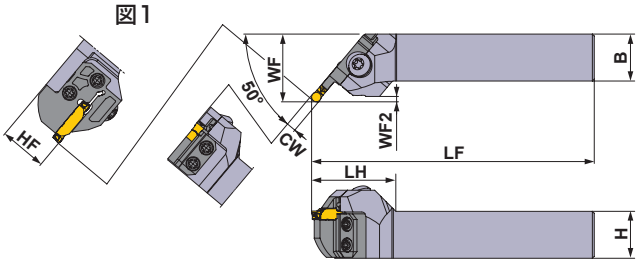

本図は右勝手(R)を示します。

シートサイズ	寸法 (mm) CW	CDX	DMIN	APMX	APMX 2	タイプ	勝手 (R/L)	呼び記号 ホルダ	在庫	モジュラーブレード	在庫	図
D	2.00	0.5	30	1.5	0.646	モジュラー型	R	GYHR2020K50-M20L	●	GYM20LC-D005	●	1
							L	GYHL2020K50-M20R	●	GYM20RC-D005	●	1
						モジュラー型	R	GYHR2525M50-M25L	●	GYM25LC-D005	●	1
							L	GYHL2525M50-M25R	●	GYM25RC-D005	●	1
E	2.50			1.75	0.72	モジュラー型	R	GYHR2020K50-M20L	●	GYM20LC-E005	●	1
							L	GYHL2020K50-M20R	●	GYM20RC-E005	●	1
						モジュラー型	R	GYHR2525M50-M25L	●	GYM25LC-E005	●	1
							L	GYHL2525M50-M25R	●	GYM25RC-E005	●	1
F	3.00 3.18			2	0.793	モジュラー型	R	GYHR2020K50-M20L	●	GYM20LC-F005	●	1
							L	GYHL2020K50-M20R	●	GYM20RC-F005	●	1
						モジュラー型	R	GYHR2525M50-M25L	●	GYM25LC-F005	●	1
							L	GYHL2525M50-M25R	●	GYM25RC-F005	●	1
G	4.00		20	2.5	0.939	モジュラー型	R	GYHR2020K50-M20L	●	GYM20LC-G005	●	1
							L	GYHL2020K50-M20R	●	GYM20RC-G005	●	1
						モジュラー型	R	GYHR2525M50-M25L	●	GYM25LC-G005	●	1
							L	GYHL2525M50-M25R	●	GYM25RC-G005	●	1
H	4.75 5.00			2.88	1.049	モジュラー型	R	GYHR2020K50-M20L	●	GYM20LC-H005	●	1
							L	GYHL2020K50-M20R	●	GYM20RC-H005	●	1
						モジュラー型	R	GYHR2525M50-M25L	●	GYM25LC-H005	●	1
							L	GYHL2525M50-M25R	●	GYM25RC-H005	●	1
J	6.00 6.35			3.5	1.232	モジュラー型	R	GYHR2525M50-M25L	●	GYM25LC-J005	●	1
							L	GYHL2525M50-M25R	●	GYM25RC-J005	●	1

*1　外径、端面用ブレードは被削材と干渉が発生するため、使用できません。
*2　表記した寸法は基準インサートにおける値です。その他のインサートを装着した場合は、LF、LH、WF、WF2寸法が異なることがあります。

●：標準在庫品

＊ レンチ：①：クランプねじ用、②：モジュラーブレード止めねじ用

ホルダの対応部品

ホルダ	クランプねじ	モジュラーブレード止めねじ (4本)	レンチ ＊
GYHR/L2020K50-M20R/L	GY06013M（締付けトルク：6.0N·m）	TS407（締付けトルク：3.5N·m）	①TKY30R ②TKY25D
GYHR/L2525M50-M25R/L		TS55（締付けトルク：5.0N·m）	①TKY30R ②TKY25D

寸法 (mm) ＊2						
H	B	LF	LH	HF	WF	WF2
20	20	125	40	20	32	1.6
20	20	125	40	20	32	1.6
25	25	150	45	25	35	1.6
25	25	150	45	25	35	1.6
20	20	125	40	20	32	1.8
20	20	125	40	20	32	1.8
25	25	150	45	25	35	1.8
25	25	150	45	25	35	1.8
20	20	125	40	20	32	2.0
20	20	125	40	20	32	2.0
25	25	150	45	25	35	2.0
25	25	150	45	25	35	2.0
20	20	125	40	20	32	2.4
20	20	125	40	20	32	2.4
25	25	150	45	25	35	2.4
25	25	150	45	25	35	2.4
20	20	125	40	20	33	2.8
20	20	125	40	20	33	2.8
25	25	150	45	25	36	2.8
25	25	150	45	25	36	2.8
25	25	150	44	25	36	3.4
25	25	150	44	25	36	3.4

加工形態

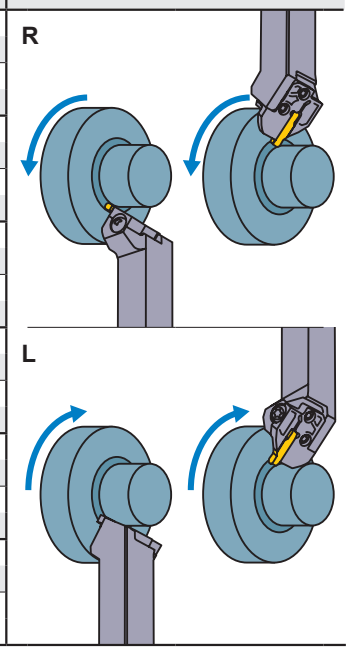

インサートの選択

形状名
GY2M○○○○○○○○○N-BM

多機能加工用ブレーカ		➤ F013
シートサイズ	ブレーカ / CW	BM（倣い、ぬすみ） ボール形状
D	2.00mm	●
E	2.50mm	●
F	3.00mm	●
	3.18mm	●
G	4.00mm	●
H	4.75mm	●
	5.00mm	●
J	6.00mm	●
	6.35mm	●

●：寸法掲載基準インサート

呼び記号の見方 ➤ F008, F009
切削条件 ➤ F105
使用上の注意点 ➤ F105

GY シリーズ [端面加工用]

4 00°ストレートホルダ

インサート	GY2M○○○○○○○○○○-GS/-GM	インサート	GY2G○○○○○○○○○○-MF
インサート	GY2M○○○○○○○○○○-GU	インサート	GY2M○○○○○○○○○○-MS
インサート	GY1M/1G○○○○○○○○○○-GM/-GFGS	インサート	GY2M○○○○○○○○○○-MM
インサート	GY2M○○○○○○○○○○-BM		

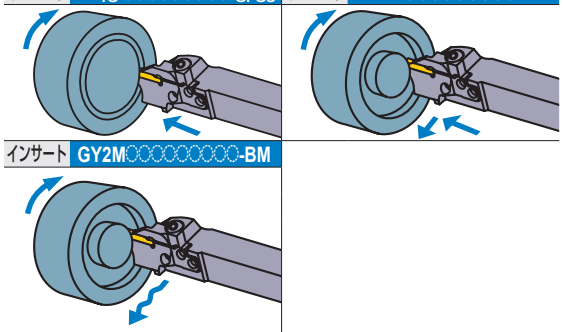

注1）モジュラーブレード、ホルダは別々にご注文ください。
注2）右勝手(R)のホルダには、右勝手(R)のモジュラーブレードを、
左勝手(L)のホルダには、左勝手(L)のモジュラーブレードをセットしてください。

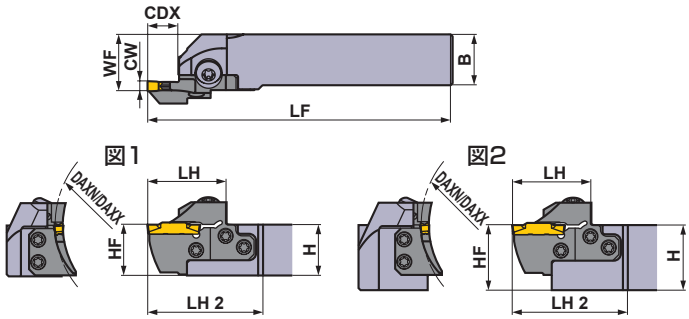

本図は右勝手(R)を示します。

シートサイズ	寸法 (mm) CW	DAXN	DAXX	CDX	タイプ	勝手 (R/L)	呼び記号 ホルダ	在庫	モジュラーブレード	在庫	図
D	2.00 2.24	40	50	12	モジュラー型	R	GYHR2020K00-M25R	●	GYM25RD-D12-040	●	3
						L	GYHL2020K00-M25L	●	GYM25LD-D12-040	●	3
					モジュラー型	R	GYHR2525M00-M25R	●	GYM25RD-D12-040	●	1
						L	GYHL2525M00-M25L	●	GYM25LD-D12-040	●	1
					モジュラー型	R	GYHR3225P00-M25R	●	GYM25RD-D12-040	●	2
						L	GYHL3225P00-M25L	●	GYM25LD-D12-040	●	2
					モジュラー型	R	GYHR3232P00-M25R	●	GYM25RD-D12-040	●	2
						L	GYHL3232P00-M25L	●	GYM25LD-D12-040	●	2
		50	60	12	モジュラー型	R	GYHR2020K00-M25R	●	GYM25RD-D12-050	●	3
						L	GYHL2020K00-M25L	●	GYM25LD-D12-050	●	3
					モジュラー型	R	GYHR2525M00-M25R	●	GYM25RD-D12-050	●	1
						L	GYHL2525M00-M25L	●	GYM25LD-D12-050	●	1
					モジュラー型	R	GYHR3225P00-M25R	●	GYM25RD-D12-050	●	2
						L	GYHL3225P00-M25L	●	GYM25LD-D12-050	●	2
					モジュラー型	R	GYHR3232P00-M25R	●	GYM25RD-D12-050	●	2
						L	GYHL3232P00-M25L	●	GYM25LD-D12-050	●	2
		60	75	12	モジュラー型	R	GYHR2020K00-M25R	●	GYM25RD-D12-060	●	3
						L	GYHL2020K00-M25L	●	GYM25LD-D12-060	●	3
					モジュラー型	R	GYHR2525M00-M25R	●	GYM25RD-D12-060	●	1
						L	GYHL2525M00-M25L	●	GYM25LD-D12-060	●	1
					モジュラー型	R	GYHR3225P00-M25R	●	GYM25RD-D12-060	●	2
						L	GYHL3225P00-M25L	●	GYM25LD-D12-060	●	2
					モジュラー型	R	GYHR3232P00-M25R	●	GYM25RD-D12-060	●	2
						L	GYHL3232P00-M25L	●	GYM25LD-D12-060	●	2
		75	100	12	モジュラー型	R	GYHR2020K00-M25R	●	GYM25RD-D12-075	●	3
						L	GYHL2020K00-M25L	●	GYM25LD-D12-075	●	3
					モジュラー型	R	GYHR2525M00-M25R	●	GYM25RD-D12-075	●	1
						L	GYHL2525M00-M25L	●	GYM25LD-D12-075	●	1
					モジュラー型	R	GYHR3225P00-M25R	●	GYM25RD-D12-075	●	2
						L	GYHL3225P00-M25L	●	GYM25LD-D12-075	●	2
					モジュラー型	R	GYHR3232P00-M25R	●	GYM25RD-D12-075	●	2
						L	GYHL3232P00-M25L	●	GYM25LD-D12-075	●	2

CW = 刃幅　DAXN = 最小端面溝加工径　DAXX = 最大端面溝加工径　CDX = 最大溝入れ深さ

＊1　表記した寸法は、基準インサートにおける値です。その他のインサートを装着した場合はLF、LH、LH 2、WFが異なることがあります。

●：標準在庫品

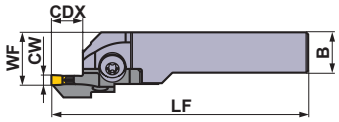

図3

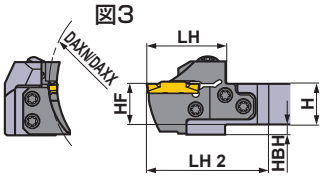

本図は右勝手(R)を示します。

＊ レンチ：①：クランプねじ用、②：モジュラーブレード止めねじ用

ホルダの対応部品

ホルダ	クランプねじ	モジュラーブレード止めねじ用 (5本)	レンチ ＊
GYHR/L2020K00-M25R/L	GY06013M (締付けトルク：6.0N·m)	TS55 (締付けトルク：5.0N·m)	①TKY30R ②TKY25D
GYHR/L2525M00-M25R/L			
GYHR/L3225P00-M25R/L			
GYHR/L3232P00-M25R/L			

寸法 (mm) ＊1								加工形態
H	B	LF	LH	LH 2	HF	WF	HBH	
20	20	125	39	60	20	26	5	R
20	20	125	39	60	20	26	5	
25	25	150	39	57	25	28	—	
25	25	150	39	57	25	28	—	
32	25	170	39	57	32	28	—	
32	25	170	39	57	32	28	—	
32	32	170	39	57	32	35	—	
32	32	170	39	57	32	35	—	
20	20	125	39	60	20	26	5	
20	20	125	39	60	20	26	5	
25	25	150	39	57	25	28	—	
25	25	150	39	57	25	28	—	
32	25	170	39	57	32	28	—	
32	25	170	39	57	32	28	—	
32	32	170	39	57	32	35	—	
32	32	170	39	57	32	35	—	
20	20	125	39	60	20	26	5	L
20	20	125	39	60	20	26	5	
25	25	150	39	57	25	28	—	
25	25	150	39	57	25	28	—	
32	25	170	39	57	32	28	—	
32	25	170	39	57	32	28	—	
32	32	170	39	57	32	35	—	
32	32	170	39	57	32	35	—	
20	20	125	39	60	20	26	5	
20	20	125	39	60	20	26	5	
25	25	150	39	57	25	28	—	
25	25	150	39	57	25	28	—	
32	25	170	39	57	32	28	—	
32	25	170	39	57	32	28	—	
32	32	170	39	57	32	35	—	
32	32	170	39	57	32	35	—	

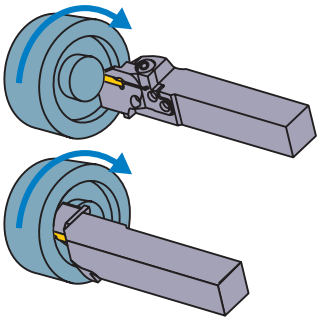

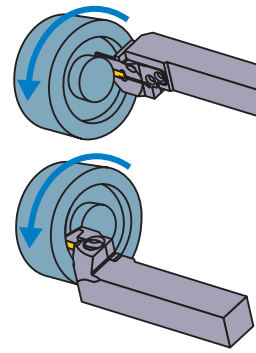

インサートの選択

シートサイズ	形状名
D	GY○○0200/0224D○○○○-下記ブレーカ

溝入れ / 突切り加工用ブレーカ ➤ F011, F012

シートサイズ	ブレーカ / CW	GU (軟鋼用)	GS (低送り)	GM (中送り)	GFGS (高硬度)
D	2.00mm	●	●	●	●

多機能加工用ブレーカ ➤ F012, F013

シートサイズ	ブレーカ / CW	MF (仕上げ)	MS (低送り)	MM (中送り)	BM (倣い)
					ボール形状
D	2.00mm	●	●	●	●
	2.24mm	●			

●：寸法掲載基準インサート

呼び記号の見方 ➤ F008, F009
切削条件 ➤ F110
使用上の注意点 ➤ F112

GY シリーズ [端面加工用]

4 00°ストレートホルダ

インサート	GY2M○○○○○○○○○○-GS/-GM	インサート	GY2G○○○○○○○○○○-MF
インサート	GY2M○○○○○○○○○○-GU	インサート	GY2M○○○○○○○○○○-MS
インサート	GY1M/1G○○○○○○○○○○-GM/-GFGS	インサート	GY2M○○○○○○○○○○-MM
インサート	GY2M○○○○○○○○○○-BM		

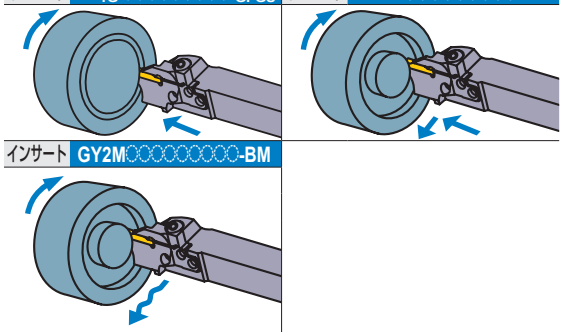

注1）モジュラーブレード、ホルダは別々にご注文ください。
注2）右勝手(R)のホルダには、右勝手(R)のモジュラーブレードを、
左勝手(L)のホルダには、左勝手(L)のモジュラーブレードをセットしてください。

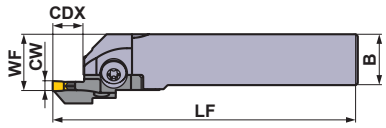

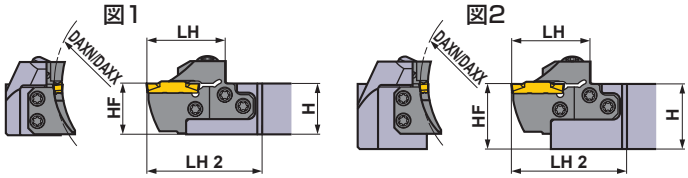

本図は右勝手(R)を示します。

シートサイズ	寸法 (mm) CW	DAXN	DAXX	CDX	タイプ	勝手 (R/L)	呼び記号 ホルダ	在庫	モジュラーブレード	在庫	図
D	2.00 2.24	100	150	12	モジュラー型	R	GYHR2020K00-M25R	●	GYM25RD-D12-100	●	3
						L	GYHL2020K00-M25L	●	GYM25LD-D12-100	●	3
					モジュラー型	R	GYHR2525M00-M25R	●	GYM25RD-D12-100	●	1
						L	GYHL2525M00-M25L	●	GYM25LD-D12-100	●	1
					モジュラー型	R	GYHR3225P00-M25R	●	GYM25RD-D12-100	●	2
						L	GYHL3225P00-M25L	●	GYM25LD-D12-100	●	2
					モジュラー型	R	GYHR3232P00-M25R	●	GYM25RD-D12-100	●	2
						L	GYHL3232P00-M25L	●	GYM25LD-D12-100	●	2
		135	200	12	モジュラー型	R	GYHR2020K00-M25R	●	GYM25RD-D12-135	●	3
						L	GYHL2020K00-M25L	●	GYM25LD-D12-135	●	3
					モジュラー型	R	GYHR2525M00-M25R	●	GYM25RD-D12-135	●	1
						L	GYHL2525M00-M25L	●	GYM25LD-D12-135	●	1
					モジュラー型	R	GYHR3225P00-M25R	●	GYM25RD-D12-135	●	2
						L	GYHL3225P00-M25L	●	GYM25LD-D12-135	●	2
					モジュラー型	R	GYHR3232P00-M25R	●	GYM25RD-D12-135	●	2
						L	GYHL3232P00-M25L	●	GYM25LD-D12-135	●	2
		180	250	12	モジュラー型	R	GYHR2020K00-M25R	●	GYM25RD-D12-180	●	3
						L	GYHL2020K00-M25L	●	GYM25LD-D12-180	●	3
					モジュラー型	R	GYHR2525M00-M25R	●	GYM25RD-D12-180	●	1
						L	GYHL2525M00-M25L	●	GYM25LD-D12-180	●	1
					モジュラー型	R	GYHR3225P00-M25R	●	GYM25RD-D12-180	●	2
						L	GYHL3225P00-M25L	●	GYM25LD-D12-180	●	2
					モジュラー型	R	GYHR3232P00-M25R	●	GYM25RD-D12-180	●	2
						L	GYHL3232P00-M25L	●	GYM25LD-D12-180	●	2

CW = 刃幅　DAXN = 最小端面溝加工径　DAXX = 最大端面溝加工径　CDX = 最大溝入れ深さ

＊1　表記した寸法は、基準インサートにおける値です。その他のインサートを装着した場合はLF、LH、LH 2、WFが異なることがあります。

●：標準在庫品

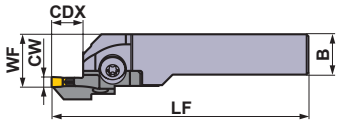

図3

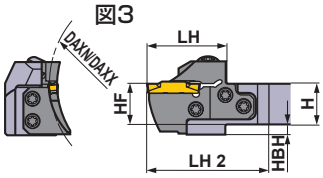

本図は右勝手(R)を示します。

＊ レンチ：①：クランプねじ用、②：モジュラーブレード止めねじ用

ホルダの対応部品

ホルダ	クランプねじ	モジュラーブレード止めねじ用 (5本)	レンチ ＊
GYHR/L2020K00-M25R/L	GY06013M (締付けトルク：6.0N·m)	TS55 (締付けトルク：5.0N·m)	①TKY30R ②TKY25D
GYHR/L2525M00-M25R/L			
GYHR/L3225P00-M25R/L			
GYHR/L3232P00-M25R/L			

寸法 (mm) ＊1								加工形態
H	B	LF	LH	LH 2	HF	WF	HBH	
20	20	125	39	60	20	26	5	R
20	20	125	39	60	20	26	5	
25	25	150	39	57	25	28	—	
25	25	150	39	57	25	28	—	
32	25	170	39	57	32	28	—	
32	25	170	39	57	32	28	—	
32	32	170	39	57	32	35	—	
32	32	170	39	57	32	35	—	
20	20	125	39	60	20	26	5	
20	20	125	39	60	20	26	5	
25	25	150	39	57	25	28	—	
25	25	150	39	57	25	28	—	
32	25	170	39	57	32	28	—	
32	25	170	39	57	32	28	—	
32	32	170	39	57	32	35	—	
32	32	170	39	57	32	35	—	
20	20	125	39	60	20	26	5	L
20	20	125	39	60	20	26	5	
25	25	150	39	57	25	28	—	
25	25	150	39	57	25	28	—	
32	25	170	39	57	32	28	—	
32	25	170	39	57	32	28	—	
32	32	170	39	57	32	35	—	
32	32	170	39	57	32	35	—	

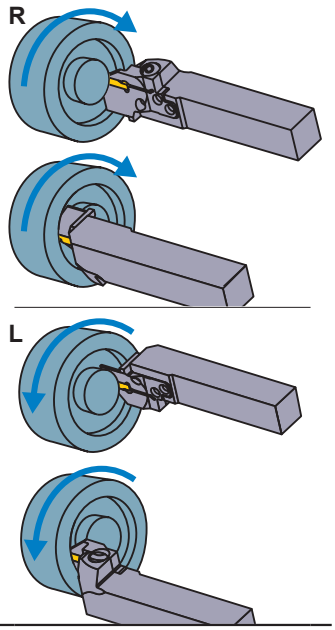

インサートの選択

シートサイズ	形状名
D	GY○○0200/0224D○○○○-下記ブレーカ

溝入れ / 突切り加工用ブレーカ ➤ F011, F012

シートサイズ	ブレーカ / CW	GU (軟鋼用)	GS (低送り)	GM (中送り)	GFGS (高硬度)
D	2.00mm	●	●	●	●

多機能加工用ブレーカ ➤ F012, F013

シートサイズ	ブレーカ / CW	MF (仕上げ)	MS (低送り)	MM (中送り)	BM (倣い)
					ボール形状
D	2.00mm	●	●	●	●
	2.24mm	●			

●：寸法掲載基準インサート

呼び記号の見方 ➤ F008, F009
切削条件 ➤ F110
使用上の注意点 ➤ F112

GY シリーズ [端面加工用]

4 00°ストレートホルダ

インサート	GY2M○○○○○○○○○○-GS/GM	インサート	GY2G○○○○○○○○○○-MF
インサート	GY2M○○○○○○○○○○-GU	インサート	GY2M○○○○○○○○○○-MS
インサート	GY1M/1G○○○○○○○○○○-GM/GFGS	インサート	GY2M○○○○○○○○○○-MM

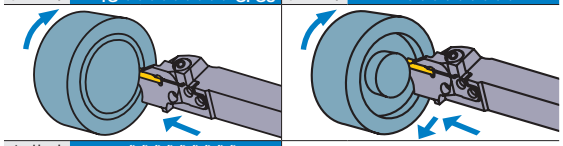

インサート GY2M○○○○○○○○○○-BM

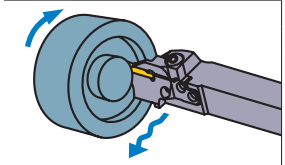

注1）モジュラーブレード、ホルダは別々にご注文ください。
注2）右勝手(R)のホルダには、右勝手(R)のモジュラーブレードを、
左勝手(L)のホルダには、左勝手(L)のモジュラーブレードをセットしてください。

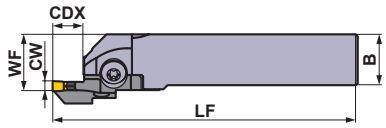

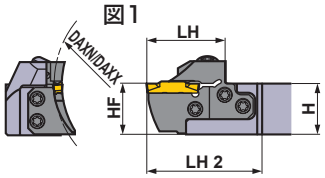

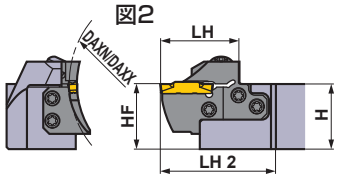

本図は右勝手(R)を示します。

シートサイズ	寸法 (mm) CW	DAXN	DAXX	CDX	タイプ	勝手 (R/L)	呼び記号 ホルダ	在庫	モジュラーブレード	在庫	図
E	2.39 2.50 2.74	40	50	12	モジュラー型	R	GYHR2020K00-M25R	●	GYM25RD-E12-040	●	3
						L	GYHL2020K00-M25L	●	GYM25LD-E12-040	●	3
					モジュラー型	R	GYHR2525M00-M25R	●	GYM25RD-E12-040	●	1
						L	GYHL2525M00-M25L	●	GYM25LD-E12-040	●	1
					モジュラー型	R	GYHR3225P00-M25R	●	GYM25RD-E12-040	●	2
						L	GYHL3225P00-M25L	●	GYM25LD-E12-040	●	2
					モジュラー型	R	GYHR3232P00-M25R	●	GYM25RD-E12-040	●	2
						L	GYHL3232P00-M25L	●	GYM25LD-E12-040	●	2
		50	60	12	モジュラー型	R	GYHR2020K00-M25R	●	GYM25RD-E12-050	●	3
						L	GYHL2020K00-M25L	●	GYM25LD-E12-050	●	3
					モジュラー型	R	GYHR2525M00-M25R	●	GYM25RD-E12-050	●	1
						L	GYHL2525M00-M25L	●	GYM25LD-E12-050	●	1
					モジュラー型	R	GYHR3225P00-M25R	●	GYM25RD-E12-050	●	2
						L	GYHL3225P00-M25L	●	GYM25LD-E12-050	●	2
					モジュラー型	R	GYHR3232P00-M25R	●	GYM25RD-E12-050	●	2
						L	GYHL3232P00-M25L	●	GYM25LD-E12-050	●	2
		60	75	12	モジュラー型	R	GYHR2020K00-M25R	●	GYM25RD-E12-060	●	3
						L	GYHL2020K00-M25L	●	GYM25LD-E12-060	●	3
					モジュラー型	R	GYHR2525M00-M25R	●	GYM25RD-E12-060	●	1
						L	GYHL2525M00-M25L	●	GYM25LD-E12-060	●	1
					モジュラー型	R	GYHR3225P00-M25R	●	GYM25RD-E12-060	●	2
						L	GYHL3225P00-M25L	●	GYM25LD-E12-060	●	2
					モジュラー型	R	GYHR3232P00-M25R	●	GYM25RD-E12-060	●	2
						L	GYHL3232P00-M25L	●	GYM25LD-E12-060	●	2
		75	100	12	モジュラー型	R	GYHR2020K00-M25R	●	GYM25RD-E12-075	●	3
						L	GYHL2020K00-M25L	●	GYM25LD-E12-075	●	3
					モジュラー型	R	GYHR2525M00-M25R	●	GYM25RD-E12-075	●	1
						L	GYHL2525M00-M25L	●	GYM25LD-E12-075	●	1
					モジュラー型	R	GYHR3225P00-M25R	●	GYM25RD-E12-075	●	2
						L	GYHL3225P00-M25L	●	GYM25LD-E12-075	●	2
					モジュラー型	R	GYHR3232P00-M25R	●	GYM25RD-E12-075	●	2
						L	GYHL3232P00-M25L	●	GYM25LD-E12-075	●	2

CW = 刃幅　DAXN = 最小端面溝加工径　DAXX = 最大端面溝加工径　CDX = 最大溝入れ深さ

＊1　表記した寸法は、基準インサートにおける値です。その他のインサートを装着した場合はLF、LH、LH 2、WFが異なることがあります。

●：標準在庫品

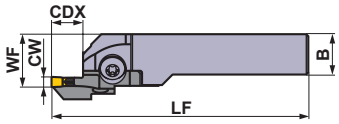

図3

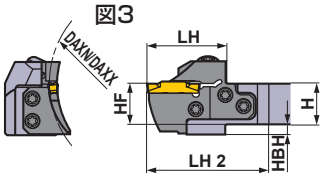

本図は右勝手(R)を示します。

＊ レンチ：①：クランプねじ用、②：モジュラーブレード止めねじ用

ホルダの対応部品

ホルダ	クランプねじ	モジュラーブレード止めねじ用 (5本)	レンチ ＊
GYHR/L2020K00-M25R/L	GY06013M (締付けトルク：6.0N·m)	TS55 (締付けトルク：5.0N·m)	①TKY30R ②TKY25D
GYHR/L2525M00-M25R/L			
GYHR/L3225P00-M25R/L			
GYHR/L3232P00-M25R/L			

寸法 (mm) ＊1								加工形態
H	B	LF	LH	LH 2	HF	WF	HBH	
20	20	125	39	60	20	26	5	R
20	20	125	39	60	20	26	5	
25	25	150	39	57	25	28	—	
25	25	150	39	57	25	28	—	
32	25	170	39	57	32	28	—	
32	25	170	39	57	32	28	—	
32	32	170	39	57	32	35	—	
32	32	170	39	57	32	35	—	
20	20	125	39	60	20	26	5	
20	20	125	39	60	20	26	5	
25	25	150	39	57	25	28	—	
25	25	150	39	57	25	28	—	
32	25	170	39	57	32	28	—	
32	25	170	39	57	32	28	—	
32	32	170	39	57	32	35	—	
32	32	170	39	57	32	35	—	
20	20	125	39	60	20	26	5	L
20	20	125	39	60	20	26	5	
25	25	150	39	57	25	28	—	
25	25	150	39	57	25	28	—	
32	25	170	39	57	32	28	—	
32	25	170	39	57	32	28	—	
32	32	170	39	57	32	35	—	
32	32	170	39	57	32	35	—	
20	20	125	39	60	20	26	5	
20	20	125	39	60	20	26	5	
25	25	150	39	57	25	28	—	
25	25	150	39	57	25	28	—	
32	25	170	39	57	32	28	—	
32	25	170	39	57	32	28	—	
32	32	170	39	57	32	35	—	
32	32	170	39	57	32	35	—	

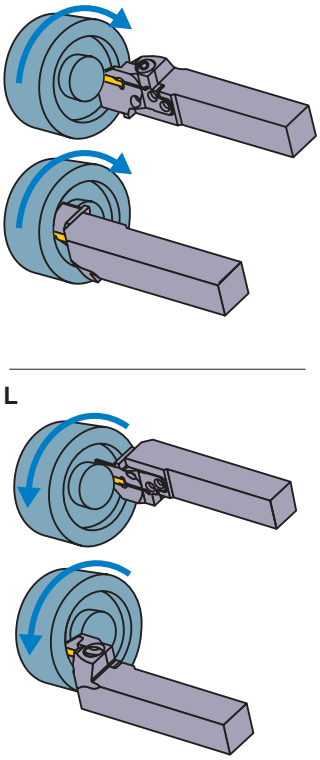

インサートの選択

シートサイズ	形状名
E	GY○○0239/0250/0274E○○○○-下記ブレーカ

溝入れ / 突切り加工用ブレーカ ➤ F011, F012

シートサイズ	CW \ ブレーカ	GU (軟鋼用)	GS (低送り)	GM (中送り)	GFGS (高硬度)
E	2.39mm	●	●	●	●
	2.50mm	●	●	●	●

多機能加工用ブレーカ ➤ F012, F013

シートサイズ	CW \ ブレーカ	MF (仕上げ)	MS (低送り)	MM (中送り)	BM (倣い)
					ボール形状
E	2.39mm	●			
	2.50mm	●	●	●	●
	2.74mm	●			

●：寸法掲載基準インサート

呼び記号の見方 ➤ F008, F009
切削条件 ➤ F110
使用上の注意点 ➤ F112

GY シリーズ [端面加工用]

4 00°ストレートホルダ

インサート	GY2M○○○○○○○○○○-GS/-GM	インサート	GY2G○○○○○○○○○○-MF
インサート	GY2M○○○○○○○○○○-GU	インサート	GY2M○○○○○○○○○○-MS
インサート	GY1M/1G○○○○○○○○○○-GM/-GFGS	インサート	GY2M○○○○○○○○○○-MM

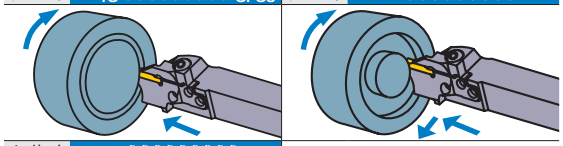

インサート GY2M○○○○○○○○○○-BM

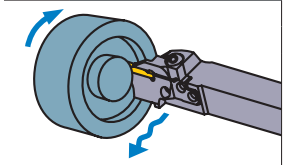

注1）モジュラーブレード、ホルダは別々にご注文ください。
注2）右勝手(R)のホルダには、右勝手(R)のモジュラーブレードを、
左勝手(L)のホルダには、左勝手(L)のモジュラーブレードをセットしてください。

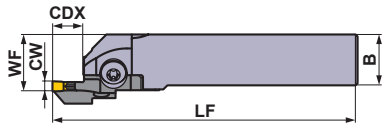

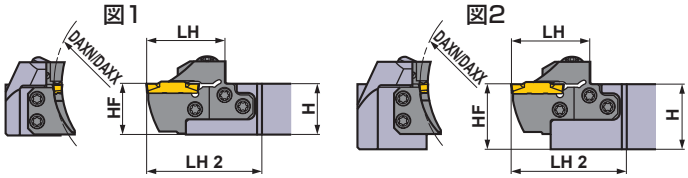

本図は右勝手(R)を示します。

シートサイズ	寸法 (mm) CW	DAXN	DAXX	CDX	タイプ	勝手 (R/L)	呼び記号 ホルダ	在庫	モジュラーブレード	在庫	図
E	2.39 2.50 2.74	100	150	12	モジュラー型	R	GYHR2020K00-M25R	●	GYM25RD-E12-100	●	3
						L	GYHL2020K00-M25L	●	GYM25LD-E12-100	●	3
					モジュラー型	R	GYHR2525M00-M25R	●	GYM25RD-E12-100	●	1
						L	GYHL2525M00-M25L	●	GYM25LD-E12-100	●	1
					モジュラー型	R	GYHR3225P00-M25R	●	GYM25RD-E12-100	●	2
						L	GYHL3225P00-M25L	●	GYM25LD-E12-100	●	2
					モジュラー型	R	GYHR3232P00-M25R	●	GYM25RD-E12-100	●	2
						L	GYHL3232P00-M25L	●	GYM25LD-E12-100	●	2
		135	200	12	モジュラー型	R	GYHR2020K00-M25R	●	GYM25RD-E12-135	●	3
						L	GYHL2020K00-M25L	●	GYM25LD-E12-135	●	3
					モジュラー型	R	GYHR2525M00-M25R	●	GYM25RD-E12-135	●	1
						L	GYHL2525M00-M25L	●	GYM25LD-E12-135	●	1
					モジュラー型	R	GYHR3225P00-M25R	●	GYM25RD-E12-135	●	2
						L	GYHL3225P00-M25L	●	GYM25LD-E12-135	●	2
					モジュラー型	R	GYHR3232P00-M25R	●	GYM25RD-E12-135	●	2
						L	GYHL3232P00-M25L	●	GYM25LD-E12-135	●	2
		180	250	12	モジュラー型	R	GYHR2020K00-M25R	●	GYM25RD-E12-180	●	3
						L	GYHL2020K00-M25L	●	GYM25LD-E12-180	●	3
					モジュラー型	R	GYHR2525M00-M25R	●	GYM25RD-E12-180	●	1
						L	GYHL2525M00-M25L	●	GYM25LD-E12-180	●	1
					モジュラー型	R	GYHR3225P00-M25R	●	GYM25RD-E12-180	●	2
						L	GYHL3225P00-M25L	●	GYM25LD-E12-180	●	2
					モジュラー型	R	GYHR3232P00-M25R	●	GYM25RD-E12-180	●	2
						L	GYHL3232P00-M25L	●	GYM25LD-E12-180	●	2

CW = 刃幅　DAXN = 最小端面溝加工径　DAXX = 最大端面溝加工径　CDX = 最大溝入れ深さ

＊1　表記した寸法は、基準インサートにおける値です。その他のインサートを装着した場合はLF、LH、LH 2、WFが異なることがあります。

●：標準在庫品

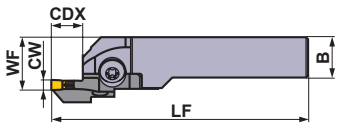

図3

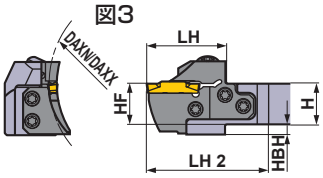

本図は右勝手(R)を示します。

＊ レンチ：①：クランプねじ用、②：モジュラーブレード止めねじ用

ホルダの対応部品

ホルダ	クランプねじ	モジュラーブレード止めねじ用 (5本)	レンチ ＊
GYHR/L2020K00-M25R/L	GY06013M (締付けトルク：6.0N·m)	TS55 (締付けトルク：5.0N·m)	①TKY30R ②TKY25D
GYHR/L2525M00-M25R/L			
GYHR/L3225P00-M25R/L			
GYHR/L3232P00-M25R/L			

寸法 (mm) ＊1								加工形態
H	B	LF	LH	LH 2	HF	WF	HBH	
20	20	125	39	60	20	26	5	R
20	20	125	39	60	20	26	5	
25	25	150	39	57	25	28	—	
25	25	150	39	57	25	28	—	
32	25	170	39	57	32	28	—	
32	25	170	39	57	32	28	—	
32	32	170	39	57	32	35	—	
32	32	170	39	57	32	35	—	
20	20	125	39	60	20	26	5	
20	20	125	39	60	20	26	5	
25	25	150	39	57	25	28	—	
25	25	150	39	57	25	28	—	
32	25	170	39	57	32	28	—	
32	25	170	39	57	32	28	—	
32	32	170	39	57	32	35	—	
32	32	170	39	57	32	35	—	
20	20	125	39	60	20	26	5	L
20	20	125	39	60	20	26	5	
25	25	150	39	57	25	28	—	
25	25	150	39	57	25	28	—	
32	25	170	39	57	32	28	—	
32	25	170	39	57	32	28	—	
32	32	170	39	57	32	35	—	
32	32	170	39	57	32	35	—	

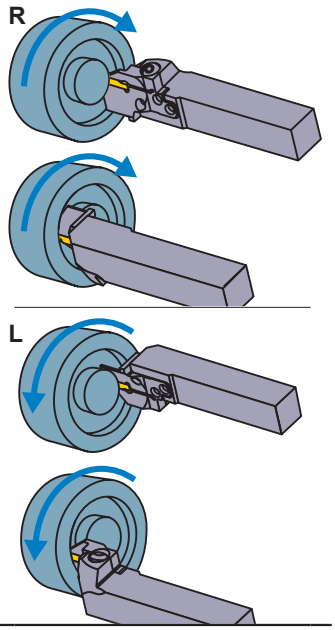

インサートの選択

シートサイズ	形状名
E	GY○○0239/0250/0274E○○○○-下記ブレーカ

溝入れ / 突切り加工用ブレーカ ➤ F011, F012

シートサイズ	CW \ ブレーカ	GU (軟鋼用)	GS (低送り)	GM (中送り)	GFGS (高硬度)
E	2.39mm	●	●	●	●
	2.50mm	●	●	●	●

多機能加工用ブレーカ ➤ F012, F013

シートサイズ	CW \ ブレーカ	MF (仕上げ)	MS (低送り)	MM (中送り)	BM (倣い)
					ボール形状
E	2.39mm	●			
	2.50mm	●	●	●	●
	2.74mm	●			

●：寸法掲載基準インサート

呼び記号の見方 ➤ F008, F009
切削条件 ➤ F110
使用上の注意点 ➤ F112

GY シリーズ [端面加工用]

4 00°ストレートホルダ

インサート	GY2M○○○○○○○○○○-GS/-GM	インサート	GY2G○○○○○○○○○○-MF
インサート	GY2M○○○○○○○○○○-GU	インサート	GY2M○○○○○○○○○○-MS
インサート	GY1M/1G○○○○○○○○○○-GM/-GFGS	インサート	GY2M○○○○○○○○○○-MM
インサート	GY2M○○○○○○○○○○-BM		

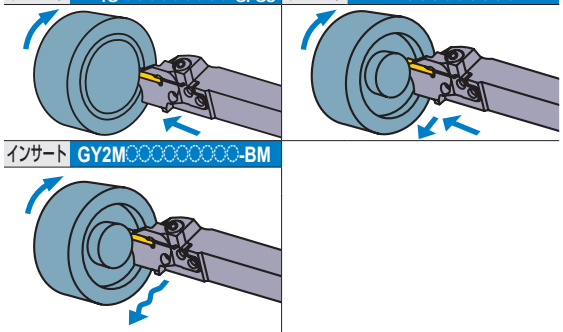

注1）モジュラーブレード、ホルダは別々にご注文ください。
注2）右勝手(R)のホルダには、右勝手(R)のモジュラーブレードを、
左勝手(L)のホルダには、左勝手(L)のモジュラーブレードをセットしてください。

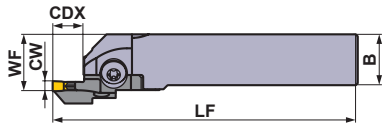

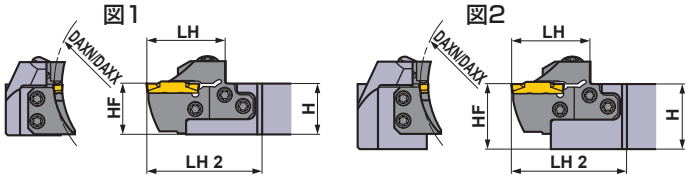

本図は右勝手(R)を示します。

シートサイズ	寸法 (mm) CW	DAXN	DAXX	CDX	タイプ	勝手 (R/L)	呼び記号 ホルダ	在庫	モジュラーブレード	在庫	図
F	3.00 3.18 3.24	35	40	12	モジュラー型	R	GYHR2020K00-M25R	●	GYM25RD-F12-035	●	3
						L	GYHL2020K00-M25L	●	GYM25LD-F12-035	●	3
					モジュラー型	R	GYHR2525M00-M25R	●	GYM25RD-F12-035	●	1
						L	GYHL2525M00-M25L	●	GYM25LD-F12-035	●	1
					モジュラー型	R	GYHR3225P00-M25R	●	GYM25RD-F12-035	●	2
						L	GYHL3225P00-M25L	●	GYM25LD-F12-035	●	2
					モジュラー型	R	GYHR3232P00-M25R	●	GYM25RD-F12-035	●	2
						L	GYHL3232P00-M25L	●	GYM25LD-F12-035	●	2
		40	50	12	モジュラー型	R	GYHR2020K00-M25R	●	GYM25RD-F12-040	●	3
						L	GYHL2020K00-M25L	●	GYM25LD-F12-040	●	3
					モジュラー型	R	GYHR2525M00-M25R	●	GYM25RD-F12-040	●	1
						L	GYHL2525M00-M25L	●	GYM25LD-F12-040	●	1
					モジュラー型	R	GYHR3225P00-M25R	●	GYM25RD-F12-040	●	2
						L	GYHL3225P00-M25L	●	GYM25LD-F12-040	●	2
					モジュラー型	R	GYHR3232P00-M25R	●	GYM25RD-F12-040	●	2
						L	GYHL3232P00-M25L	●	GYM25LD-F12-040	●	2
		50	60	12	モジュラー型	R	GYHR2020K00-M25R	●	GYM25RD-F12-050	●	3
						L	GYHL2020K00-M25L	●	GYM25LD-F12-050	●	3
					モジュラー型	R	GYHR2525M00-M25R	●	GYM25RD-F12-050	●	1
						L	GYHL2525M00-M25L	●	GYM25LD-F12-050	●	1
					モジュラー型	R	GYHR3225P00-M25R	●	GYM25RD-F12-050	●	2
						L	GYHL3225P00-M25L	●	GYM25LD-F12-050	●	2
					モジュラー型	R	GYHR3232P00-M25R	●	GYM25RD-F12-050	●	2
						L	GYHL3232P00-M25L	●	GYM25LD-F12-050	●	2

CW = 刃幅　DAXN = 最小端面溝加工径　DAXX = 最大端面溝加工径　CDX = 最大溝入れ深さ

＊1　表記した寸法は、基準インサートにおける値です。その他のインサートを装着した場合はLF、LH、LH 2、WFが異なることがあります。

●：標準在庫品

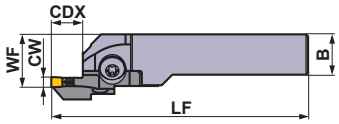

図3

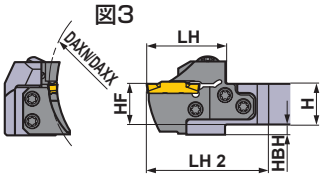

本図は右勝手(R)を示します。

＊ レンチ：①：クランプねじ用、②：モジュラーブレード止めねじ用

ホルダの対応部品

ホルダ	クランプねじ	モジュラーブレード止めねじ用 (5本)	レンチ ＊
GYHR/L2020K00-M25R/L	GY06013M (締付けトルク：6.0N·m)	TS55 (締付けトルク：5.0N·m)	①TKY30R ②TKY25D
GYHR/L2525M00-M25R/L			
GYHR/L3225P00-M25R/L			
GYHR/L3232P00-M25R/L			

寸法 (mm) ＊1								加工形態
H	B	LF	LH	LH 2	HF	WF	HBH	
20	20	125	39	60	20	26	5	R
20	20	125	39	60	20	26	5	
25	25	150	39	57	25	28	—	
25	25	150	39	57	25	28	—	
32	25	170	39	57	32	28	—	
32	25	170	39	57	32	28	—	
32	32	170	39	57	32	35	—	
32	32	170	39	57	32	35	—	
20	20	125	39	60	20	26	5	
20	20	125	39	60	20	26	5	
25	25	150	39	57	25	28	—	
25	25	150	39	57	25	28	—	
32	25	170	39	57	32	28	—	
32	25	170	39	57	32	28	—	
32	32	170	39	57	32	35	—	
32	32	170	39	57	32	35	—	
20	20	125	39	60	20	26	5	L
20	20	125	39	60	20	26	5	
25	25	150	39	57	25	28	—	
25	25	150	39	57	25	28	—	
32	25	170	39	57	32	28	—	
32	25	170	39	57	32	28	—	
32	32	170	39	57	32	35	—	
32	32	170	39	57	32	35	—	

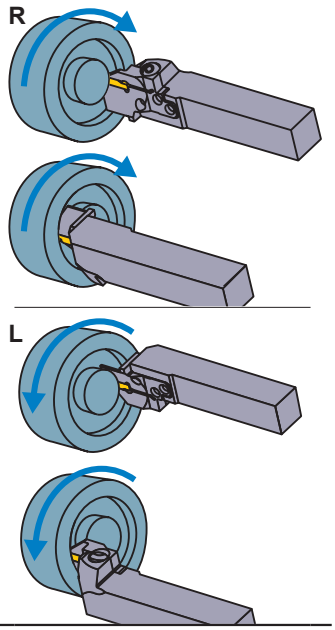

インサートの選択

シートサイズ	形状名
F	GY○○0300/0318/0324F○○○○-下記ブレーカ

溝入れ / 突切り加工用ブレーカ ➤ F011, F012

シートサイズ	CW \ ブレーカ	GU (軟鋼用)	GS (低送り)	GM (中送り)	GFGS (高硬度)
F	3.00mm	●	●	●	●
	3.18mm	●	●	●	●

多機能加工用ブレーカ ➤ F012, F013

シートサイズ	CW \ ブレーカ	MF (仕上げ)	MS (低送り)	MM (中送り)	BM (倣い)
					ボール形状
F	3.00mm				●
	RE 0.2	●	●	●	
	RE 0.4	●	●	●	
	RE 0.8			●	
	3.18mm				●
	RE 0.2	●			
	RE 0.4	●			
	3.24mm	●			

● ：寸法掲載基準インサート

呼び記号の見方 ➤ F008, F009
切削条件 ➤ F110
使用上の注意点 ➤ F112

GY シリーズ [端面加工用]

4 00°ストレートホルダ

インサート	GY2M○○○○○○○○○○-GS/GM	インサート	GY2G○○○○○○○○○○-MF
インサート	GY2M○○○○○○○○○○-GU	インサート	GY2M○○○○○○○○○○-MS
インサート	GY1M/1G○○○○○○○○○○-GM/GFGS	インサート	GY2M○○○○○○○○○○-MM

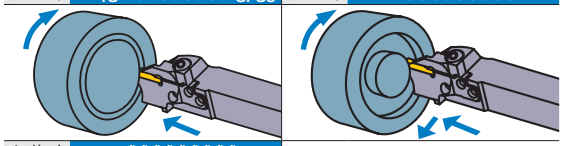

インサート GY2M○○○○○○○○○○-BM

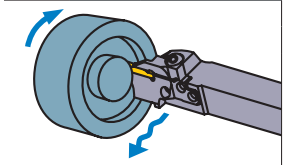

注1）モジュラーブレード、ホルダは別々にご注文ください。
注2）右勝手(R)のホルダには、右勝手(R)のモジュラーブレードを、
左勝手(L)のホルダには、左勝手(L)のモジュラーブレードをセットしてください。

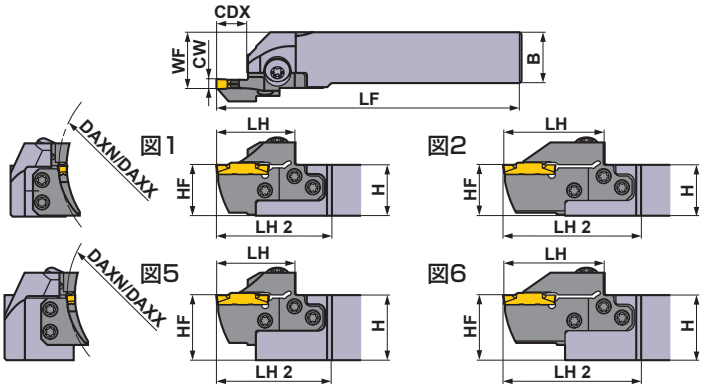

本図は右勝手(R)を示します。

シートサイズ	寸法 (mm) CW	DAXN	DAXX	CDX	タイプ	勝手 (R/L)	呼び記号 ホルダ	在庫	モジュラーブレード	在庫	図
F	3.00 3.18 3.24	60	75	12	モジュラー型	R	GYHR2020K00-M25R	●	GYM25RD-F12-060	●	3
						L	GYHL2020K00-M25L	●	GYM25LD-F12-060	●	3
					モジュラー型	R	GYHR2525M00-M25R	●	GYM25RD-F12-060	●	1
						L	GYHL2525M00-M25L	●	GYM25LD-F12-060	●	1
					モジュラー型	R	GYHR3225P00-M25R	●	GYM25RD-F12-060	●	5
						L	GYHL3225P00-M25L	●	GYM25LD-F12-060	●	5
					モジュラー型	R	GYHR3232P00-M25R	●	GYM25RD-F12-060	●	5
						L	GYHL3232P00-M25L	●	GYM25LD-F12-060	●	5
				20 *2	モジュラー型	R	GYHR2020K00-M25R	●	GYM25RD-F20-060	●	4
						L	GYHL2020K00-M25L	●	GYM25LD-F20-060	●	4
					モジュラー型	R	GYHR2525M00-M25R	●	GYM25RD-F20-060	●	2
						L	GYHL2525M00-M25L	●	GYM25LD-F20-060	●	2
					モジュラー型	R	GYHR3225P00-M25R	●	GYM25RD-F20-060	●	6
						L	GYHL3225P00-M25L	●	GYM25LD-F20-060	●	6
					モジュラー型	R	GYHR3232P00-M25R	●	GYM25RD-F20-060	●	6
						L	GYHL3232P00-M25L	●	GYM25LD-F20-060	●	6
		75	100	12	モジュラー型	R	GYHR2020K00-M25R	●	GYM25RD-F12-075	●	3
						L	GYHL2020K00-M25L	●	GYM25LD-F12-075	●	3
					モジュラー型	R	GYHR2525M00-M25R	●	GYM25RD-F12-075	●	1
						L	GYHL2525M00-M25L	●	GYM25LD-F12-075	●	1
					モジュラー型	R	GYHR3225P00-M25R	●	GYM25RD-F12-075	●	5
						L	GYHL3225P00-M25L	●	GYM25LD-F12-075	●	5
					モジュラー型	R	GYHR3232P00-M25R	●	GYM25RD-F12-075	●	5
						L	GYHL3232P00-M25L	●	GYM25LD-F12-075	●	5
				20 *2	モジュラー型	R	GYHR2020K00-M25R	●	GYM25RD-F20-075	●	4
						L	GYHL2020K00-M25L	●	GYM25LD-F20-075	●	4
					モジュラー型	R	GYHR2525M00-M25R	●	GYM25RD-F20-075	●	2
						L	GYHL2525M00-M25L	●	GYM25LD-F20-075	●	2
					モジュラー型	R	GYHR3225P00-M25R	●	GYM25RD-F20-075	●	6
						L	GYHL3225P00-M25L	●	GYM25LD-F20-075	●	6
					モジュラー型	R	GYHR3232P00-M25R	●	GYM25RD-F20-075	●	6
						L	GYHL3232P00-M25L	●	GYM25LD-F20-075	●	6

CW = 刃幅　DAXN = 最小端面溝加工径　DAXX = 最大端面溝加工径　CDX = 最大溝入れ深さ

*1　表記した寸法は、基準インサートにおける値です。その他のインサートを装着した場合はLF、LH、LH 2、WFが異なることがあります。
*2　表記した最大溝入れ深さCDXは、使用するインサートにより異なります。F011−F013ページのインサート寸法CDXをご参照ください。

●：標準在庫品

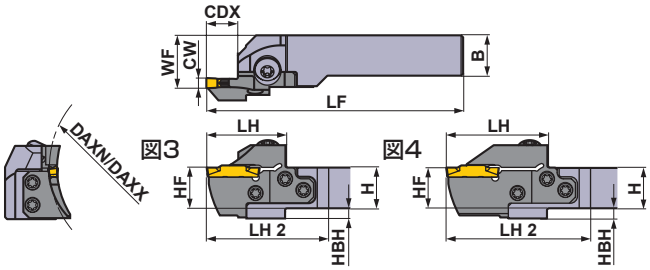

本図は右勝手(R)を示します。

＊ レンチ：①：クランプねじ用、②：モジュラーブレード止めねじ用

ホルダの対応部品

ホルダ	クランプねじ	モジュラーブレード止めねじ用 (5本)	レンチ ＊
GYHR/L2020K00-M25R/L	GY06013M (締付けトルク：6.0N·m)	TS55 (締付けトルク：5.0N·m)	①TKY30R ②TKY25D
GYHR/L2525M00-M25R/L			
GYHR/L3225P00-M25R/L			
GYHR/L3232P00-M25R/L			

寸法 (mm) ＊1								加工形態
H	B	LF	LH	LH 2	HF	WF	HBH	
20	20	125	39	60	20	26	5	R
20	20	125	39	60	20	26	5	
25	25	150	39	57	25	28	—	
25	25	150	39	57	25	28	—	
32	25	170	39	57	32	28	—	
32	25	170	39	57	32	28	—	
32	32	170	39	57	32	35	—	
32	32	170	39	57	32	35	—	
20	20	131	45	66	20	26	5	
20	20	131	45	66	20	26	5	
25	25	156	45	63	25	28	—	
25	25	156	45	63	25	28	—	
32	25	176	45	63	32	28	—	
32	25	176	45	63	32	28	—	
32	32	176	45	63	32	35	—	
32	32	176	45	63	32	35	—	
20	20	125	39	60	20	26	5	L
20	20	125	39	60	20	26	5	
25	25	150	39	57	25	28	—	
25	25	150	39	57	25	28	—	
32	25	170	39	57	32	28	—	
32	25	170	39	57	32	28	—	
32	32	170	39	57	32	35	—	
32	32	170	39	57	32	35	—	
20	20	131	45	66	20	26	5	
20	20	131	45	66	20	26	5	
25	25	156	45	63	25	28	—	
25	25	156	45	63	25	28	—	
32	25	176	45	63	32	28	—	
32	25	176	45	63	32	28	—	
32	32	176	45	63	32	35	—	
32	32	176	45	63	32	35	—	

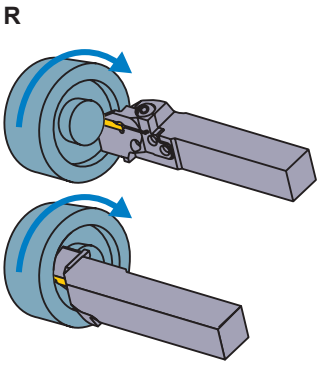

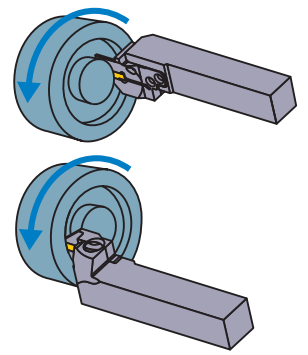

インサートの選択

シートサイズ	形状名
F	GY○○0300/0318/0324F○○○○-下記ブレーカ

溝入れ / 突切り加工用ブレーカ ➤ F011, F012

シートサイズ	CW ＼ ブレーカ	GU (軟鋼用)	GS (低送り)	GM (中送り)	GFGS (高硬度)
F	3.00mm	●	●	●	●
	3.18mm	●	●	●	●

多機能加工用ブレーカ ➤ F012, F013

シートサイズ	CW ＼ ブレーカ	MF (仕上げ)	MS (低送り)	MM (中送り)	BM (倣い)
					ボール形状
F	3.00mm				●
	RE 0.2	●	●	●	
	RE 0.4	●	●	●	
	RE 0.8			●	
	3.18mm				●
	RE 0.2	●			
	RE 0.4	●			
	3.24mm	●			

● ：寸法掲載基準インサート

呼び記号の見方 ➤ F008, F009
切削条件 ➤ F110
使用上の注意点 ➤ F112

GY シリーズ [端面加工用]

4 00°ストレートホルダ

インサート	GY2M○○○○○○○○○○-GS/GM	インサート	GY2G○○○○○○○○○○-MF
インサート	GY2M○○○○○○○○○○-GU	インサート	GY2M○○○○○○○○○○-MS
インサート	GY1M/1G○○○○○○○○○○-GM/GFGS	インサート	GY2M○○○○○○○○○○-MM

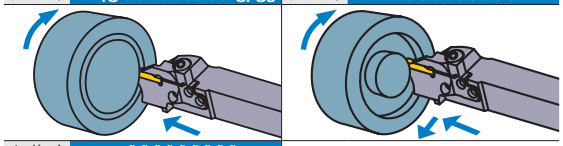

インサート GY2M○○○○○○○○○○-BM

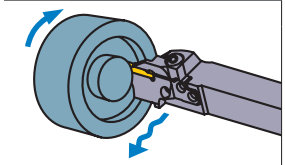

注1）モジュラーブレード、ホルダは別々にご注文ください。
注2）右勝手(R)のホルダには、右勝手(R)のモジュラーブレードを、
左勝手(L)のホルダには、左勝手(L)のモジュラーブレードをセットしてください。

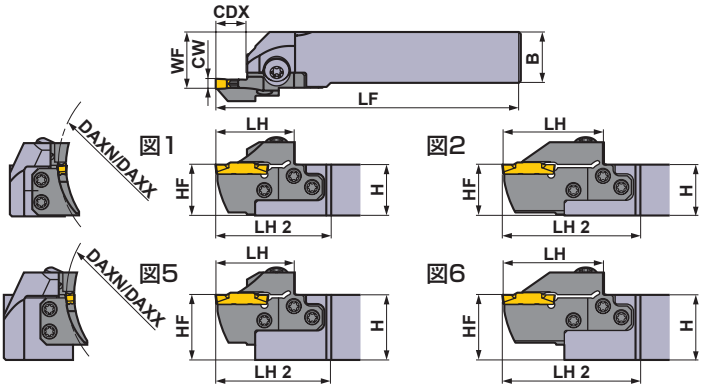

本図は右勝手(R)を示します。

シートサイズ	寸法 (mm) CW	DAXN	DAXX	CDX	タイプ	勝手 (R/L)	呼び記号 ホルダ	在庫	モジュラーブレード	在庫	図
F	3.00 3.18 3.24	100	150	12	モジュラー型	R	GYHR2020K00-M25R	●	GYM25RD-F12-100	●	3
						L	GYHL2020K00-M25L	●	GYM25LD-F12-100	●	3
					モジュラー型	R	GYHR2525M00-M25R	●	GYM25RD-F12-100	●	1
						L	GYHL2525M00-M25L	●	GYM25LD-F12-100	●	1
					モジュラー型	R	GYHR3225P00-M25R	●	GYM25RD-F12-100	●	5
						L	GYHL3225P00-M25L	●	GYM25LD-F12-100	●	5
					モジュラー型	R	GYHR3232P00-M25R	●	GYM25RD-F12-100	●	5
						L	GYHL3232P00-M25L	●	GYM25LD-F12-100	●	5
				20 *2	モジュラー型	R	GYHR2020K00-M25R	●	GYM25RD-F20-100	●	4
						L	GYHL2020K00-M25L	●	GYM25LD-F20-100	●	4
					モジュラー型	R	GYHR2525M00-M25R	●	GYM25RD-F20-100	●	2
						L	GYHL2525M00-M25L	●	GYM25LD-F20-100	●	2
					モジュラー型	R	GYHR3225P00-M25R	●	GYM25RD-F20-100	●	6
						L	GYHL3225P00-M25L	●	GYM25LD-F20-100	●	6
					モジュラー型	R	GYHR3232P00-M25R	●	GYM25RD-F20-100	●	6
						L	GYHL3232P00-M25L	●	GYM25LD-F20-100	●	6
		135	200	12	モジュラー型	R	GYHR2020K00-M25R	●	GYM25RD-F12-135	●	3
						L	GYHL2020K00-M25L	●	GYM25LD-F12-135	●	3
					モジュラー型	R	GYHR2525M00-M25R	●	GYM25RD-F12-135	●	1
						L	GYHL2525M00-M25L	●	GYM25LD-F12-135	●	1
					モジュラー型	R	GYHR3225P00-M25R	●	GYM25RD-F12-135	●	5
						L	GYHL3225P00-M25L	●	GYM25LD-F12-135	●	5
					モジュラー型	R	GYHR3232P00-M25R	●	GYM25RD-F12-135	●	5
						L	GYHL3232P00-M25L	●	GYM25LD-F12-135	●	5
				20 *2	モジュラー型	R	GYHR2020K00-M25R	●	GYM25RD-F20-135	●	4
						L	GYHL2020K00-M25L	●	GYM25LD-F20-135	●	4
					モジュラー型	R	GYHR2525M00-M25R	●	GYM25RD-F20-135	●	2
						L	GYHL2525M00-M25L	●	GYM25LD-F20-135	●	2
					モジュラー型	R	GYHR3225P00-M25R	●	GYM25RD-F20-135	●	6
						L	GYHL3225P00-M25L	●	GYM25LD-F20-135	●	6
					モジュラー型	R	GYHR3232P00-M25R	●	GYM25RD-F20-135	●	6
						L	GYHL3232P00-M25L	●	GYM25LD-F20-135	●	6

CW = 刃幅　DAXN = 最小端面溝加工径　DAXX = 最大端面溝加工径　CDX = 最大溝入れ深さ

*1　表記した寸法は、基準インサートにおける値です。その他のインサートを装着した場合はLF、LH、LH 2、WFが異なることがあります。
*2　表記した最大溝入れ深さCDXは、使用するインサートにより異なります。F011−F013ページのインサート寸法CDXをご参照ください。

●：標準在庫品

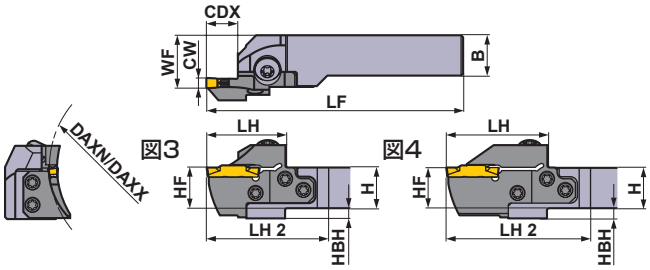

本図は右勝手(R)を示します。

＊ レンチ：①：クランプねじ用、②：モジュラーブレード止めねじ用

ホルダの対応部品

ホルダ	クランプねじ	モジュラーブレード止めねじ用 (5本)	レンチ ＊
GYHR/L2020K00-M25R/L	GY06013M (締付けトルク：6.0N·m)	TS55 (締付けトルク：5.0N·m)	①TKY30R ②TKY25D
GYHR/L2525M00-M25R/L			
GYHR/L3225P00-M25R/L			
GYHR/L3232P00-M25R/L			

寸法 (mm) ＊1								加工形態
H	B	LF	LH	LH 2	HF	WF	HBH	
20	20	125	39	60	20	26	5	R
20	20	125	39	60	20	26	5	
25	25	150	39	57	25	28	—	
25	25	150	39	57	25	28	—	
32	25	170	39	57	32	28	—	
32	25	170	39	57	32	28	—	
32	32	170	39	57	32	35	—	
32	32	170	39	57	32	35	—	
20	20	131	45	66	20	26	5	
20	20	131	45	66	20	26	5	
25	25	156	45	63	25	28	—	
25	25	156	45	63	25	28	—	
32	25	176	45	63	32	28	—	
32	25	176	45	63	32	28	—	
32	32	176	45	63	32	35	—	
32	32	176	45	63	32	35	—	
20	20	125	39	60	20	26	5	L
20	20	125	39	60	20	26	5	
25	25	150	39	57	25	28	—	
25	25	150	39	57	25	28	—	
32	25	170	39	57	32	28	—	
32	25	170	39	57	32	28	—	
32	32	170	39	57	32	35	—	
32	32	170	39	57	32	35	—	
20	20	131	45	66	20	26	5	
20	20	131	45	66	20	26	5	
25	25	156	45	63	25	28	—	
25	25	156	45	63	25	28	—	
32	25	176	45	63	32	28	—	
32	25	176	45	63	32	28	—	
32	32	176	45	63	32	35	—	
32	32	176	45	63	32	35	—	

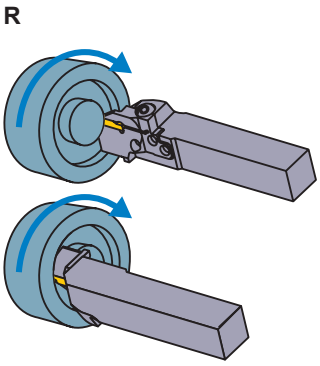

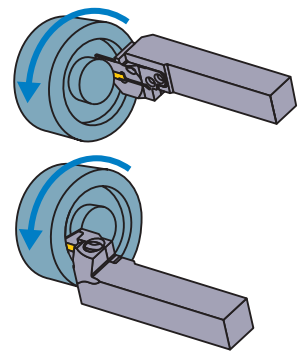

インサートの選択

シートサイズ	形状名
F	GY○○0300/0318/0324F○○○○-下記ブレーカ

溝入れ / 突切り加工用ブレーカ ➤ F011, F012

シートサイズ	CW \ ブレーカ	GU (軟鋼用)	GS (低送り)	GM (中送り)	GFGS (高硬度)
F	3.00mm	●	●	●	●
	3.18mm	●	●	●	●

多機能加工用ブレーカ ➤ F012, F013

シートサイズ	CW \ ブレーカ	MF (仕上げ)	MS (低送り)	MM (中送り)	BM (倣い)
					ボール形状
F	3.00mm				●
	RE 0.2	●	●	●	
	RE 0.4	●	●	●	
	RE 0.8			●	
	3.18mm				●
	RE 0.2	●			
	RE 0.4	●			
	3.24mm	●			

● ：寸法掲載基準インサート

呼び記号の見方 ➤ F008, F009
切削条件 ➤ F110
使用上の注意点 ➤ F112

GY シリーズ [端面加工用]

4 00°ストレートホルダ

インサート	GY2M○○○○○○○○○○-GS/GM	インサート	GY2G○○○○○○○○○○-MF
インサート	GY2M○○○○○○○○○○-GU	インサート	GY2M○○○○○○○○○○-MS
インサート	GY1M/1G○○○○○○○○○○-GM/GFGS	インサート	GY2M○○○○○○○○○○-MM

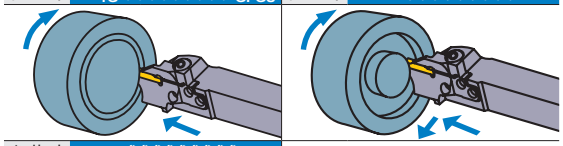

インサート GY2M○○○○○○○○○○-BM

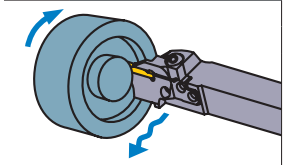

注1）モジュラーブレード、ホルダは別々にご注文ください。
注2）右勝手(R)のホルダには、右勝手(R)のモジュラーブレードを、
左勝手(L)のホルダには、左勝手(L)のモジュラーブレードをセットしてください。

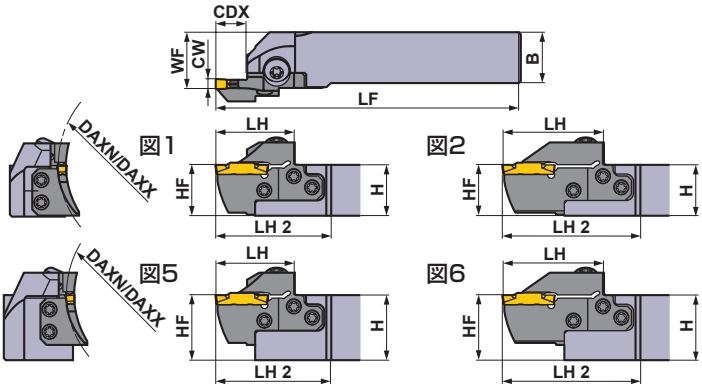

本図は右勝手(R)を示します。

シートサイズ	寸法 (mm) CW	DAXN	DAXX	CDX	タイプ	勝手 (R/L)	呼び記号 ホルダ	在庫	モジュラーブレード	在庫	図
F	3.00 3.18 3.24	180	250	12	モジュラー型	R	GYHR2020K00-M25R	●	GYM25RD-F12-180	●	3
						L	GYHL2020K00-M25L	●	GYM25LD-F12-180	●	3
					モジュラー型	R	GYHR2525M00-M25R	●	GYM25RD-F12-180	●	1
						L	GYHL2525M00-M25L	●	GYM25LD-F12-180	●	1
					モジュラー型	R	GYHR3225P00-M25R	●	GYM25RD-F12-180	●	5
						L	GYHL3225P00-M25L	●	GYM25LD-F12-180	●	5
					モジュラー型	R	GYHR3232P00-M25R	●	GYM25RD-F12-180	●	5
						L	GYHL3232P00-M25L	●	GYM25LD-F12-180	●	5
				20 *2	モジュラー型	R	GYHR2020K00-M25R	●	GYM25RD-F20-180	●	4
						L	GYHL2020K00-M25L	●	GYM25LD-F20-180	●	4
					モジュラー型	R	GYHR2525M00-M25R	●	GYM25RD-F20-180	●	2
						L	GYHL2525M00-M25L	●	GYM25LD-F20-180	●	2
					モジュラー型	R	GYHR3225P00-M25R	●	GYM25RD-F20-180	●	6
						L	GYHL3225P00-M25L	●	GYM25LD-F20-180	●	6
					モジュラー型	R	GYHR3232P00-M25R	●	GYM25RD-F20-180	●	6
						L	GYHL3232P00-M25L	●	GYM25LD-F20-180	●	6
		225	999	12	モジュラー型	R	GYHR2020K00-M25R	●	GYM25RD-F12-225	●	3
						L	GYHL2020K00-M25L	●	GYM25LD-F12-225	●	3
					モジュラー型	R	GYHR2525M00-M25R	●	GYM25RD-F12-225	●	1
						L	GYHL2525M00-M25L	●	GYM25LD-F12-225	●	1
					モジュラー型	R	GYHR3225P00-M25R	●	GYM25RD-F12-225	●	5
						L	GYHL3225P00-M25L	●	GYM25LD-F12-225	●	5
					モジュラー型	R	GYHR3232P00-M25R	●	GYM25RD-F12-225	●	5
						L	GYHL3232P00-M25L	●	GYM25LD-F12-225	●	5
				20 *2	モジュラー型	R	GYHR2020K00-M25R	●	GYM25RD-F20-225	●	4
						L	GYHL2020K00-M25L	●	GYM25LD-F20-225	●	4
					モジュラー型	R	GYHR2525M00-M25R	●	GYM25RD-F20-225	●	2
						L	GYHL2525M00-M25L	●	GYM25LD-F20-225	●	2
					モジュラー型	R	GYHR3225P00-M25R	●	GYM25RD-F20-225	●	6
						L	GYHL3225P00-M25L	●	GYM25LD-F20-225	●	6
					モジュラー型	R	GYHR3232P00-M25R	●	GYM25RD-F20-225	●	6
						L	GYHL3232P00-M25L	●	GYM25LD-F20-225	●	6

CW = 刃幅　DAXN = 最小端面溝加工径　DAXX = 最大端面溝加工径　CDX = 最大溝入れ深さ

*1　表記した寸法は、基準インサートにおける値です。その他のインサートを装着した場合はLF、LH、LH 2、WFが異なることがあります。
*2　表記した最大溝入れ深さCDXは、使用するインサートにより異なります。F011−F013ページのインサート寸法CDXをご参照ください。

●：標準在庫品

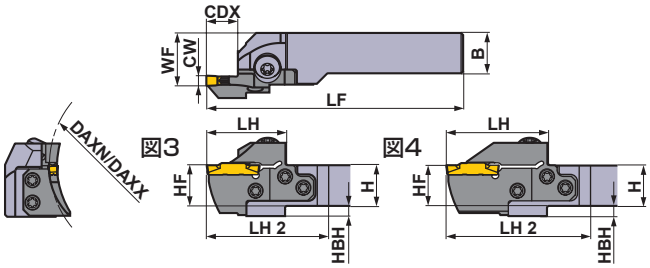

本図は右勝手(R)を示します。

＊ レンチ：①：クランプねじ用、②：モジュラーブレード止めねじ用

ホルダの対応部品

ホルダ	クランプねじ	モジュラーブレード止めねじ用 (5本)	レンチ ＊
GYHR/L2020K00-M25R/L	GY06013M (締付けトルク：6.0N·m)	TS55 (締付けトルク：5.0N·m)	①TKY30R ②TKY25D
GYHR/L2525M00-M25R/L			
GYHR/L3225P00-M25R/L			
GYHR/L3232P00-M25R/L			

寸法 (mm) ＊1								加工形態
H	B	LF	LH	LH 2	HF	WF	HBH	
20	20	125	39	60	20	26	5	R
20	20	125	39	60	20	26	5	
25	25	150	39	57	25	28	—	
25	25	150	39	57	25	28	—	
32	25	170	39	57	32	28	—	
32	25	170	39	57	32	28	—	
32	32	170	39	57	32	35	—	
32	32	170	39	57	32	35	—	
20	20	131	45	66	20	26	5	
20	20	131	45	66	20	26	5	
25	25	156	45	63	25	28	—	
25	25	156	45	63	25	28	—	
32	25	176	45	63	32	28	—	
32	25	176	45	63	32	28	—	
32	32	176	45	63	32	35	—	
32	32	176	45	63	32	35	—	
20	20	125	39	60	20	26	5	L
20	20	125	39	60	20	26	5	
25	25	150	39	57	25	28	—	
25	25	150	39	57	25	28	—	
32	25	170	39	57	32	28	—	
32	25	170	39	57	32	28	—	
32	32	170	39	57	32	35	—	
32	32	170	39	57	32	35	—	
20	20	131	45	66	20	26	5	
20	20	131	45	66	20	26	5	
25	25	156	45	63	25	28	—	
25	25	156	45	63	25	28	—	
32	25	176	45	63	32	28	—	
32	25	176	45	63	32	28	—	
32	32	176	45	63	32	35	—	
32	32	176	45	63	32	35	—	

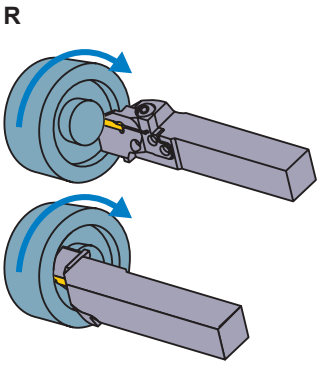

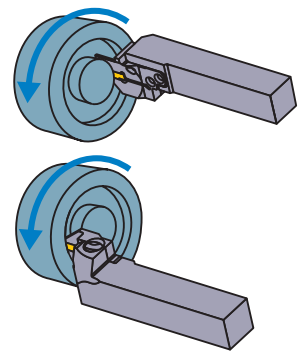

インサートの選択

シートサイズ	形状名
F	GY○○0300/0318/0324F○○○○-下記ブレーカ

溝入れ / 突切り加工用ブレーカ ➤ F011, F012

シートサイズ	CW \ ブレーカ	GU (軟鋼用)	GS (低送り)	GM (中送り)	GFGS (高硬度)
F	3.00mm	●	●	●	●
	3.18mm	●	●	●	●

多機能加工用ブレーカ ➤ F012, F013

シートサイズ	CW \ ブレーカ	MF (仕上げ)	MS (低送り)	MM (中送り)	BM (倣い)
					ボール形状
F	3.00mm				●
	RE 0.2	●	●	●	
	RE 0.4	●	●	●	
	RE 0.8			●	
	3.18mm				●
	RE 0.2	●			
	RE 0.4	●			
	3.24mm	●			

● ：寸法掲載基準インサート

呼び記号の見方 ➤ F008, F009
切削条件 ➤ F110
使用上の注意点 ➤ F112

GY シリーズ [端面加工用]

4 00°ストレートホルダ

インサート	GY2M○○○○○○○○○○-GS/GM	インサート	GY2G○○○○○○○○○○-MF
インサート	GY2M○○○○○○○○○○-GU	インサート	GY2M○○○○○○○○○○-MS
インサート	GY1M/1G○○○○○○○○○○-GM/GFGS	インサート	GY2M○○○○○○○○○○-MM

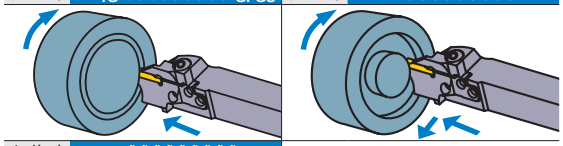

インサート GY2M○○○○○○○○○○-BM

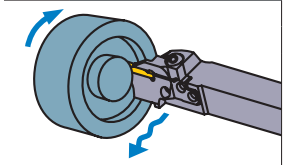

注1）モジュラーブレード、ホルダは別々にご注文ください。
注2）右勝手(R)のホルダには、右勝手(R)のモジュラーブレードを、
左勝手(L)のホルダには、左勝手(L)のモジュラーブレードをセットしてください。

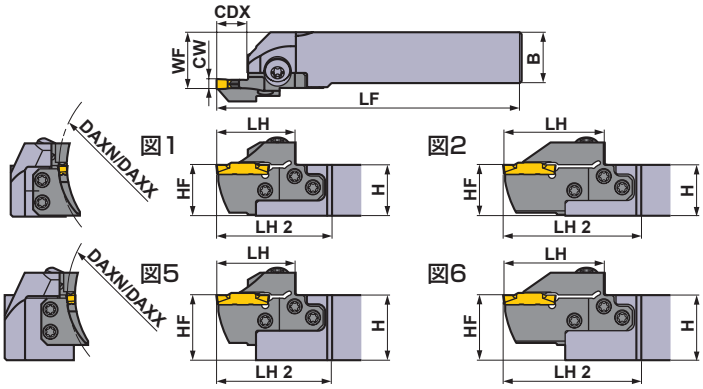

本図は右勝手(R)を示します。

シートサイズ	寸法 (mm) CW	DAXN	DAXX	CDX	タイプ	勝手 (R/L)	呼び記号 ホルダ	在庫	モジュラーブレード	在庫	図
G	4.00 4.24	40	50	14	モジュラー型	R	GYHR2020K00-M25R	●	GYM25RD-G14-040	●	3
						L	GYHL2020K00-M25L	●	GYM25LD-G14-040	●	3
					モジュラー型	R	GYHR2525M00-M25R	●	GYM25RD-G14-040	●	1
						L	GYHL2525M00-M25L	●	GYM25LD-G14-040	●	1
					モジュラー型	R	GYHR3225P00-M25R	●	GYM25RD-G14-040	●	5
						L	GYHL3225P00-M25L	●	GYM25LD-G14-040	●	5
					モジュラー型	R	GYHR3232P00-M25R	●	GYM25RD-G14-040	●	5
						L	GYHL3232P00-M25L	●	GYM25LD-G14-040	●	5
		50	60	14	モジュラー型	R	GYHR2020K00-M25R	●	GYM25RD-G14-050	●	3
						L	GYHL2020K00-M25L	●	GYM25LD-G14-050	●	3
					モジュラー型	R	GYHR2525M00-M25R	●	GYM25RD-G14-050	●	1
						L	GYHL2525M00-M25L	●	GYM25LD-G14-050	●	1
					モジュラー型	R	GYHR3225P00-M25R	●	GYM25RD-G14-050	●	5
						L	GYHL3225P00-M25L	●	GYM25LD-G14-050	●	5
					モジュラー型	R	GYHR3232P00-M25R	●	GYM25RD-G14-050	●	5
						L	GYHL3232P00-M25L	●	GYM25LD-G14-050	●	5
		60	85	14	モジュラー型	R	GYHR2020K00-M25R	●	GYM25RD-G14-060	●	3
						L	GYHL2020K00-M25L	●	GYM25LD-G14-060	●	3
					モジュラー型	R	GYHR2525M00-M25R	●	GYM25RD-G14-060	●	1
						L	GYHL2525M00-M25L	●	GYM25LD-G14-060	●	1
					モジュラー型	R	GYHR3225P00-M25R	●	GYM25RD-G14-060	●	5
						L	GYHL3225P00-M25L	●	GYM25LD-G14-060	●	5
					モジュラー型	R	GYHR3232P00-M25R	●	GYM25RD-G14-060	●	5
						L	GYHL3232P00-M25L	●	GYM25LD-G14-060	●	5
				25 *2	モジュラー型	R	GYHR2020K00-M25R	●	GYM25RD-G25-060	●	4
						L	GYHL2020K00-M25L	●	GYM25LD-G25-060	●	4
					モジュラー型	R	GYHR2525M00-M25R	●	GYM25RD-G25-060	●	2
						L	GYHL2525M00-M25L	●	GYM25LD-G25-060	●	2
					モジュラー型	R	GYHR3225P00-M25R	●	GYM25RD-G25-060	●	6
						L	GYHL3225P00-M25L	●	GYM25LD-G25-060	●	6
					モジュラー型	R	GYHR3232P00-M25R	●	GYM25RD-G25-060	●	6
						L	GYHL3232P00-M25L	●	GYM25LD-G25-060	●	6

CW = 刃幅　DAXN = 最小端面溝加工径　DAXX = 最大端面溝加工径　CDX = 最大溝入れ深さ

*1　表記した寸法は、基準インサートにおける値です。その他のインサートを装着した場合はLF、LH、LH 2、WFが異なることがあります。
*2　表記した最大溝入れ深さCDXは、使用するインサートにより異なります。F011−F013ページのインサート寸法CDXをご参照ください。

●：標準在庫品

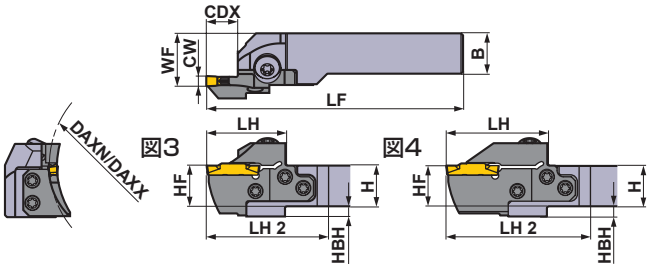

本図は右勝手(R)を示します。

＊ レンチ：①：クランプねじ用、②：モジュラーブレード止めねじ用

ホルダの対応部品

ホルダ	クランプねじ	モジュラーブレード止めねじ用 (5本)	レンチ ＊
GYHR/L2020K00-M25R/L	GY06013M (締付けトルク：6.0N·m)	TS55 (締付けトルク：5.0N·m)	①TKY30R ②TKY25D
GYHR/L2525M00-M25R/L			
GYHR/L3225P00-M25R/L			
GYHR/L3232P00-M25R/L			

寸法 (mm)							＊1		加工形態
H	B	LF	LH	LH 2	HF	WF	HBH		
20	20	125	39	60	20	26	5		R
20	20	125	39	60	20	26	5		
25	25	150	39	57	25	28	—		
25	25	150	39	57	25	28	—		
32	25	170	39	57	32	28	—		
32	25	170	39	57	32	28	—		
32	32	170	39	57	32	35	—		
32	32	170	39	57	32	35	—		
20	20	125	39	60	20	26	5		
20	20	125	39	60	20	26	5		
25	25	150	39	57	25	28	—		
25	25	150	39	57	25	28	—		
32	25	170	39	57	32	28	—		
32	25	170	39	57	32	28	—		
32	32	170	39	57	32	35	—		
32	32	170	39	57	32	35	—		
20	20	125	39	60	20	26	5		L
20	20	125	39	60	20	26	5		
25	25	150	39	57	25	28	—		
25	25	150	39	57	25	28	—		
32	25	170	39	57	32	28	—		
32	25	170	39	57	32	28	—		
32	32	170	39	57	32	35	—		
32	32	170	39	57	32	35	—		
20	20	136	50	71	20	26	5		
20	20	136	50	71	20	26	5		
25	25	161	50	68	25	28	—		
25	25	161	50	68	25	28	—		
32	25	181	50	68	32	28	—		
32	25	181	50	68	32	28	—		
32	32	181	50	68	32	35	—		
32	32	181	50	68	32	35	—		

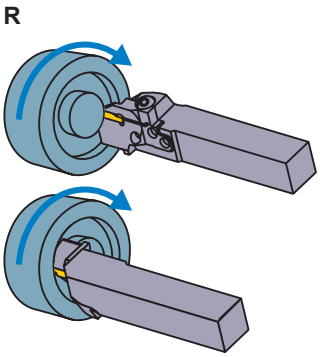

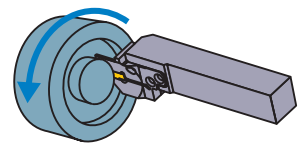

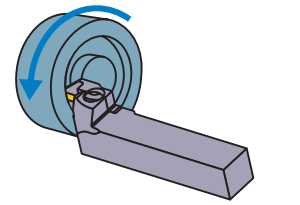

インサートの選択

シートサイズ	形状名
G	GY○○0400/0424G○○○○-下記ブレーカ

溝入れ / 突切り加工用ブレーカ ➤ F011, F012

シートサイズ	ブレーカ / CW	GU (軟鋼用)	GS (低送り)	GM (中送り)	GFGS (高硬度)
G	4.00mm	●	●	●	●

多機能加工用ブレーカ ➤ F012, F013

シートサイズ	ブレーカ / CW	MF (仕上げ)	MS (低送り)	MM (中送り)	BM (倣い)
					ボール形状
G	4.00mm				●
	RE 0.2	●	●	●	
	RE 0.4	●	●	●	
	RE 0.8	●		●	
	4.24mm	●			

●：寸法掲載基準インサート

呼び記号の見方 ➤ F008, F009
切削条件 ➤ F110
使用上の注意点 ➤ F112

GY シリーズ [端面加工用]

4 00°ストレートホルダ

インサート	GY2M○○○○○○○○○○-GS/GM	インサート	GY2G○○○○○○○○○○-MF
インサート	GY2M○○○○○○○○○○-GU	インサート	GY2M○○○○○○○○○○-MS
インサート	GY1M/1G○○○○○○○○○○-GM/GFGS	インサート	GY2M○○○○○○○○○○-MM

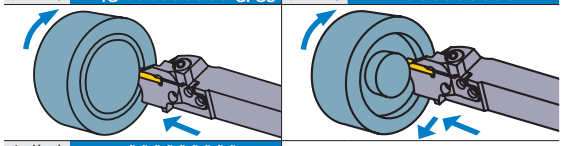

インサート GY2M○○○○○○○○○○-BM

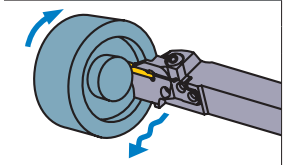

注1）モジュラーブレード、ホルダは別々にご注文ください。
注2）右勝手(R)のホルダには、右勝手(R)のモジュラーブレードを、
左勝手(L)のホルダには、左勝手(L)のモジュラーブレードをセットしてください。

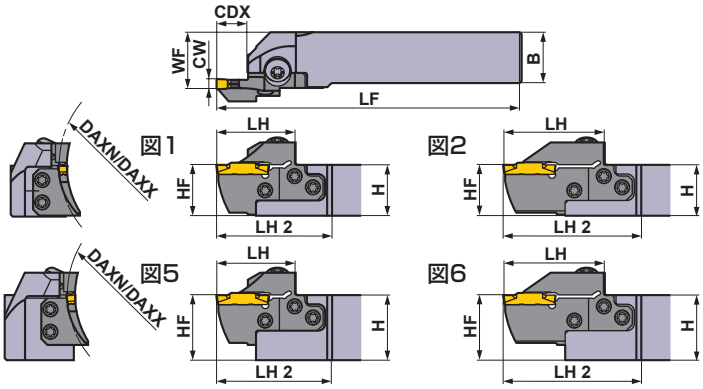

本図は右勝手(R)を示します。

シートサイズ	寸法 (mm) CW	DAXN	DAXX	CDX	タイプ	勝手 (R/L)	呼び記号 ホルダ	在庫	モジュラーブレード	在庫	図
G	4.00 4.24	85	125	14	モジュラー型	R	GYHR2020K00-M25R	●	GYM25RD-G14-085	●	3
						L	GYHL2020K00-M25L	●	GYM25LD-G14-085	●	3
					モジュラー型	R	GYHR2525M00-M25R	●	GYM25RD-G14-085	●	1
						L	GYHL2525M00-M25L	●	GYM25LD-G14-085	●	1
					モジュラー型	R	GYHR3225P00-M25R	●	GYM25RD-G14-085	●	5
						L	GYHL3225P00-M25L	●	GYM25LD-G14-085	●	5
					モジュラー型	R	GYHR3232P00-M25R	●	GYM25RD-G14-085	●	5
						L	GYHL3232P00-M25L	●	GYM25LD-G14-085	●	5
				25 *2	モジュラー型	R	GYHR2020K00-M25R	●	GYM25RD-G25-085	●	4
						L	GYHL2020K00-M25L	●	GYM25LD-G25-085	●	4
					モジュラー型	R	GYHR2525M00-M25R	●	GYM25RD-G25-085	●	2
						L	GYHL2525M00-M25L	●	GYM25LD-G25-085	●	2
					モジュラー型	R	GYHR3225P00-M25R	●	GYM25RD-G25-085	●	6
						L	GYHL3225P00-M25L	●	GYM25LD-G25-085	●	6
					モジュラー型	R	GYHR3232P00-M25R	●	GYM25RD-G25-085	●	6
						L	GYHL3232P00-M25L	●	GYM25LD-G25-085	●	6
		125	200	14	モジュラー型	R	GYHR2020K00-M25R	●	GYM25RD-G14-125	●	3
						L	GYHL2020K00-M25L	●	GYM25LD-G14-125	●	3
					モジュラー型	R	GYHR2525M00-M25R	●	GYM25RD-G14-125	●	1
						L	GYHL2525M00-M25L	●	GYM25LD-G14-125	●	1
					モジュラー型	R	GYHR3225P00-M25R	●	GYM25RD-G14-125	●	5
						L	GYHL3225P00-M25L	●	GYM25LD-G14-125	●	5
					モジュラー型	R	GYHR3232P00-M25R	●	GYM25RD-G14-125	●	5
						L	GYHL3232P00-M25L	●	GYM25LD-G14-125	●	5
				25 *2	モジュラー型	R	GYHR2020K00-M25R	●	GYM25RD-G25-125	●	4
						L	GYHL2020K00-M25L	●	GYM25LD-G25-125	●	4
					モジュラー型	R	GYHR2525M00-M25R	●	GYM25RD-G25-125	●	2
						L	GYHL2525M00-M25L	●	GYM25LD-G25-125	●	2
					モジュラー型	R	GYHR3225P00-M25R	●	GYM25RD-G25-125	●	6
						L	GYHL3225P00-M25L	●	GYM25LD-G25-125	●	6
					モジュラー型	R	GYHR3232P00-M25R	●	GYM25RD-G25-125	●	6
						L	GYHL3232P00-M25L	●	GYM25LD-G25-125	●	6

CW = 刃幅　DAXN = 最小端面溝加工径　DAXX = 最大端面溝加工径　CDX = 最大溝入れ深さ

*1　表記した寸法は、基準インサートにおける値です。その他のインサートを装着した場合はLF、LH、LH 2、WFが異なることがあります。
*2　表記した最大溝入れ深さCDXは、使用するインサートにより異なります。F011−F013ページのインサート寸法CDXをご参照ください。

●：標準在庫品

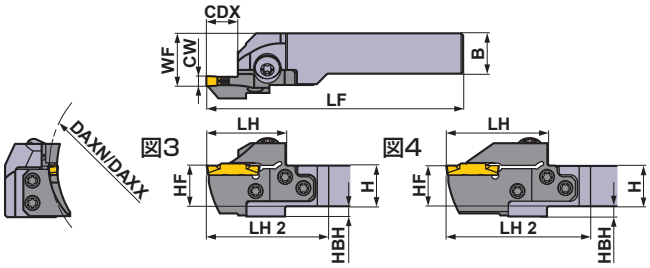

本図は右勝手(R)を示します。

＊ レンチ：①：クランプねじ用、②：モジュラーブレード止めねじ用

ホルダの対応部品

ホルダ	クランプねじ	モジュラーブレード止めねじ用 (5本)	レンチ ＊
GYHR/L2020K00-M25R/L	GY06013M (締付けトルク：6.0N·m)	TS55 (締付けトルク：5.0N·m)	①TKY30R ②TKY25D
GYHR/L2525M00-M25R/L			
GYHR/L3225P00-M25R/L			
GYHR/L3232P00-M25R/L			

寸法 (mm) ＊1								加工形態
H	B	LF	LH	LH 2	HF	WF	HBH	
20	20	125	39	60	20	26	5	R
20	20	125	39	60	20	26	5	
25	25	150	39	57	25	28	—	
25	25	150	39	57	25	28	—	
32	25	170	39	57	32	28	—	
32	25	170	39	57	32	28	—	
32	32	170	39	57	32	35	—	
32	32	170	39	57	32	35	—	
20	20	136	50	71	20	26	5	
20	20	136	50	71	20	26	5	
25	25	161	50	68	25	28	—	
25	25	161	50	68	25	28	—	
32	25	181	50	68	32	28	—	
32	25	181	50	68	32	28	—	
32	32	181	50	68	32	35	—	
32	32	181	50	68	32	35	—	
20	20	125	39	60	20	26	5	L
20	20	125	39	60	20	26	5	
25	25	150	39	57	25	28	—	
25	25	150	39	57	25	28	—	
32	25	170	39	57	32	28	—	
32	25	170	39	57	32	28	—	
32	32	170	39	57	32	35	—	
32	32	170	39	57	32	35	—	
20	20	136	50	71	20	26	5	
20	20	136	50	71	20	26	5	
25	25	161	50	68	25	28	—	
25	25	161	50	68	25	28	—	
32	25	181	50	68	32	28	—	
32	25	181	50	68	32	28	—	
32	32	181	50	68	32	35	—	
32	32	181	50	68	32	35	—	

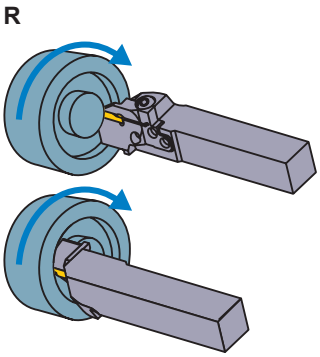

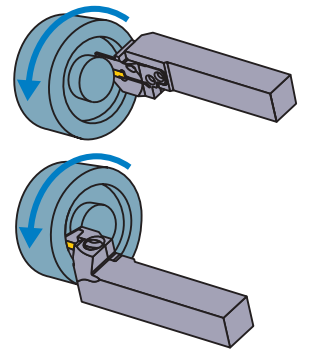

インサートの選択

シートサイズ	形状名
G	GY○○0400/0424G○○○○-下記ブレーカ

溝入れ / 突切り加工用ブレーカ ➤ F011, F012

シートサイズ	CW \ ブレーカ	GU (軟鋼用)	GS (低送り)	GM (中送り)	GFGS (高硬度)
G	4.00mm	●	●	●	●

多機能加工用ブレーカ ➤ F012, F013

シートサイズ	CW \ ブレーカ	MF (仕上げ)	MS (低送り)	MM (中送り)	BM (倣い)
					ボール形状
G	4.00mm				●
	RE 0.2	●	●	●	
	RE 0.4	●	●	●	
	RE 0.8	●		●	
	4.24mm	●			

●：寸法掲載基準インサート

呼び記号の見方 ➤ F008, F009
切削条件 ➤ F110
使用上の注意点 ➤ F112

GY シリーズ [端面加工用]

4 00°ストレートホルダ

インサート	GY2M○○○○○○○○○○-GS/GM	インサート	GY2G○○○○○○○○○○-MF
インサート	GY2M○○○○○○○○○○-GU	インサート	GY2M○○○○○○○○○○-MS
インサート	GY1M/1G○○○○○○○○○○-GM/GFGS	インサート	GY2M○○○○○○○○○○-MM

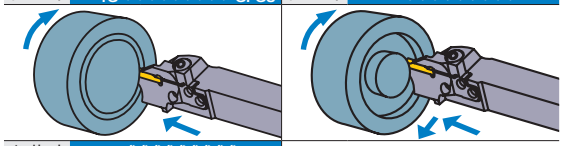

インサート GY2M○○○○○○○○○○-BM

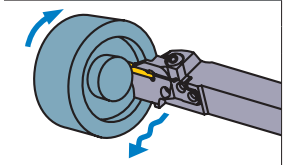

注1）モジュラーブレード、ホルダは別々にご注文ください。
注2）右勝手(R)のホルダには、右勝手(R)のモジュラーブレードを、
左勝手(L)のホルダには、左勝手(L)のモジュラーブレードをセットしてください。

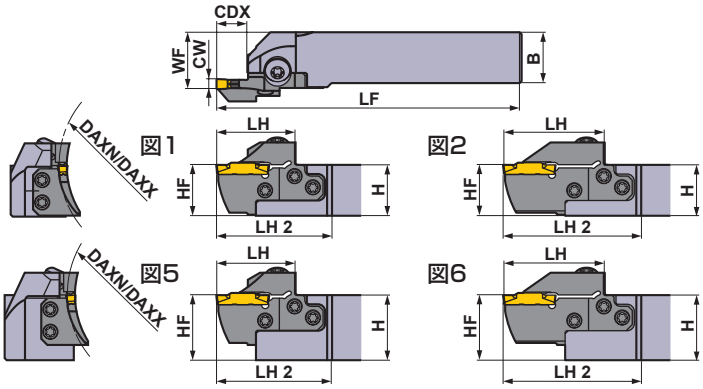

本図は右勝手(R)を示します。

シートサイズ	寸法 (mm) CW	DAXN	DAXX	CDX	タイプ	勝手 (R/L)	呼び記号 ホルダ	在庫	モジュラーブレード	在庫	図
G	4.00 4.24	180	280	14	モジュラー型	R	GYHR2020K00-M25R	●	GYM25RD-G14-180	●	3
						L	GYHL2020K00-M25L	●	GYM25LD-G14-180	●	3
					モジュラー型	R	GYHR2525M00-M25R	●	GYM25RD-G14-180	●	1
						L	GYHL2525M00-M25L	●	GYM25LD-G14-180	●	1
					モジュラー型	R	GYHR3225P00-M25R	●	GYM25RD-G14-180	●	5
						L	GYHL3225P00-M25L	●	GYM25LD-G14-180	●	5
					モジュラー型	R	GYHR3232P00-M25R	●	GYM25RD-G14-180	●	5
						L	GYHL3232P00-M25L	●	GYM25LD-G14-180	●	5
				25 *2	モジュラー型	R	GYHR2020K00-M25R	●	GYM25RD-G25-180	●	4
						L	GYHL2020K00-M25L	●	GYM25LD-G25-180	●	4
					モジュラー型	R	GYHR2525M00-M25R	●	GYM25RD-G25-180	●	2
						L	GYHL2525M00-M25L	●	GYM25LD-G25-180	●	2
					モジュラー型	R	GYHR3225P00-M25R	●	GYM25RD-G25-180	●	6
						L	GYHL3225P00-M25L	●	GYM25LD-G25-180	●	6
					モジュラー型	R	GYHR3232P00-M25R	●	GYM25RD-G25-180	●	6
						L	GYHL3232P00-M25L	●	GYM25LD-G25-180	●	6
		250	999	14	モジュラー型	R	GYHR2020K00-M25R	●	GYM25RD-G14-250	●	3
						L	GYHL2020K00-M25L	●	GYM25LD-G14-250	●	3
					モジュラー型	R	GYHR2525M00-M25R	●	GYM25RD-G14-250	●	1
						L	GYHL2525M00-M25L	●	GYM25LD-G14-250	●	1
					モジュラー型	R	GYHR3225P00-M25R	●	GYM25RD-G14-250	●	5
						L	GYHL3225P00-M25L	●	GYM25LD-G14-250	●	5
					モジュラー型	R	GYHR3232P00-M25R	●	GYM25RD-G14-250	●	5
						L	GYHL3232P00-M25L	●	GYM25LD-G14-250	●	5
				25 *2	モジュラー型	R	GYHR2020K00-M25R	●	GYM25RD-G25-250	●	4
						L	GYHL2020K00-M25L	●	GYM25LD-G25-250	●	4
					モジュラー型	R	GYHR2525M00-M25R	●	GYM25RD-G25-250	●	2
						L	GYHL2525M00-M25L	●	GYM25LD-G25-250	●	2
					モジュラー型	R	GYHR3225P00-M25R	●	GYM25RD-G25-250	●	6
						L	GYHL3225P00-M25L	●	GYM25LD-G25-250	●	6
					モジュラー型	R	GYHR3232P00-M25R	●	GYM25RD-G25-250	●	6
						L	GYHL3232P00-M25L	●	GYM25LD-G25-250	●	6

CW = 刃幅　DAXN = 最小端面溝加工径　DAXX = 最大端面溝加工径　CDX = 最大溝入れ深さ

*1　表記した寸法は、基準インサートにおける値です。その他のインサートを装着した場合はLF、LH、LH 2、WFが異なることがあります。
*2　表記した最大溝入れ深さCDXは、使用するインサートにより異なります。F011−F013ページのインサート寸法CDXをご参照ください。

●：標準在庫品

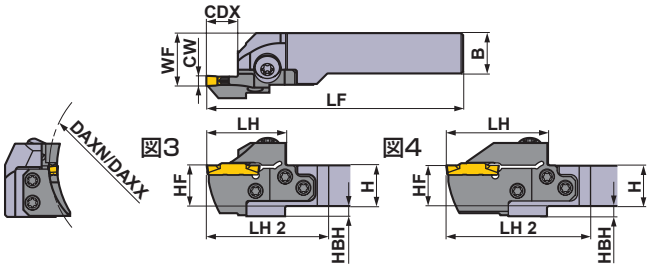

本図は右勝手(R)を示します。

＊ レンチ：①：クランプねじ用、②：モジュラーブレード止めねじ用

ホルダの対応部品

ホルダ	クランプねじ	モジュラーブレード止めねじ用 (5本)	レンチ ＊
GYHR/L2020K00-M25R/L	GY06013M (締付けトルク：6.0N·m)	TS55 (締付けトルク：5.0N·m)	①TKY30R ②TKY25D
GYHR/L2525M00-M25R/L			
GYHR/L3225P00-M25R/L			
GYHR/L3232P00-M25R/L			

寸法 (mm)							＊1		加工形態
H	B	LF	LH	LH 2	HF	WF	HBH		
20	20	125	39	60	20	26	5		R
20	20	125	39	60	20	26	5		
25	25	150	39	57	25	28	—		
25	25	150	39	57	25	28	—		
32	25	170	39	57	32	28	—		
32	25	170	39	57	32	28	—		
32	32	170	39	57	32	35	—		
32	32	170	39	57	32	35	—		
20	20	136	50	71	20	26	5		
20	20	136	50	71	20	26	5		
25	25	161	50	68	25	28	—		
25	25	161	50	68	25	28	—		
32	25	181	50	68	32	28	—		
32	25	181	50	68	32	28	—		
32	32	181	50	68	32	35	—		
32	32	181	50	68	32	35	—		
20	20	125	39	60	20	26	5		L
20	20	125	39	60	20	26	5		
25	25	150	39	57	25	28	—		
25	25	150	39	57	25	28	—		
32	25	170	39	57	32	28	—		
32	25	170	39	57	32	28	—		
32	32	170	39	57	32	35	—		
32	32	170	39	57	32	35	—		
20	20	136	50	71	20	26	5		
20	20	136	50	71	20	26	5		
25	25	161	50	68	25	28	—		
25	25	161	50	68	25	28	—		
32	25	181	50	68	32	28	—		
32	25	181	50	68	32	28	—		
32	32	181	50	68	32	35	—		
32	32	181	50	68	32	35	—		

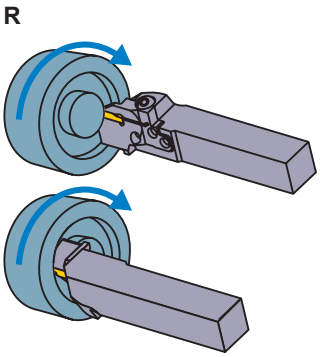

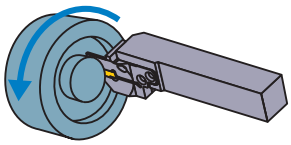

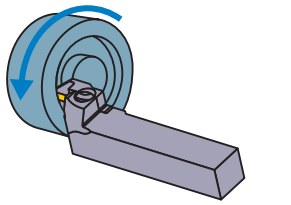

インサートの選択

シートサイズ	形状名
G	GY○○0400/0424G○○○○-下記ブレーカ

溝入れ / 突切り加工用ブレーカ ➤ F011, F012

シートサイズ	CW \ ブレーカ	GU (軟鋼用)	GS (低送り)	GM (中送り)	GFGS (高硬度)
G	4.00mm	●	●	●	●

多機能加工用ブレーカ ➤ F012, F013

シートサイズ	CW \ ブレーカ	MF (仕上げ)	MS (低送り)	MM (中送り)	BM (倣い)
					ボール形状
G	4.00mm				●
	RE 0.2	●	●	●	
	RE 0.4	●	●	●	
	RE 0.8	●		●	
	4.24mm	●			

● ：寸法掲載基準インサート

呼び記号の見方 ➤ F008, F009
切削条件 ➤ F110
使用上の注意点 ➤ F112

GY シリーズ [端面加工用]

4 00°ストレートホルダ

インサート	GY2M○○○○○○○○○○-GS/-GM	インサート	GY2G○○○○○○○○○○-MF
インサート	GY2M○○○○○○○○○○-GU	インサート	GY2M○○○○○○○○○○-MS
インサート	GY1M/1G○○○○○○○○○○-GM/-GFGS	インサート	GY2M○○○○○○○○○○-MM

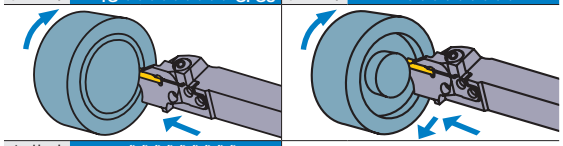

インサート GY2M○○○○○○○○○○-BM

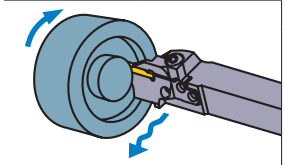

注1）モジュラーブレード、ホルダは別々にご注文ください。
注2）右勝手(R)のホルダには、右勝手(R)のモジュラーブレードを、
左勝手(L)のホルダには、左勝手(L)のモジュラーブレードをセットしてください。

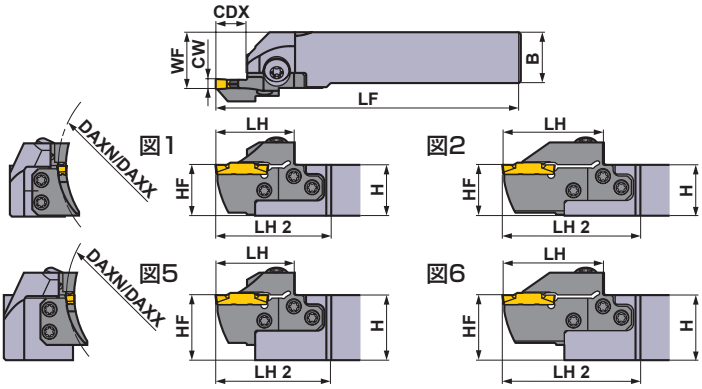

本図は右勝手(R)を示します。

シートサイズ	寸法 (mm) CW	DAXN	DAXX	CDX	タイプ	勝手 (R/L)	呼び記号 ホルダ	在庫	モジュラーブレード	在庫	図
H	4.75 5.00 5.24	50	60	14	モジュラー型	R	GYHR2020K00-M25R	●	GYM25RD-H14-050	●	3
						L	GYHL2020K00-M25L	●	GYM25LD-H14-050	●	3
					モジュラー型	R	GYHR2525M00-M25R	●	GYM25RD-H14-050	●	1
						L	GYHL2525M00-M25L	●	GYM25LD-H14-050	●	1
					モジュラー型	R	GYHR3225P00-M25R	●	GYM25RD-H14-050	●	5
						L	GYHL3225P00-M25L	●	GYM25LD-H14-050	●	5
					モジュラー型	R	GYHR3232P00-M25R	●	GYM25RD-H14-050	●	5
						L	GYHL3232P00-M25L	●	GYM25LD-H14-050	●	5
		60	85	14	モジュラー型	R	GYHR2020K00-M25R	●	GYM25RD-H14-060	●	3
						L	GYHL2020K00-M25L	●	GYM25LD-H14-060	●	3
					モジュラー型	R	GYHR2525M00-M25R	●	GYM25RD-H14-060	●	1
						L	GYHL2525M00-M25L	●	GYM25LD-H14-060	●	1
					モジュラー型	R	GYHR3225P00-M25R	●	GYM25RD-H14-060	●	5
						L	GYHL3225P00-M25L	●	GYM25LD-H14-060	●	5
					モジュラー型	R	GYHR3232P00-M25R	●	GYM25RD-H14-060	●	5
						L	GYHL3232P00-M25L	●	GYM25LD-H14-060	●	5
				25 *2	モジュラー型	R	GYHR2020K00-M25R	●	GYM25RD-H25-060	●	4
						L	GYHL2020K00-M25L	●	GYM25LD-H25-060	●	4
					モジュラー型	R	GYHR2525M00-M25R	●	GYM25RD-H25-060	●	2
						L	GYHL2525M00-M25L	●	GYM25LD-H25-060	●	2
					モジュラー型	R	GYHR3225P00-M25R	●	GYM25RD-H25-060	●	6
						L	GYHL3225P00-M25L	●	GYM25LD-H25-060	●	6
					モジュラー型	R	GYHR3232P00-M25R	●	GYM25RD-H25-060	●	6
						L	GYHL3232P00-M25L	●	GYM25LD-H25-060	●	6

CW = 刃幅　**DAXN** = 最小端面溝加工径　**DAXX** = 最大端面溝加工径　**CDX** = 最大溝入れ深さ

*1　表記した寸法は、基準インサートにおける値です。その他のインサートを装着した場合は**LF**、**LH**、**LH 2**、**WF**が異なることがあります。
*2　表記した最大溝入れ深さ**CDX**は、使用するインサートにより異なります。F011−F013ページのインサート寸法**CDX**をご参照ください。

●：標準在庫品

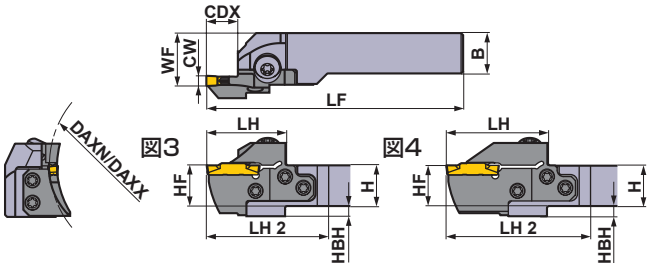

本図は右勝手(R)を示します。

＊ レンチ：①：クランプねじ用、②：モジュラーブレード止めねじ用

ホルダの対応部品

ホルダ	クランプねじ	モジュラーブレード止めねじ用 (5本)	レンチ ＊
GYHR/L2020K00-M25R/L	GY06013M (締付けトルク：6.0N·m)	TS55 (締付けトルク：5.0N·m)	①TKY30R ②TKY25D
GYHR/L2525M00-M25R/L			
GYHR/L3225P00-M25R/L			
GYHR/L3232P00-M25R/L			

寸法 (mm) ＊1								加工形態
H	B	LF	LH	LH 2	HF	WF	HBH	
20	20	125	39	60	20	26	5	R
20	20	125	39	60	20	26	5	
25	25	150	39	57	25	28	—	
25	25	150	39	57	25	28	—	
32	25	170	39	57	32	28	—	
32	25	170	39	57	32	28	—	
32	32	170	39	57	32	35	—	
32	32	170	39	57	32	35	—	
20	20	125	39	60	20	26	5	
20	20	125	39	60	20	26	5	
25	25	150	39	57	25	28	—	
25	25	150	39	57	25	28	—	
32	25	170	39	57	32	28	—	
32	25	170	39	57	32	28	—	
32	32	170	39	57	32	35	—	
32	32	170	39	57	32	35	—	
20	20	136	50	71	20	26	5	L
20	20	136	50	71	20	26	5	
25	25	161	50	68	25	28	—	
25	25	161	50	68	25	28	—	
32	25	181	50	68	32	28	—	
32	25	181	50	68	32	28	—	
32	32	181	50	68	32	35	—	
32	32	181	50	68	32	35	—	

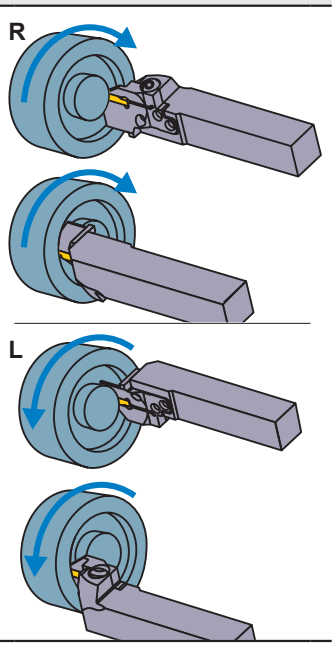

インサートの選択

シートサイズ	形状名
H	GY○○0475/0500/0524H○○○○-下記ブレーカ

溝入れ / 突切り加工用ブレーカ ➤ F011, F012

シートサイズ	CW ＼ ブレーカ	GU (軟鋼用)	GS (低送り)	GM (中送り)	GFGS (高硬度)
H	4.75mm	●	●	●	●
	5.00mm	●	●	●	●

多機能加工用ブレーカ ➤ F012, F013

シートサイズ	CW ＼ ブレーカ	MF (仕上げ)	MS (低送り)	MM (中送り)	BM (倣い)
					ボール形状
H	4.75mm				●
	RE 0.2	●			
	RE 0.4	●			
	RE 0.8	●			
	5.00mm				●
	RE 0.2	●			
	RE 0.4	●	●	●	
	RE 0.8	●	●	●	
	5.24mm	●			

● ：寸法掲載基準インサート

呼び記号の見方 ➤ F008, F009
切削条件 ➤ F110
使用上の注意点 ➤ F112

GY シリーズ [端面加工用]

4 00°ストレートホルダ

インサート	GY2M○○○○○○○○○○-GS/GM	インサート	GY2G○○○○○○○○○○-MF
インサート	GY2M○○○○○○○○○○-GU	インサート	GY2M○○○○○○○○○○-MS
インサート	GY1M/1G○○○○○○○○○○-GM/GFGS	インサート	GY2M○○○○○○○○○○-MM

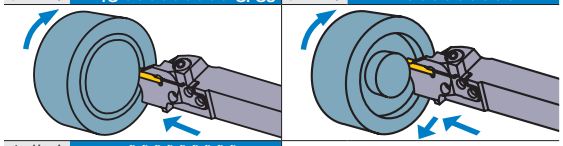

インサート GY2M○○○○○○○○○○-BM

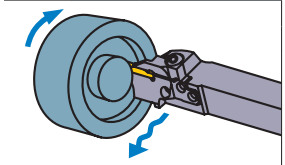

注1）モジュラーブレード、ホルダは別々にご注文ください。
注2）右勝手(R)のホルダには、右勝手(R)のモジュラーブレードを、
左勝手(L)のホルダには、左勝手(L)のモジュラーブレードをセットしてください。

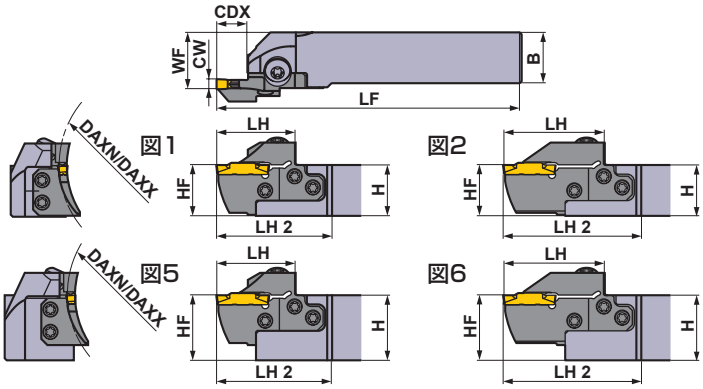

本図は右勝手(R)を示します。

シートサイズ	寸法 (mm) CW	DAXN	DAXX	CDX	タイプ	勝手 (R/L)	呼び記号 ホルダ	在庫	モジュラーブレード	在庫	図
H	4.75 5.00 5.24	85	125	14	モジュラー型	R	GYHR2020K00-M25R	●	GYM25RD-H14-085	●	3
						L	GYHL2020K00-M25L	●	GYM25LD-H14-085	●	3
					モジュラー型	R	GYHR2525M00-M25R	●	GYM25RD-H14-085	●	1
						L	GYHL2525M00-M25L	●	GYM25LD-H14-085	●	1
					モジュラー型	R	GYHR3225P00-M25R	●	GYM25RD-H14-085	●	5
						L	GYHL3225P00-M25L	●	GYM25LD-H14-085	●	5
					モジュラー型	R	GYHR3232P00-M25R	●	GYM25RD-H14-085	●	5
						L	GYHL3232P00-M25L	●	GYM25LD-H14-085	●	5
				25 *2	モジュラー型	R	GYHR2020K00-M25R	●	GYM25RD-H25-085	●	4
						L	GYHL2020K00-M25L	●	GYM25LD-H25-085	●	4
					モジュラー型	R	GYHR2525M00-M25R	●	GYM25RD-H25-085	●	2
						L	GYHL2525M00-M25L	●	GYM25LD-H25-085	●	2
					モジュラー型	R	GYHR3225P00-M25R	●	GYM25RD-H25-085	●	6
						L	GYHL3225P00-M25L	●	GYM25LD-H25-085	●	6
					モジュラー型	R	GYHR3232P00-M25R	●	GYM25RD-H25-085	●	6
						L	GYHL3232P00-M25L	●	GYM25LD-H25-085	●	6
		125	200	14	モジュラー型	R	GYHR2020K00-M25R	●	GYM25RD-H14-125	●	3
						L	GYHL2020K00-M25L	●	GYM25LD-H14-125	●	3
					モジュラー型	R	GYHR2525M00-M25R	●	GYM25RD-H14-125	●	1
						L	GYHL2525M00-M25L	●	GYM25LD-H14-125	●	1
					モジュラー型	R	GYHR3225P00-M25R	●	GYM25RD-H14-125	●	5
						L	GYHL3225P00-M25L	●	GYM25LD-H14-125	●	5
					モジュラー型	R	GYHR3232P00-M25R	●	GYM25RD-H14-125	●	5
						L	GYHL3232P00-M25L	●	GYM25LD-H14-125	●	5
				25 *2	モジュラー型	R	GYHR2020K00-M25R	●	GYM25RD-H25-125	●	4
						L	GYHL2020K00-M25L	●	GYM25LD-H25-125	●	4
					モジュラー型	R	GYHR2525M00-M25R	●	GYM25RD-H25-125	●	2
						L	GYHL2525M00-M25L	●	GYM25LD-H25-125	●	2
					モジュラー型	R	GYHR3225P00-M25R	●	GYM25RD-H25-125	●	6
						L	GYHL3225P00-M25L	●	GYM25LD-H25-125	●	6
					モジュラー型	R	GYHR3232P00-M25R	●	GYM25RD-H25-125	●	6
						L	GYHL3232P00-M25L	●	GYM25LD-H25-125	●	6

CW = 刃幅　DAXN = 最小端面溝加工径　DAXX = 最大端面溝加工径　CDX = 最大溝入れ深さ

*1　表記した寸法は、基準インサートにおける値です。その他のインサートを装着した場合はLF、LH、LH 2、WFが異なることがあります。
*2　表記した最大溝入れ深さCDXは、使用するインサートにより異なります。F011−F013ページのインサート寸法CDXをご参照ください。

●：標準在庫品

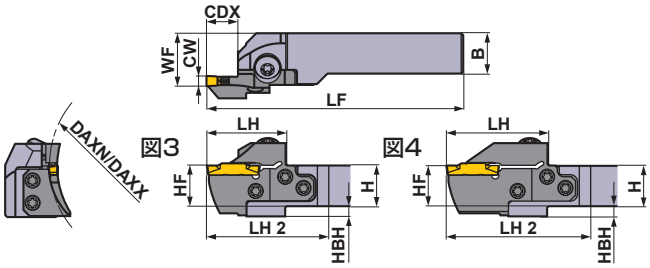

本図は右勝手(R)を示します。

＊ レンチ：①：クランプねじ用、②：モジュラーブレード止めねじ用

ホルダの対応部品

ホルダ	クランプねじ	モジュラーブレード止めねじ用 (5本)	レンチ ＊
GYHR/L2020K00-M25R/L	GY06013M (締付けトルク：6.0N·m)	TS55 (締付けトルク：5.0N·m)	①TKY30R ②TKY25D
GYHR/L2525M00-M25R/L			
GYHR/L3225P00-M25R/L			
GYHR/L3232P00-M25R/L			

寸法 (mm) ＊1								加工形態
H	B	LF	LH	LH 2	HF	WF	HBH	
20	20	125	39	60	20	26	5	R
20	20	125	39	60	20	26	5	
25	25	150	39	57	25	28	—	
25	25	150	39	57	25	28	—	
32	25	170	39	57	32	28	—	
32	25	170	39	57	32	28	—	
32	32	170	39	57	32	35	—	
32	32	170	39	57	32	35	—	
20	20	136	50	71	20	26	5	
20	20	136	50	71	20	26	5	
25	25	161	50	68	25	28	—	
25	25	161	50	68	25	28	—	
32	25	181	50	68	32	28	—	
32	25	181	50	68	32	28	—	
32	32	181	50	68	32	35	—	
32	32	181	50	68	32	35	—	
20	20	125	39	60	20	26	5	L
20	20	125	39	60	20	26	5	
25	25	150	39	57	25	28	—	
25	25	150	39	57	25	28	—	
32	25	170	39	57	32	28	—	
32	25	170	39	57	32	28	—	
32	32	170	39	57	32	35	—	
32	32	170	39	57	32	35	—	
20	20	136	50	71	20	26	5	
20	20	136	50	71	20	26	5	
25	25	161	50	68	25	28	—	
25	25	161	50	68	25	28	—	
32	25	181	50	68	32	28	—	
32	25	181	50	68	32	28	—	
32	32	181	50	68	32	35	—	
32	32	181	50	68	32	35	—	

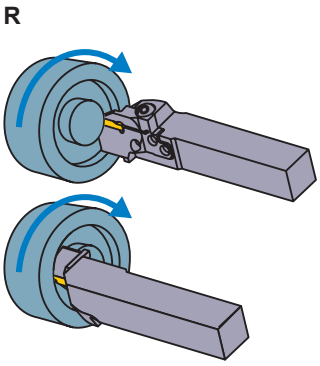

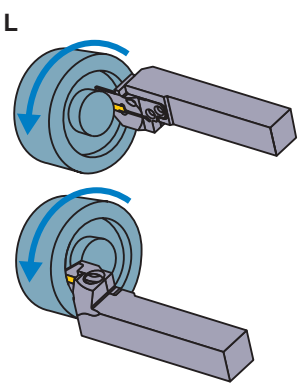

インサートの選択

シートサイズ	形状名
H	GY○○0475/0500/0524H○○○○-下記ブレーカ

溝入れ / 突切り加工用ブレーカ ➤ F011, F012

シートサイズ	CW \ ブレーカ	GU (軟鋼用)	GS (低送り)	GM (中送り)	GFGS (高硬度)
H	4.75mm	●	●	●	●
	5.00mm	●	●	●	●

多機能加工用ブレーカ ➤ F012, F013

シートサイズ	CW \ ブレーカ	MF (仕上げ)	MS (低送り)	MM (中送り)	BM (倣い)
					ボール形状
H	4.75mm				●
	RE 0.2	●			
	RE 0.4	●			
	RE 0.8	●			
	5.00mm				●
	RE 0.2	●			
	RE 0.4	●	●	●	
	RE 0.8	●	●	●	
	5.24mm	●			

● ：寸法掲載基準インサート

呼び記号の見方 ➤ F008, F009
切削条件 ➤ F110
使用上の注意点 ➤ F112

GY シリーズ [端面加工用]

4 00°ストレートホルダ

インサート	GY2M○○○○○○○○○○-GS/GM	インサート	GY2G○○○○○○○○○○-MF
インサート	GY2M○○○○○○○○○○-GU	インサート	GY2M○○○○○○○○○○-MS
インサート	GY1M/1G○○○○○○○○○○-GM/GFGS	インサート	GY2M○○○○○○○○○○-MM

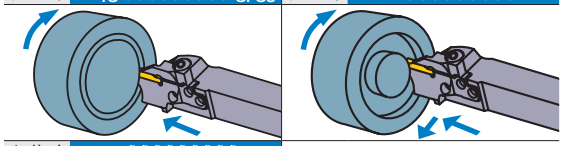

インサート GY2M○○○○○○○○○○-BM

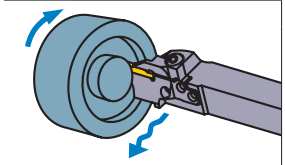

注1）モジュラーブレード、ホルダは別々にご注文ください。
注2）右勝手(R)のホルダには、右勝手(R)のモジュラーブレードを、
左勝手(L)のホルダには、左勝手(L)のモジュラーブレードをセットしてください。

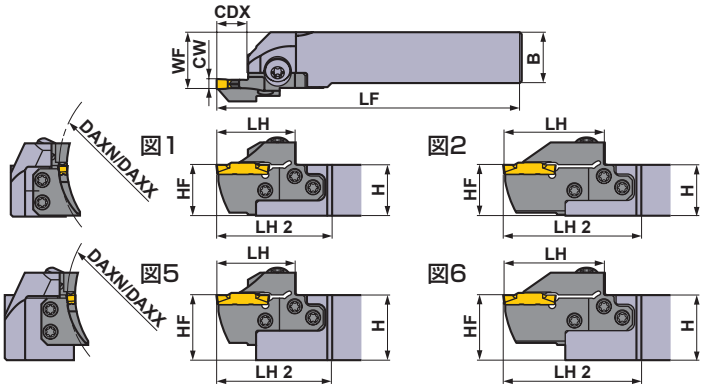

本図は右勝手(R)を示します。

シートサイズ	寸法 (mm) CW	DAXN	DAXX	CDX	タイプ	勝手 (R/L)	呼び記号 ホルダ	在庫	モジュラーブレード	在庫	図
H	4.75 5.00 5.24	180	280	14	モジュラー型	R	GYHR2020K00-M25R	●	GYM25RD-H14-180	●	3
						L	GYHL2020K00-M25L	●	GYM25LD-H14-180	●	3
					モジュラー型	R	GYHR2525M00-M25R	●	GYM25RD-H14-180	●	1
						L	GYHL2525M00-M25L	●	GYM25LD-H14-180	●	1
					モジュラー型	R	GYHR3225P00-M25R	●	GYM25RD-H14-180	●	5
						L	GYHL3225P00-M25L	●	GYM25LD-H14-180	●	5
					モジュラー型	R	GYHR3232P00-M25R	●	GYM25RD-H14-180	●	5
						L	GYHL3232P00-M25L	●	GYM25LD-H14-180	●	5
				25 *2	モジュラー型	R	GYHR2020K00-M25R	●	GYM25RD-H25-180	●	4
						L	GYHL2020K00-M25L	●	GYM25LD-H25-180	●	4
					モジュラー型	R	GYHR2525M00-M25R	●	GYM25RD-H25-180	●	2
						L	GYHL2525M00-M25L	●	GYM25LD-H25-180	●	2
					モジュラー型	R	GYHR3225P00-M25R	●	GYM25RD-H25-180	●	6
						L	GYHL3225P00-M25L	●	GYM25LD-H25-180	●	6
					モジュラー型	R	GYHR3232P00-M25R	●	GYM25RD-H25-180	●	6
						L	GYHL3232P00-M25L	●	GYM25LD-H25-180	●	6
		250	999	14	モジュラー型	R	GYHR2020K00-M25R	●	GYM25RD-H14-250	●	3
						L	GYHL2020K00-M25L	●	GYM25LD-H14-250	●	3
					モジュラー型	R	GYHR2525M00-M25R	●	GYM25RD-H14-250	●	1
						L	GYHL2525M00-M25L	●	GYM25LD-H14-250	●	1
					モジュラー型	R	GYHR3225P00-M25R	●	GYM25RD-H14-250	●	5
						L	GYHL3225P00-M25L	●	GYM25LD-H14-250	●	5
					モジュラー型	R	GYHR3232P00-M25R	●	GYM25RD-H14-250	●	5
						L	GYHL3232P00-M25L	●	GYM25LD-H14-250	●	5
				25 *2	モジュラー型	R	GYHR2020K00-M25R	●	GYM25RD-H25-250	●	4
						L	GYHL2020K00-M25L	●	GYM25LD-H25-250	●	4
					モジュラー型	R	GYHR2525M00-M25R	●	GYM25RD-H25-250	●	2
						L	GYHL2525M00-M25L	●	GYM25LD-H25-250	●	2
					モジュラー型	R	GYHR3225P00-M25R	●	GYM25RD-H25-250	●	6
						L	GYHL3225P00-M25L	●	GYM25LD-H25-250	●	6
					モジュラー型	R	GYHR3232P00-M25R	●	GYM25RD-H25-250	●	6
						L	GYHL3232P00-M25L	●	GYM25LD-H25-250	●	6

CW = 刃幅　DAXN = 最小端面溝加工径　DAXX = 最大端面溝加工径　CDX = 最大溝入れ深さ

*1　表記した寸法は、基準インサートにおける値です。その他のインサートを装着した場合はLF、LH、LH 2、WFが異なることがあります。
*2　表記した最大溝入れ深さCDXは、使用するインサートにより異なります。F011−F013ページのインサート寸法CDXをご参照ください。

●：標準在庫品

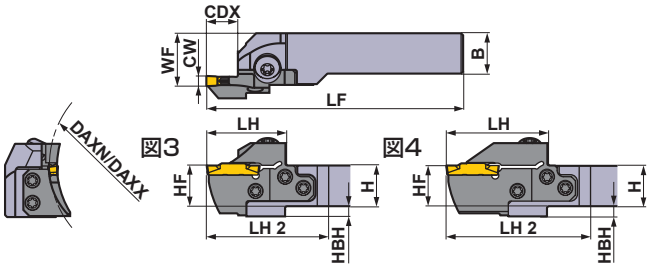

本図は右勝手(R)を示します。

＊ レンチ：①：クランプねじ用、②：モジュラーブレード止めねじ用

ホルダの対応部品

ホルダ	クランプねじ	モジュラーブレード止めねじ用 (5本)	レンチ ＊
GYHR/L2020K00-M25R/L	GY06013M (締付けトルク：6.0N·m)	TS55 (締付けトルク：5.0N·m)	①TKY30R ②TKY25D
GYHR/L2525M00-M25R/L			
GYHR/L3225P00-M25R/L			
GYHR/L3232P00-M25R/L			

寸法 (mm) ＊1								加工形態
H	B	LF	LH	LH 2	HF	WF	HBH	
20	20	125	39	60	20	26	5	R
20	20	125	39	60	20	26	5	
25	25	150	39	57	25	28	—	
25	25	150	39	57	25	28	—	
32	25	170	39	57	32	28	—	
32	25	170	39	57	32	28	—	
32	32	170	39	57	32	35	—	
32	32	170	39	57	32	35	—	
20	20	136	50	71	20	26	5	
20	20	136	50	71	20	26	5	
25	25	161	50	68	25	28	—	
25	25	161	50	68	25	28	—	
32	25	181	50	68	32	28	—	
32	25	181	50	68	32	28	—	
32	32	181	50	68	32	35	—	
32	32	181	50	68	32	35	—	
20	20	125	39	60	20	26	5	L
20	20	125	39	60	20	26	5	
25	25	150	39	57	25	28	—	
25	25	150	39	57	25	28	—	
32	25	170	39	57	32	28	—	
32	25	170	39	57	32	28	—	
32	32	170	39	57	32	35	—	
32	32	170	39	57	32	35	—	
20	20	136	50	71	20	26	5	
20	20	136	50	71	20	26	5	
25	25	161	50	68	25	28	—	
25	25	161	50	68	25	28	—	
32	25	181	50	68	32	28	—	
32	25	181	50	68	32	28	—	
32	32	181	50	68	32	35	—	
32	32	181	50	68	32	35	—	

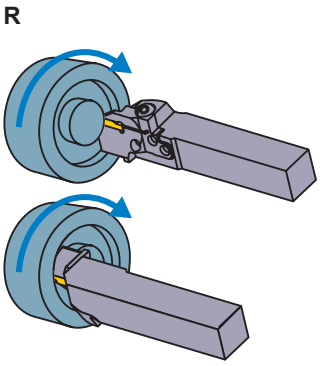

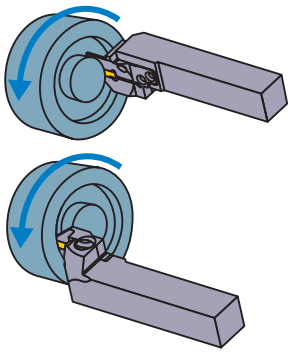

インサートの選択

シートサイズ	形状名
H	GY○○0475/0500/0524H○○○○-下記ブレーカ

溝入れ / 突切り加工用ブレーカ ➤ F011, F012

シートサイズ	CW \ ブレーカ	GU (軟鋼用)	GS (低送り)	GM (中送り)	GFGS (高硬度)
H	4.75mm	●	●	●	●
	5.00mm	●	●	●	●

多機能加工用ブレーカ ➤ F012, F013

シートサイズ	CW \ ブレーカ	MF (仕上げ)	MS (低送り)	MM (中送り)	BM (倣い)
					ボール形状
H	4.75mm				●
	RE 0.2	●			
	RE 0.4	●			
	RE 0.8	●			
	5.00mm				●
	RE 0.2	●			
	RE 0.4	●	●	●	
	RE 0.8	●	●	●	
	5.24mm	●			

● ：寸法掲載基準インサート

呼び記号の見方 ➤ F008, F009
切削条件 ➤ F110
使用上の注意点 ➤ F112

GY シリーズ [端面加工用]

4 00°ストレートホルダ

インサート	GY2M○○○○○○○○○○-GS GM	インサート	GY2G○○○○○○○○○○-MF
インサート	GY2M○○○○○○○○○○-GU	インサート	GY2M○○○○○○○○○○-MS
インサート	GY1G○○○○○○○○○○-GFGS	インサート	GY2M○○○○○○○○○○-MM

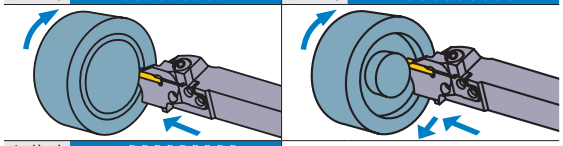

インサート GY2M○○○○○○○○○○-BM

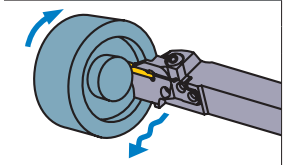

注1）モジュラーブレード、ホルダは別々にご注文ください。
注2）右勝手(R)のホルダには、右勝手(R)のモジュラーブレードを、
左勝手(L)のホルダには、左勝手(L)のモジュラーブレードをセットしてください。

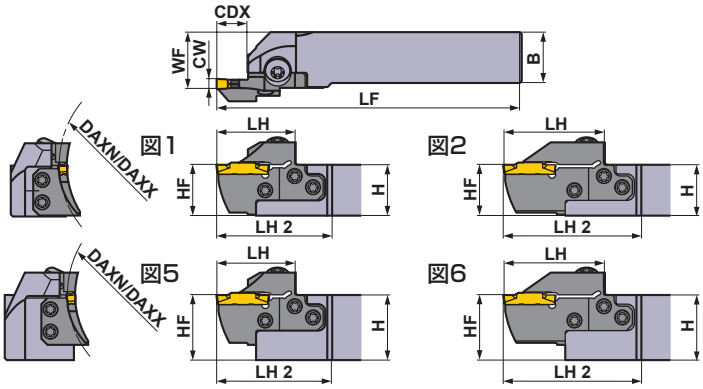

本図は右勝手(R)を示します。

シートサイズ	寸法 (mm) CW	DAXN	DAXX	CDX	タイプ	勝手 (R/L)	呼び記号 ホルダ	在庫	モジュラーブレード	在庫	図
J	6.00 6.31 6.35	50	70	14	モジュラー型	R	GYHR2020K00-M25R	●	GYM25RD-J14-050	●	3
						L	GYHL2020K00-M25L	●	GYM25LD-J14-050	●	3
					モジュラー型	R	GYHR2525M00-M25R	●	GYM25RD-J14-050	●	1
						L	GYHL2525M00-M25L	●	GYM25LD-J14-050	●	1
					モジュラー型	R	GYHR3225P00-M25R	●	GYM25RD-J14-050	●	5
						L	GYHL3225P00-M25L	●	GYM25LD-J14-050	●	5
					モジュラー型	R	GYHR3232P00-M25R	●	GYM25RD-J14-050	●	5
						L	GYHL3232P00-M25L	●	GYM25LD-J14-050	●	5
		70	110	14	モジュラー型	R	GYHR2020K00-M25R	●	GYM25RD-J14-070	●	3
						L	GYHL2020K00-M25L	●	GYM25LD-J14-070	●	3
					モジュラー型	R	GYHR2525M00-M25R	●	GYM25RD-J14-070	●	1
						L	GYHL2525M00-M25L	●	GYM25LD-J14-070	●	1
					モジュラー型	R	GYHR3225P00-M25R	●	GYM25RD-J14-070	●	5
						L	GYHL3225P00-M25L	●	GYM25LD-J14-070	●	5
					モジュラー型	R	GYHR3232P00-M25R	●	GYM25RD-J14-070	●	5
						L	GYHL3232P00-M25L	●	GYM25LD-J14-070	●	5
				25 *2	モジュラー型	R	GYHR2020K00-M25R	●	GYM25RD-J25-070	●	4
						L	GYHL2020K00-M25L	●	GYM25LD-J25-070	●	4
					モジュラー型	R	GYHR2525M00-M25R	●	GYM25RD-J25-070	●	2
						L	GYHL2525M00-M25L	●	GYM25LD-J25-070	●	2
					モジュラー型	R	GYHR3225P00-M25R	●	GYM25RD-J25-070	●	6
						L	GYHL3225P00-M25L	●	GYM25LD-J25-070	●	6
					モジュラー型	R	GYHR3232P00-M25R	●	GYM25RD-J25-070	●	6
						L	GYHL3232P00-M25L	●	GYM25LD-J25-070	●	6
		110	200	14	モジュラー型	R	GYHR2020K00-M25R	●	GYM25RD-J14-110	●	3
						L	GYHL2020K00-M25L	●	GYM25LD-J14-110	●	3
					モジュラー型	R	GYHR2525M00-M25R	●	GYM25RD-J14-110	●	1
						L	GYHL2525M00-M25L	●	GYM25LD-J14-110	●	1
					モジュラー型	R	GYHR3225P00-M25R	●	GYM25RD-J14-110	●	5
						L	GYHL3225P00-M25L	●	GYM25LD-J14-110	●	5
					モジュラー型	R	GYHR3232P00-M25R	●	GYM25RD-J14-110	●	5
						L	GYHL3232P00-M25L	●	GYM25LD-J14-110	●	5
				25 *2	モジュラー型	R	GYHR2020K00-M25R	●	GYM25RD-J25-110	●	4
						L	GYHL2020K00-M25L	●	GYM25LD-J25-110	●	4
					モジュラー型	R	GYHR2525M00-M25R	●	GYM25RD-J25-110	●	2
						L	GYHL2525M00-M25L	●	GYM25LD-J25-110	●	2
					モジュラー型	R	GYHR3225P00-M25R	●	GYM25RD-J25-110	●	6
						L	GYHL3225P00-M25L	●	GYM25LD-J25-110	●	6
					モジュラー型	R	GYHR3232P00-M25R	●	GYM25RD-J25-110	●	6
						L	GYHL3232P00-M25L	●	GYM25LD-J25-110	●	6

CW = 刃幅　DAXN = 最小端面溝加工径　DAXX = 最大端面溝加工径　CDX = 最大溝入れ深さ

*1　表記した寸法は、基準インサートにおける値です。その他のインサートを装着した場合はLF、LH、LH 2、WFが異なることがあります。
*2　表記した最大溝入れ深さCDXは、使用するインサートにより異なります。F011−F013ページのインサート寸法CDXをご参照ください。

●：標準在庫品

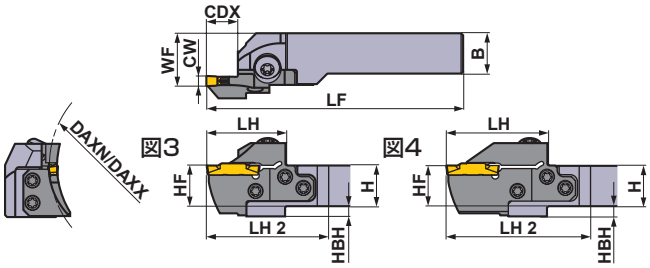

本図は右勝手(R)を示します。

＊ レンチ：①：クランプねじ用、②：モジュラーブレード止めねじ用

ホルダの対応部品

ホルダ	クランプねじ	モジュラーブレード止めねじ用 (5本)	レンチ ＊
GYHR/L2020K00-M25R/L	GY06013M (締付けトルク：6.0N·m)	TS55 (締付けトルク：5.0N·m)	①TKY30R ②TKY25D
GYHR/L2525M00-M25R/L			
GYHR/L3225P00-M25R/L			
GYHR/L3232P00-M25R/L			

寸法 (mm)						＊1		加工形態
H	B	LF	LH	LH 2	HF	WF	HBH	
20	20	125	39	60	20	26	5	R
20	20	125	39	60	20	26	5	
25	25	150	39	57	25	28	—	
25	25	150	39	57	25	28	—	
32	25	170	39	57	32	28	—	
32	25	170	39	57	32	28	—	
32	32	170	39	57	32	35	—	
32	32	170	39	57	32	35	—	
20	20	125	39	60	20	26	5	
20	20	125	39	60	20	26	5	
25	25	150	39	57	25	28	—	
25	25	150	39	57	25	28	—	
32	25	170	39	57	32	28	—	
32	25	170	39	57	32	28	—	
32	32	170	39	57	32	35	—	
32	32	170	39	57	32	35	—	
20	20	136	50	71	20	26	5	
20	20	136	50	71	20	26	5	
25	25	161	50	68	25	28	—	
25	25	161	50	68	25	28	—	
32	25	181	50	68	32	28	—	
32	25	181	50	68	32	28	—	
32	32	181	50	68	32	35	—	
32	32	181	50	68	32	35	—	
20	20	125	39	60	20	26	5	L
20	20	125	39	60	20	26	5	
25	25	150	39	57	25	28	—	
25	25	150	39	57	25	28	—	
32	25	170	39	57	32	28	—	
32	25	170	39	57	32	28	—	
32	32	170	39	57	32	35	—	
32	32	170	39	57	32	35	—	
20	20	136	50	71	20	26	5	
20	20	136	50	71	20	26	5	
25	25	161	50	68	25	28	—	
25	25	161	50	68	25	28	—	
32	25	181	50	68	32	28	—	
32	25	181	50	68	32	28	—	
32	32	181	50	68	32	35	—	
32	32	181	50	68	32	35	—	

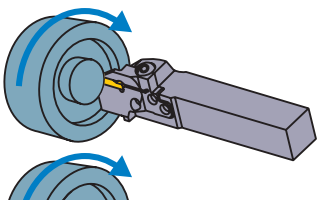

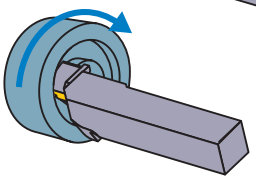

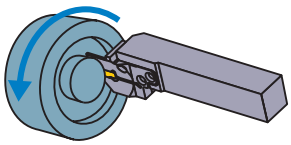

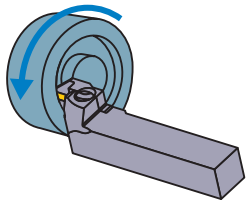

インサートの選択

シートサイズ	形状名
J	GY○○0600/0631/0635J○○○○-下記ブレーカ

溝入れ / 突切り加工用ブレーカ ➤ F011, F012

シートサイズ	CW \ ブレーカ	GU (軟鋼用)	GS (低送り)	GM (中送り)	GFGS (高硬度)
J	6.00mm	●	●	●	●
	6.35mm	●	●	●	

多機能加工用ブレーカ ➤ F012, F013

シートサイズ	CW \ ブレーカ	MF (仕上げ)	MS (低送り)	MM (中送り)	BM (倣い)
					ボール形状
J	6.00mm				●
	RE 0.2	●			
	RE 0.4	●	●	●	
	RE 0.8	●	●	●	
	6.31mm	●			
	6.35mm				●
	RE 0.2	●			
	RE 0.4	●			
	RE 0.8	●			

● ：寸法掲載基準インサート

呼び記号の見方 ➤ F008, F009
切削条件 ➤ F110
使用上の注意点 ➤ F112

GY シリーズ [端面加工用]

4 00°ストレートホルダ

インサート	GY2M○○○○○○○○○○-GS/GM	インサート	GY2G○○○○○○○○○○-MF
インサート	GY2M○○○○○○○○○○-GU	インサート	GY2M○○○○○○○○○○-MS
インサート	GY1G○○○○○○○○○○-GFGS	インサート	GY2M○○○○○○○○○○-MM

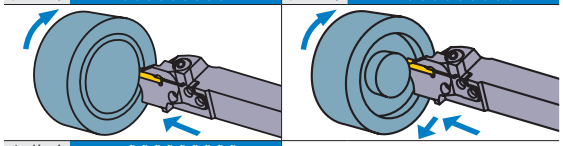

インサート GY2M○○○○○○○○○○-BM

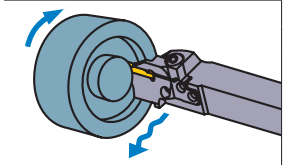

注1）モジュラーブレード、ホルダは別々にご注文ください。
注2）右勝手(R)のホルダには、右勝手(R)のモジュラーブレードを、
左勝手(L)のホルダには、左勝手(L)のモジュラーブレードをセットしてください。

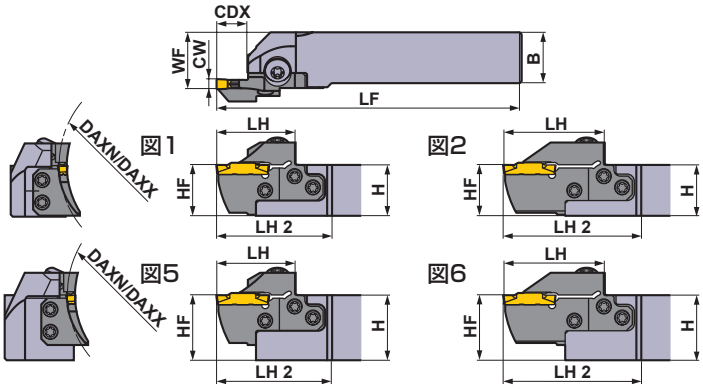

本図は右勝手(R)を示します。

シートサイズ	寸法 (mm) CW	DAXN	DAXX	CDX	タイプ	勝手 (R/L)	呼び記号 ホルダ	在庫	モジュラーブレード	在庫	図
J	6.00 6.31 6.35	170	280	14	モジュラー型	R	GYHR2020K00-M25R	●	GYM25RD-J14-170	●	3
						L	GYHL2020K00-M25L	●	GYM25LD-J14-170	●	3
					モジュラー型	R	GYHR2525M00-M25R	●	GYM25RD-J14-170	●	1
						L	GYHL2525M00-M25L	●	GYM25LD-J14-170	●	1
					モジュラー型	R	GYHR3225P00-M25R	●	GYM25RD-J14-170	●	5
						L	GYHL3225P00-M25L	●	GYM25LD-J14-170	●	5
					モジュラー型	R	GYHR3232P00-M25R	●	GYM25RD-J14-170	●	5
						L	GYHL3232P00-M25L	●	GYM25LD-J14-170	●	5
				25 *2	モジュラー型	R	GYHR2020K00-M25R	●	GYM25RD-J25-170	●	4
						L	GYHL2020K00-M25L	●	GYM25LD-J25-170	●	4
					モジュラー型	R	GYHR2525M00-M25R	●	GYM25RD-J25-170	●	2
						L	GYHL2525M00-M25L	●	GYM25LD-J25-170	●	2
					モジュラー型	R	GYHR3225P00-M25R	●	GYM25RD-J25-170	●	6
						L	GYHL3225P00-M25L	●	GYM25LD-J25-170	●	6
					モジュラー型	R	GYHR3232P00-M25R	●	GYM25RD-J25-170	●	6
						L	GYHL3232P00-M25L	●	GYM25LD-J25-170	●	6
		250	999	14	モジュラー型	R	GYHR2020K00-M25R	●	GYM25RD-J14-250	●	3
						L	GYHL2020K00-M25L	●	GYM25LD-J14-250	●	3
					モジュラー型	R	GYHR2525M00-M25R	●	GYM25RD-J14-250	●	1
						L	GYHL2525M00-M25L	●	GYM25LD-J14-250	●	1
					モジュラー型	R	GYHR3225P00-M25R	●	GYM25RD-J14-250	●	5
						L	GYHL3225P00-M25L	●	GYM25LD-J14-250	●	5
					モジュラー型	R	GYHR3232P00-M25R	●	GYM25RD-J14-250	●	5
						L	GYHL3232P00-M25L	●	GYM25LD-J14-250	●	5
				25 *2	モジュラー型	R	GYHR2020K00-M25R	●	GYM25RD-J25-250	●	4
						L	GYHL2020K00-M25L	●	GYM25LD-J25-250	●	4
					モジュラー型	R	GYHR2525M00-M25R	●	GYM25RD-J25-250	●	2
						L	GYHL2525M00-M25L	●	GYM25LD-J25-250	●	2
					モジュラー型	R	GYHR3225P00-M25R	●	GYM25RD-J25-250	●	6
						L	GYHL3225P00-M25L	●	GYM25LD-J25-250	●	6
					モジュラー型	R	GYHR3232P00-M25R	●	GYM25RD-J25-250	●	6
						L	GYHL3232P00-M25L	●	GYM25LD-J25-250	●	6

CW = 刃幅　DAXN = 最小端面溝加工径　DAXX = 最大端面溝加工径　CDX = 最大溝入れ深さ

*1　表記した寸法は、基準インサートにおける値です。その他のインサートを装着した場合はLF、LH、LH 2、WFが異なることがあります。
*2　表記した最大溝入れ深さCDXは、使用するインサートにより異なります。F011−F013ページのインサート寸法CDXをご参照ください。

●：標準在庫品

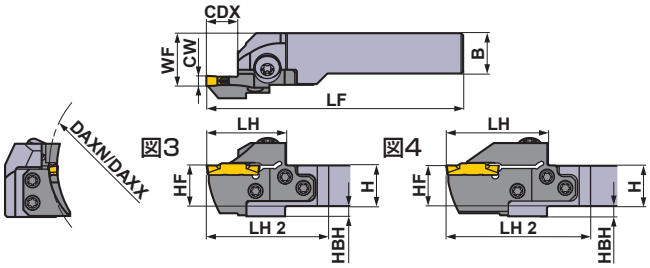

本図は右勝手(R)を示します。

＊ レンチ：①：クランプねじ用、②：モジュラーブレード止めねじ用

ホルダの対応部品

ホルダ	クランプねじ	モジュラーブレード止めねじ用 (5本)	レンチ ＊
GYHR/L2020K00-M25R/L	GY06013M (締付けトルク：6.0N·m)	TS55 (締付けトルク：5.0N·m)	①TKY30R ②TKY25D
GYHR/L2525M00-M25R/L			
GYHR/L3225P00-M25R/L			
GYHR/L3232P00-M25R/L			

寸法 (mm)							＊1	加工形態
H	B	LF	LH	LH 2	HF	WF	HBH	
20	20	125	39	60	20	26	5	R
20	20	125	39	60	20	26	5	
25	25	150	39	57	25	28	—	
25	25	150	39	57	25	28	—	
32	25	170	39	57	32	28	—	
32	25	170	39	57	32	28	—	
32	32	170	39	57	32	35	—	
32	32	170	39	57	32	35	—	
20	20	136	50	71	20	26	5	
20	20	136	50	71	20	26	5	
25	25	161	50	68	25	28	—	
25	25	161	50	68	25	28	—	
32	25	181	50	68	32	28	—	
32	25	181	50	68	32	28	—	
32	32	181	50	68	32	35	—	
32	32	181	50	68	32	35	—	
20	20	125	39	60	20	26	5	L
20	20	125	39	60	20	26	5	
25	25	150	39	57	25	28	—	
25	25	150	39	57	25	28	—	
32	25	170	39	57	32	28	—	
32	25	170	39	57	32	28	—	
32	32	170	39	57	32	35	—	
32	32	170	39	57	32	35	—	
20	20	136	50	71	20	26	5	
20	20	136	50	71	20	26	5	
25	25	161	50	68	25	28	—	
25	25	161	50	68	25	28	—	
32	25	181	50	68	32	28	—	
32	25	181	50	68	32	28	—	
32	32	181	50	68	32	35	—	
32	32	181	50	68	32	35	—	

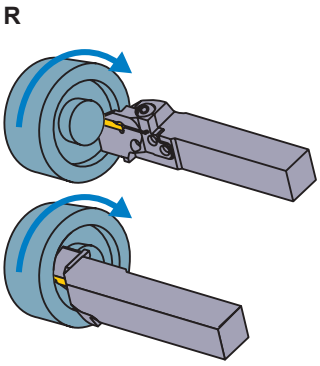

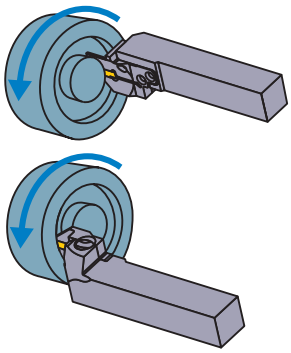

インサートの選択

シートサイズ	形状名
J	GY○○0600/0631/0635J○○○○-下記ブレーカ

溝入れ / 突切り加工用ブレーカ ➤ F011, F012

シートサイズ	CW \ ブレーカ	GU (軟鋼用)	GS (低送り)	GM (中送り)	GFGS (高硬度)
J	6.00mm	●	●	●	●
	6.35mm	●	●	●	

多機能加工用ブレーカ ➤ F012, F013

シートサイズ	CW \ ブレーカ	MF (仕上げ)	MS (低送り)	MM (中送り)	BM (倣い)
					ボール形状
J	6.00mm				●
	RE 0.2	●			
	RE 0.4	●	●	●	
	RE 0.8	●	●	●	
	6.31mm	●			
	6.35mm				●
	RE 0.2	●			
	RE 0.4	●			
	RE 0.8	●			

● ：寸法掲載基準インサート

呼び記号の見方 ➤ F008, F009
切削条件 ➤ F110
使用上の注意点 ➤ F112

GY シリーズ [端面加工用]

5 90°L形ホルダ

インサート	GY2M○○○○○○○○○○-GS/-GM	インサート	GY2G○○○○○○○○○○-MF
インサート	GY2M○○○○○○○○○○-GU	インサート	GY2M○○○○○○○○○○-MS
インサート	GY1M/1G○○○○○○○○○○-GM/-GFGS	インサート	GY2M○○○○○○○○○○-MM

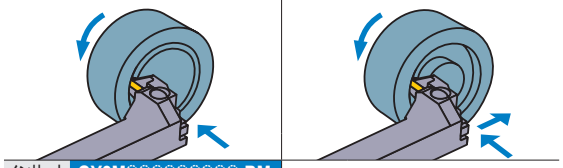

インサート GY2M○○○○○○○○○○-BM

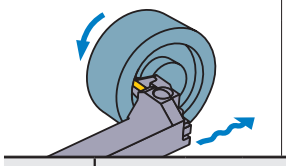

注1）モジュラーブレード、ホルダは別々にご注文ください。
注2）右勝手(R)のホルダには、左勝手(L)のモジュラーブレードを、
左勝手(L)のホルダには、右勝手(R)のモジュラーブレードをセットしてください。

図1

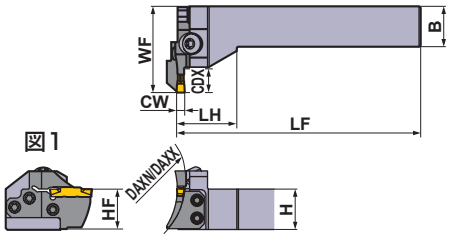

本図は右勝手(R)を示します。

シートサイズ	寸法 (mm) CW	DAXN	DAXX	CDX	タイプ	勝手 (R/L)	呼び記号 ホルダ	在庫	モジュラーブレード	在庫	図
D	2.00 2.24	40	50	12	モジュラー型	R	GYHR2525M90-M25L	●	GYM25LD-D12-040	●	1
						L	GYHL2525M90-M25R	●	GYM25RD-D12-040	●	1
		50	60	12	モジュラー型	R	GYHR2525M90-M25L	●	GYM25LD-D12-050	●	1
						L	GYHL2525M90-M25R	●	GYM25RD-D12-050	●	1
		60	75	12	モジュラー型	R	GYHR2525M90-M25L	●	GYM25LD-D12-060	●	1
						L	GYHL2525M90-M25R	●	GYM25RD-D12-060	●	1
		75	100	12	モジュラー型	R	GYHR2525M90-M25L	●	GYM25LD-D12-075	●	1
						L	GYHL2525M90-M25R	●	GYM25RD-D12-075	●	1
		100	150	12	モジュラー型	R	GYHR2525M90-M25L	●	GYM25LD-D12-100	●	1
						L	GYHL2525M90-M25R	●	GYM25RD-D12-100	●	1
		135	200	12	モジュラー型	R	GYHR2525M90-M25L	●	GYM25LD-D12-135	●	1
						L	GYHL2525M90-M25R	●	GYM25RD-D12-135	●	1
		180	250	12	モジュラー型	R	GYHR2525M90-M25L	●	GYM25LD-D12-180	●	1
						L	GYHL2525M90-M25R	●	GYM25RD-D12-180	●	1
E	2.39 2.50 2.74	40	50	12	モジュラー型	R	GYHR2525M90-M25L	●	GYM25LD-E12-040	●	1
						L	GYHL2525M90-M25R	●	GYM25RD-E12-040	●	1
		50	60	12	モジュラー型	R	GYHR2525M90-M25L	●	GYM25LD-E12-050	●	1
						L	GYHL2525M90-M25R	●	GYM25RD-E12-050	●	1
		60	75	12	モジュラー型	R	GYHR2525M90-M25L	●	GYM25LD-E12-060	●	1
						L	GYHL2525M90-M25R	●	GYM25RD-E12-060	●	1
		75	100	12	モジュラー型	R	GYHR2525M90-M25L	●	GYM25LD-E12-075	●	1
						L	GYHL2525M90-M25R	●	GYM25RD-E12-075	●	1
		100	150	12	モジュラー型	R	GYHR2525M90-M25L	●	GYM25LD-E12-100	●	1
						L	GYHL2525M90-M25R	●	GYM25RD-E12-100	●	1
		135	200	12	モジュラー型	R	GYHR2525M90-M25L	●	GYM25LD-E12-135	●	1
						L	GYHL2525M90-M25R	●	GYM25RD-E12-135	●	1
		180	250	12	モジュラー型	R	GYHR2525M90-M25L	●	GYM25LD-E12-180	●	1
						L	GYHL2525M90-M25R	●	GYM25RD-E12-180	●	1

CW = 刃幅　DAXN = 最小端面溝加工径　DAXX = 最大端面溝加工径　CDX = 最大溝入れ深さ

＊1　表記した寸法は、基準インサートにおける値です。その他のインサートを装着した場合はLF、LH、WFが異なることがあります。

●：標準在庫品

＊レンチ：①：クランプねじ用、②：モジュラーブレード止めねじ用

ホルダの対応部品

ホルダ	クランプねじ	モジュラーブレード止めねじ用 (5本)	レンチ ＊
GYHR2525M90-M25L	GY06013M (締付けトルク：6.0N·m)	TS55 (締付けトルク：5.0N·m)	①TKY30R ②TKY25D
GYHL2525M90-M25R			

	寸法 (mm) ＊1						加工形態
	H	B	LF	LH	HF	WF	
	25	25	150	38	25	53	R
	25	25	150	38	25	53	
	25	25	150	38	25	53	
	25	25	150	38	25	53	
	25	25	150	38	25	53	
	25	25	150	38	25	53	
	25	25	150	38	25	53	
	25	25	150	38	25	53	
	25	25	150	38	25	53	
	25	25	150	38	25	53	
	25	25	150	38	25	53	
	25	25	150	38	25	53	
	25	25	150	38	25	53	
	25	25	150	38	25	53	
	25	25	150	38	25	53	L
	25	25	150	38	25	53	
	25	25	150	38	25	53	
	25	25	150	38	25	53	
	25	25	150	38	25	53	
	25	25	150	38	25	53	
	25	25	150	38	25	53	
	25	25	150	38	25	53	
	25	25	150	38	25	53	
	25	25	150	38	25	53	
	25	25	150	38	25	53	
	25	25	150	38	25	53	
	25	25	150	38	25	53	
	25	25	150	38	25	53	

R

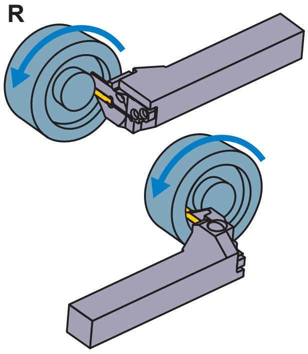

L

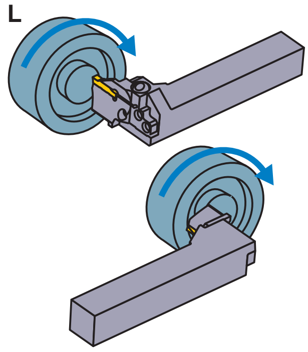

F

溝入れ・突切り加工

インサートの選択

シートサイズ	形状名
D	GY○○0200/0224D○○○○-下記ブレーカ
E	GY○○0239/0250/0274E○○○○-下記ブレーカ

溝入れ / 突切り加工用ブレーカ ➤F011, F012

シートサイズ	ブレーカ / CW	GU (軟鋼用)	GS (低送り)	GM (中送り)	GFGS (高硬度)
D	2.00mm	●	●	●	●
E	2.39mm	●	●	●	●
	2.50mm	●	●	●	●

多機能加工用ブレーカ ➤F012, F013

シートサイズ	ブレーカ / CW	MF (仕上げ)	MS (低送り)	MM (中送り)	BM (倣い) ボール形状
D	2.00mm	●	●	●	●
	2.24mm	●			
E	2.39mm	●			
	2.50mm	●	●	●	●
	2.74mm	●			

●：寸法掲載基準インサート

呼び記号の見方 ➤F008, F009
切削条件 ➤F110
使用上の注意点 ➤F112

GY シリーズ [端面加工用]

5 90°L形ホルダ

インサート	GY2M○○○○○○○○○○-GS/-GM	インサート	GY2G○○○○○○○○○○-MF
インサート	GY2M○○○○○○○○○○-GU	インサート	GY2M○○○○○○○○○○-MS
インサート	GY1M/1G○○○○○○○○○○-GM/-GFGS	インサート	GY2M○○○○○○○○○○-MM

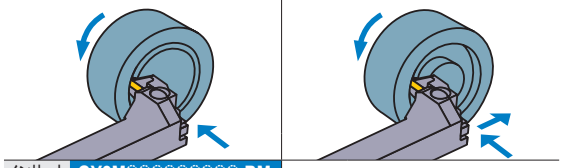

インサート GY2M○○○○○○○○○○-BM

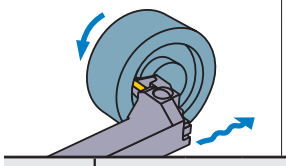

注1）モジュラーブレード、ホルダは別々にご注文ください。
注2）右勝手(R)のホルダには、左勝手(L)のモジュラーブレードを、
左勝手(L)のホルダには、右勝手(R)のモジュラーブレードをセットしてください。

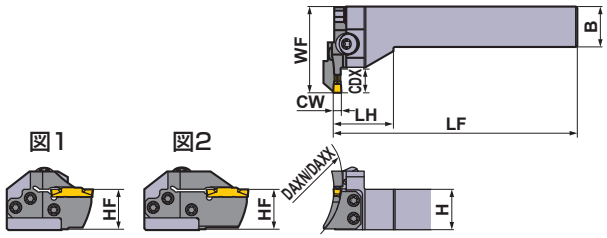

本図は右勝手(R)を示します。

シートサイズ	寸法 (mm) CW	DAXN	DAXX	CDX	タイプ	勝手 (R/L)	呼び記号 ホルダ	在庫	モジュラーブレード	在庫	図
F	3.00 3.18 3.24	35	40	12	モジュラー型	R	GYHR2525M90-M25L	●	GYM25LD-F12-035	●	1
						L	GYHL2525M90-M25R	●	GYM25RD-F12-035	●	1
		40	50	12	モジュラー型	R	GYHR2525M90-M25L	●	GYM25LD-F12-040	●	1
						L	GYHL2525M90-M25R	●	GYM25RD-F12-040	●	1
		50	60	12	モジュラー型	R	GYHR2525M90-M25L	●	GYM25LD-F12-050	●	1
						L	GYHL2525M90-M25R	●	GYM25RD-F12-050	●	1
		60	75	12	モジュラー型	R	GYHR2525M90-M25L	●	GYM25LD-F12-060	●	1
						L	GYHL2525M90-M25R	●	GYM25RD-F12-060	●	1
				20 *2	モジュラー型	R	GYHR2525M90-M25L	●	GYM25LD-F20-060	●	2
						L	GYHL2525M90-M25R	●	GYM25RD-F20-060	●	2
		75	100	12	モジュラー型	R	GYHR2525M90-M25L	●	GYM25LD-F12-075	●	1
						L	GYHL2525M90-M25R	●	GYM25RD-F12-075	●	1
				20 *2	モジュラー型	R	GYHR2525M90-M25L	●	GYM25LD-F20-075	●	2
						L	GYHL2525M90-M25R	●	GYM25RD-F20-075	●	2
		100	150	12	モジュラー型	R	GYHR2525M90-M25L	●	GYM25LD-F12-100	●	1
						L	GYHL2525M90-M25R	●	GYM25RD-F12-100	●	1
				20 *2	モジュラー型	R	GYHR2525M90-M25L	●	GYM25LD-F20-100	●	2
						L	GYHL2525M90-M25R	●	GYM25RD-F20-100	●	2
		135	200	12	モジュラー型	R	GYHR2525M90-M25L	●	GYM25LD-F12-135	●	1
						L	GYHL2525M90-M25R	●	GYM25RD-F12-135	●	1
				20 *2	モジュラー型	R	GYHR2525M90-M25L	●	GYM25LD-F20-135	●	2
						L	GYHL2525M90-M25R	●	GYM25RD-F20-135	●	2
		180	250	12	モジュラー型	R	GYHR2525M90-M25L	●	GYM25LD-F12-180	●	1
						L	GYHL2525M90-M25R	●	GYM25RD-F12-180	●	1
				20 *2	モジュラー型	R	GYHR2525M90-M25L	●	GYM25LD-F20-180	●	2
						L	GYHL2525M90-M25R	●	GYM25RD-F20-180	●	2
		225	999	12	モジュラー型	R	GYHR2525M90-M25L	●	GYM25LD-F12-225	●	1
						L	GYHL2525M90-M25R	●	GYM25RD-F12-225	●	1
				20 *2	モジュラー型	R	GYHR2525M90-M25L	●	GYM25LD-F20-225	●	2
						L	GYHL2525M90-M25R	●	GYM25RD-F20-225	●	2

CW = 刃幅　DAXN = 最小端面溝加工径　DAXX = 最大端面溝加工径　CDX = 最大溝入れ深さ

*1　表記した寸法は、基準インサートにおける値です。その他のインサートを装着した場合はLF、LH、WFが異なることがあります。
*2　表記した最大溝入れ深さCDXは、使用するインサートにより異なります。F011−F013ページのインサート寸法CDXをご参照ください。

●：標準在庫品

＊ レンチ：①：クランプねじ用、②：モジュラーブレード止めねじ用

ホルダの対応部品

ホルダ	クランプねじ	モジュラーブレード止めねじ用 (5本)	レンチ ＊
GYHR2525M90-M25L	GY06013M (締付けトルク：6.0N·m)	TS55 (締付けトルク：5.0N·m)	①TKY30R ②TKY25D
GYHL2525M90-M25R			

寸法 (mm) ＊1						加工形態
H	B	LF	LH	HF	WF	
25	25	150	38	25	53	R
25	25	150	38	25	53	
25	25	150	38	25	53	
25	25	150	38	25	53	
25	25	150	38	25	53	
25	25	150	38	25	53	
25	25	150	38	25	53	
25	25	150	38	25	53	
25	25	150	38	25	59	
25	25	150	38	25	59	
25	25	150	38	25	53	
25	25	150	38	25	53	
25	25	150	38	25	59	
25	25	150	38	25	59	
25	25	150	38	25	53	
25	25	150	38	25	53	
25	25	150	38	25	59	
25	25	150	38	25	59	
25	25	150	38	25	53	
25	25	150	38	25	53	
25	25	150	38	25	59	
25	25	150	38	25	59	
25	25	150	38	25	53	
25	25	150	38	25	53	
25	25	150	38	25	59	
25	25	150	38	25	59	
25	25	150	38	25	53	
25	25	150	38	25	53	
25	25	150	38	25	59	
25	25	150	38	25	59	
25	25	150	38	25	53	
25	25	150	38	25	53	
25	25	150	38	25	59	
25	25	150	38	25	59	
25	25	150	38	25	53	
25	25	150	38	25	53	
25	25	150	38	25	59	
25	25	150	38	25	59	
25	25	150	38	25	53	
25	25	150	38	25	53	
25	25	150	38	25	59	
25	25	150	38	25	59	
25	25	150	38	25	53	
25	25	150	38	25	53	
25	25	150	38	25	59	
25	25	150	38	25	59	

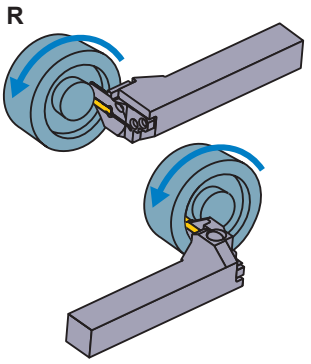

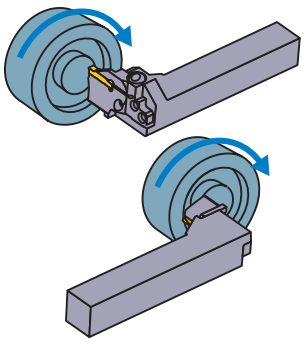

インサートの選択

シートサイズ	形状名
F	GY○○0300/0318/0324F○○○○-下記ブレーカ

溝入れ / 突切り加工用ブレーカ ➤ F011, F012

シートサイズ	CW ＼ ブレーカ	GU (軟鋼用)	GS (低送り)	GM (中送り)	GFGS (高硬度)
F	3.00mm	●	●	●	●
	3.18mm	●	●	●	●

多機能加工用ブレーカ ➤ F012, F013

シートサイズ	CW ＼ ブレーカ	MF (仕上げ)	MS (低送り)	MM (中送り)	BM (倣い)
					ボール形状
F	3.00mm				●
	RE 0.2	●	●	●	
	RE 0.4	●	●	●	
	RE 0.8			●	
	3.18mm				●
	RE 0.2	●			
	RE 0.4	●			
	3.24mm	●			

● ：寸法掲載基準インサート

呼び記号の見方 ➤ F008, F009
切削条件 ➤ F110
使用上の注意点 ➤ F112

GY シリーズ [端面加工用]

5 90°L形ホルダ

インサート	GY2M○○○○○○○○○○-GS/-GM	インサート	GY2G○○○○○○○○○○-MF
インサート	GY2M○○○○○○○○○○-GU	インサート	GY2M○○○○○○○○○○-MS
インサート	GY1M/1G○○○○○○○○○○-GM/-GFGS	インサート	GY2M○○○○○○○○○○-MM

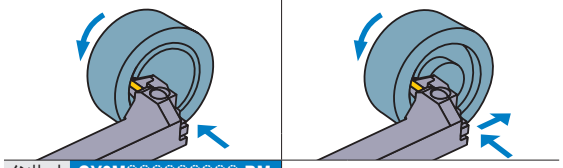

インサート GY2M○○○○○○○○○○-BM

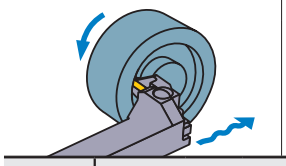

注1）モジュラーブレード、ホルダは別々にご注文ください。
注2）右勝手(R)のホルダには、左勝手(L)のモジュラーブレードを、
左勝手(L)のホルダには、右勝手(R)のモジュラーブレードをセットしてください。

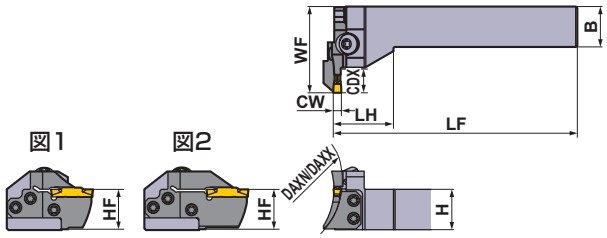

本図は右勝手(R)を示します。

シートサイズ	寸法 (mm) CW	DAXN	DAXX	CDX	タイプ	勝手 (R/L)	呼び記号 ホルダ	在庫	モジュラーブレード	在庫	図
G	4.00 4.24	40	50	14	モジュラー型	R	GYHR2525M90-M25L	●	GYM25LD-G14-040	●	1
						L	GYHL2525M90-M25R	●	GYM25RD-G14-040	●	1
		50	60	14	モジュラー型	R	GYHR2525M90-M25L	●	GYM25LD-G14-050	●	1
						L	GYHL2525M90-M25R	●	GYM25RD-G14-050	●	1
		60	85	14	モジュラー型	R	GYHR2525M90-M25L	●	GYM25LD-G14-060	●	1
						L	GYHL2525M90-M25R	●	GYM25RD-G14-060	●	1
				25 *2	モジュラー型	R	GYHR2525M90-M25L	●	GYM25LD-G25-060	●	2
						L	GYHL2525M90-M25R	●	GYM25RD-G25-060	●	2
		85	125	14	モジュラー型	R	GYHR2525M90-M25L	●	GYM25LD-G14-085	●	1
						L	GYHL2525M90-M25R	●	GYM25RD-G14-085	●	1
				25 *2	モジュラー型	R	GYHR2525M90-M25L	●	GYM25LD-G25-085	●	2
						L	GYHL2525M90-M25R	●	GYM25RD-G25-085	●	2
		125	200	14	モジュラー型	R	GYHR2525M90-M25L	●	GYM25LD-G14-125	●	1
						L	GYHL2525M90-M25R	●	GYM25RD-G14-125	●	1
				25 *2	モジュラー型	R	GYHR2525M90-M25L	●	GYM25LD-G25-125	●	2
						L	GYHL2525M90-M25R	●	GYM25RD-G25-125	●	2
		180	280	14	モジュラー型	R	GYHR2525M90-M25L	●	GYM25LD-G14-180	●	1
						L	GYHL2525M90-M25R	●	GYM25RD-G14-180	●	1
				25 *2	モジュラー型	R	GYHR2525M90-M25L	●	GYM25LD-G25-180	●	2
						L	GYHL2525M90-M25R	●	GYM25RD-G25-180	●	2
		250	999	14	モジュラー型	R	GYHR2525M90-M25L	●	GYM25LD-G14-250	●	1
						L	GYHL2525M90-M25R	●	GYM25RD-G14-250	●	1
				25 *2	モジュラー型	R	GYHR2525M90-M25L	●	GYM25LD-G25-250	●	2
						L	GYHL2525M90-M25R	●	GYM25RD-G25-250	●	2

CW = 刃幅　**DAXN** = 最小端面溝加工径　**DAXX** = 最大端面溝加工径　**CDX** = 最大溝入れ深さ

*1　表記した寸法は、基準インサートにおける値です。その他のインサートを装着した場合は**LF**、**LH**、**WF**が異なることがあります。
*2　表記した最大溝入れ深さ**CDX**は、使用するインサートにより異なります。F011−F013ページのインサート寸法**CDX**をご参照ください。

●：標準在庫品

＊ レンチ：①：クランプねじ用、②：モジュラーブレード止めねじ用

ホルダの対応部品

ホルダ	クランプねじ	モジュラーブレード止めねじ用 (5本)	レンチ ＊
GYHR2525M90-M25L	GY06013M（締付けトルク：6.0N·m）	TS55（締付けトルク：5.0N·m）	①TKY30R ②TKY25D
GYHL2525M90-M25R			

寸法 (mm) ＊1						加工形態
H	B	LF	LH	HF	WF	
25	25	150	38	25	53	R
25	25	150	38	25	53	
25	25	150	38	25	53	
25	25	150	38	25	53	
25	25	150	38	25	53	
25	25	150	38	25	53	
25	25	150	38	25	64	
25	25	150	38	25	64	
25	25	150	38	25	53	
25	25	150	38	25	53	
25	25	150	38	25	64	
25	25	150	38	25	64	
25	25	150	38	25	53	
25	25	150	38	25	53	
25	25	150	38	25	64	
25	25	150	38	25	64	
25	25	150	38	25	53	
25	25	150	38	25	53	
25	25	150	38	25	64	
25	25	150	38	25	64	
25	25	150	38	25	53	
25	25	150	38	25	53	
25	25	150	38	25	64	
25	25	150	38	25	64	
25	25	150	38	25	53	
25	25	150	38	25	53	
25	25	150	38	25	64	
25	25	150	38	25	64	

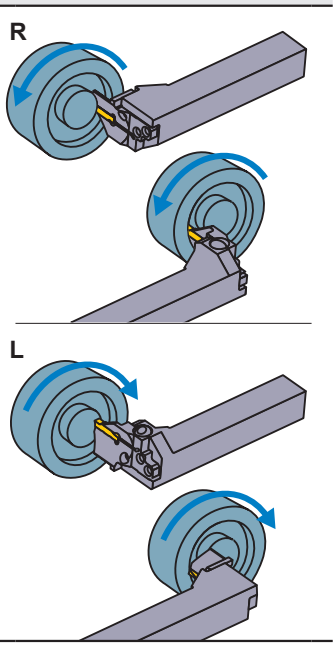

インサートの選択

シートサイズ	形状名
G	GY○○0400/0424G○○○○-下記ブレーカ

溝入れ / 突切り加工用ブレーカ ➤ F011, F012

シートサイズ	CW \ ブレーカ	GU（軟鋼用）	GS（低送り）	GM（中送り）	GFGS（高硬度）
G	4.00mm	●	●	●	●

多機能加工用ブレーカ ➤ F012, F013

シートサイズ	CW \ ブレーカ	MF（仕上げ）	MS（低送り）	MM（中送り）	BM（倣い）
					ボール形状
G	4.00mm				●
	RE 0.2	●	●	●	
	RE 0.4	●	●	●	
	RE 0.8	●		●	
	4.24mm	●			

●：寸法掲載基準インサート

呼び記号の見方 ➤ F008, F009
切削条件 ➤ F110
使用上の注意点 ➤ F112

GY シリーズ [端面加工用]

5 90°L形ホルダ

インサート	GY2M○○○○○○○○○○-GS/-GM	インサート	GY2G○○○○○○○○○○-MF
インサート	GY2M○○○○○○○○○○-GU	インサート	GY2M○○○○○○○○○○-MS
インサート	GY1M/1G○○○○○○○○○○-GM/-GFGS	インサート	GY2M○○○○○○○○○○-MM

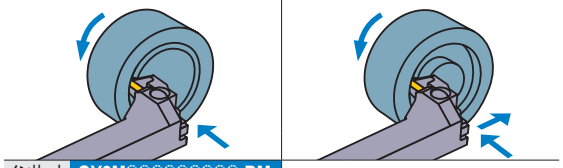

インサート GY2M○○○○○○○○○○-BM

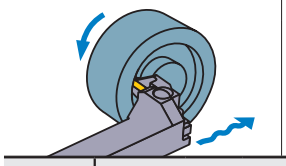

注1）モジュラーブレード、ホルダは別々にご注文ください。
注2）右勝手(R)のホルダには、左勝手(L)のモジュラーブレードを、
左勝手(L)のホルダには、右勝手(R)のモジュラーブレードをセットしてください。

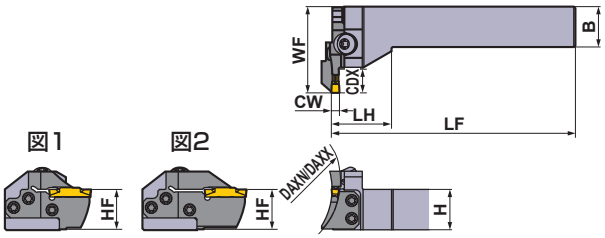

本図は右勝手(R)を示します。

シートサイズ	寸法 (mm) CW	DAXN	DAXX	CDX	タイプ	勝手 (R/L)	呼び記号 ホルダ	在庫	モジュラーブレード	在庫	図
H	4.75 5.00 5.24	50	60	14	モジュラー型	R	GYHR2525M90-M25L	●	GYM25LD-H14-050	●	1
						L	GYHL2525M90-M25R	●	GYM25RD-H14-050	●	1
		60	85	14	モジュラー型	R	GYHR2525M90-M25L	●	GYM25LD-H14-060	●	1
						L	GYHL2525M90-M25R	●	GYM25RD-H14-060	●	1
				25 *2	モジュラー型	R	GYHR2525M90-M25L	●	GYM25LD-H25-060	●	2
						L	GYHL2525M90-M25R	●	GYM25RD-H25-060	●	2
		85	125	14	モジュラー型	R	GYHR2525M90-M25L	●	GYM25LD-H14-085	●	1
						L	GYHL2525M90-M25R	●	GYM25RD-H14-085	●	1
				25 *2	モジュラー型	R	GYHR2525M90-M25L	●	GYM25LD-H25-085	●	2
						L	GYHL2525M90-M25R	●	GYM25RD-H25-085	●	2
		125	200	14	モジュラー型	R	GYHR2525M90-M25L	●	GYM25LD-H14-125	●	1
						L	GYHL2525M90-M25R	●	GYM25RD-H14-125	●	1
				25 *2	モジュラー型	R	GYHR2525M90-M25L	●	GYM25LD-H25-125	●	2
						L	GYHL2525M90-M25R	●	GYM25RD-H25-125	●	2
		180	280	14	モジュラー型	R	GYHR2525M90-M25L	●	GYM25LD-H14-180	●	1
						L	GYHL2525M90-M25R	●	GYM25RD-H14-180	●	1
				25 *2	モジュラー型	R	GYHR2525M90-M25L	●	GYM25LD-H25-180	●	2
						L	GYHL2525M90-M25R	●	GYM25RD-H25-180	●	2
		250	999	14	モジュラー型	R	GYHR2525M90-M25L	●	GYM25LD-H14-250	●	1
						L	GYHL2525M90-M25R	●	GYM25RD-H14-250	●	1
				25 *2	モジュラー型	R	GYHR2525M90-M25L	●	GYM25LD-H25-250	●	2
						L	GYHL2525M90-M25R	●	GYM25RD-H25-250	●	2

CW = 刃幅　**DAXN** = 最小端面溝加工径　**DAXX** = 最大端面溝加工径　**CDX** = 最大溝入れ深さ

*1　表記した寸法は、基準インサートにおける値です。その他のインサートを装着した場合は**LF**、**LH**、**WF**が異なることがあります。
*2　表記した最大溝入れ深さ**CDX**は、使用するインサートにより異なります。F011−F013ページのインサート寸法**CDX**をご参照ください。

●：標準在庫品

＊ レンチ：①：クランプねじ用、②：モジュラーブレード止めねじ用

ホルダの対応部品

ホルダ	クランプねじ	モジュラーブレード止めねじ用 (5本)	レンチ ＊
GYHR2525M90-M25L	GY06013M（締付けトルク：6.0N·m）	TS55（締付けトルク：5.0N·m）	①TKY30R ②TKY25D
GYHL2525M90-M25R			

寸法 (mm) ＊1						加工形態
H	B	LF	LH	HF	WF	
25	25	150	38	25	53	R
25	25	150	38	25	53	
25	25	150	38	25	53	
25	25	150	38	25	53	
25	25	150	38	25	64	
25	25	150	38	25	64	
25	25	150	38	25	53	
25	25	150	38	25	53	
25	25	150	38	25	64	
25	25	150	38	25	64	
25	25	150	38	25	53	
25	25	150	38	25	53	
25	25	150	38	25	64	
25	25	150	38	25	64	
25	25	150	38	25	53	L
25	25	150	38	25	53	
25	25	150	38	25	64	
25	25	150	38	25	64	
25	25	150	38	25	53	
25	25	150	38	25	53	
25	25	150	38	25	64	
25	25	150	38	25	64	

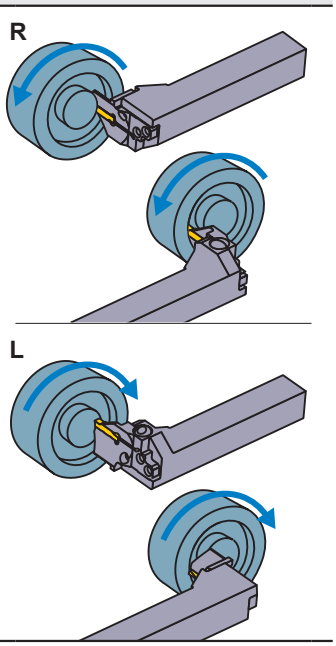

インサートの選択

シートサイズ	形状名
H	GY○○0475/0500/0524H○○○○-下記ブレーカ

溝入れ / 突切り加工用ブレーカ ➤ F011, F012

シートサイズ	CW ＼ ブレーカ	GU（軟鋼用）	GS（低送り）	GM（中送り）	GFGS（高硬度）
H	4.75mm	●	●	●	●
	5.00mm	●	●	●	●

多機能加工用ブレーカ ➤ F012, F013

シートサイズ	CW ＼ ブレーカ	MF（仕上げ）	MS（低送り）	MM（中送り）	BM（倣い）
					ボール形状
H	4.75mm				●
	RE 0.2	●			
	RE 0.4	●			
	RE 0.8	●			
	5.00mm				●
	RE 0.2	●			
	RE 0.4	●	●	●	
	RE 0.8	●	●	●	
	5.24mm	●			

● ：寸法掲載基準インサート

呼び記号の見方 ➤ F008, F009
切削条件 ➤ F110
使用上の注意点 ➤ F112

GY シリーズ [端面加工用]

5 90°L形ホルダ

インサート	GY2M○○○○○○○○○○-GS/-GM	インサート	GY2G○○○○○○○○○○-MF
インサート	GY2M○○○○○○○○○○-GU	インサート	GY2M○○○○○○○○○○-MS
インサート	GY1G○○○○○○○○○○-GFGS	インサート	GY2M○○○○○○○○○○-MM

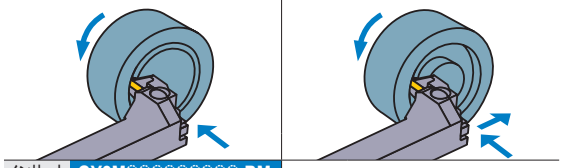

インサート GY2M○○○○○○○○○○-BM

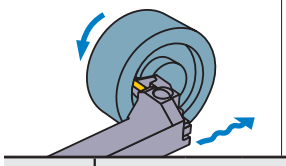

注1）モジュラーブレード、ホルダは別々にご注文ください。
注2）右勝手(R)のホルダには、左勝手(L)のモジュラーブレードを、
左勝手(L)のホルダには、右勝手(R)のモジュラーブレードをセットしてください。

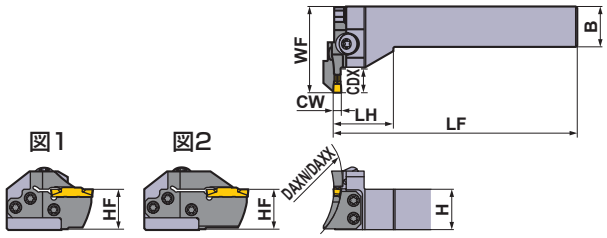

本図は右勝手(R)を示します。

シートサイズ	寸法 (mm) CW	DAXN	DAXX	CDX	タイプ	勝手 (R/L)	呼び記号 ホルダ	在庫	モジュラーブレード	在庫	図
J	6.00 6.31 6.35	50	70	14	モジュラー型	R	GYHR2525M90-M25L	●	GYM25LD-J14-050	●	1
						L	GYHL2525M90-M25R	●	GYM25RD-J14-050	●	1
		70	110	14	モジュラー型	R	GYHR2525M90-M25L	●	GYM25LD-J14-070	●	1
						L	GYHL2525M90-M25R	●	GYM25RD-J14-070	●	1
				25 *2	モジュラー型	R	GYHR2525M90-M25L	●	GYM25LD-J25-070	●	2
						L	GYHL2525M90-M25R	●	GYM25RD-J25-070	●	2
		110	200	14	モジュラー型	R	GYHR2525M90-M25L	●	GYM25LD-J14-110	●	1
						L	GYHL2525M90-M25R	●	GYM25RD-J14-110	●	1
				25 *2	モジュラー型	R	GYHR2525M90-M25L	●	GYM25LD-J25-110	●	2
						L	GYHL2525M90-M25R	●	GYM25RD-J25-110	●	2
		170	280	14	モジュラー型	R	GYHR2525M90-M25L	●	GYM25LD-J14-170	●	1
						L	GYHL2525M90-M25R	●	GYM25RD-J14-170	●	1
				25 *2	モジュラー型	R	GYHR2525M90-M25L	●	GYM25LD-J25-170	●	2
						L	GYHL2525M90-M25R	●	GYM25RD-J25-170	●	2
		250	999	14	モジュラー型	R	GYHR2525M90-M25L	●	GYM25LD-J14-250	●	1
						L	GYHL2525M90-M25R	●	GYM25RD-J14-250	●	1
				25 *2	モジュラー型	R	GYHR2525M90-M25L	●	GYM25LD-J25-250	●	2
						L	GYHL2525M90-M25R	●	GYM25RD-J25-250	●	2

CW = 刃幅　**DAXN** = 最小端面溝加工径　**DAXX** = 最大端面溝加工径　**CDX** = 最大溝入れ深さ

*1　表記した寸法は、基準インサートにおける値です。その他のインサートを装着した場合は**LF**、**LH**、**WF**が異なることがあります。
*2　表記した最大溝入れ深さ**CDX**は、使用するインサートにより異なります。F011−F013ページのインサート寸法**CDX**をご参照ください。

●：標準在庫品

＊ レンチ：①：クランプねじ用、②：モジュラーブレード止めねじ用

ホルダの対応部品

ホルダ	クランプねじ	モジュラーブレード止めねじ用 (5本)	レンチ ＊
GYHR2525M90-M25L	GY06013M（締付けトルク：6.0N·m）	TS55（締付けトルク：5.0N·m）	①TKY30R ②TKY25D
GYHL2525M90-M25R			

寸法 (mm) ＊1						加工形態
H	B	LF	LH	HF	WF	
25	25	150	38	25	53	R
25	25	150	38	25	53	
25	25	150	38	25	53	
25	25	150	38	25	53	
25	25	150	38	25	64	
25	25	150	38	25	64	
25	25	150	38	25	53	
25	25	150	38	25	53	
25	25	150	38	25	64	
25	25	150	38	25	64	
25	25	150	38	25	53	
25	25	150	38	25	53	
25	25	150	38	25	64	
25	25	150	38	25	64	
25	25	150	38	25	53	L
25	25	150	38	25	53	
25	25	150	38	25	64	
25	25	150	38	25	64	

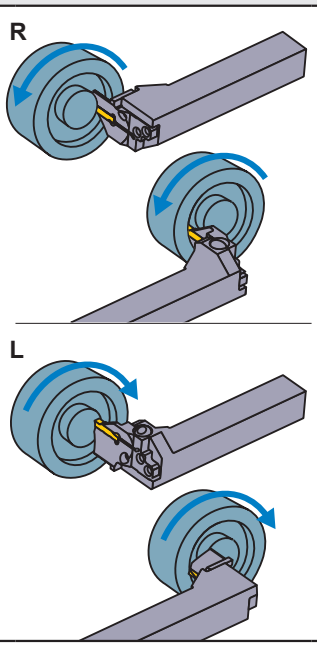

インサートの選択

シートサイズ	形状名
J	GY○○0600/0631/0635J○○○○-下記ブレーカ

溝入れ / 突切り加工用ブレーカ ➤ F011, F012

シートサイズ	CW ＼ ブレーカ	GU（軟鋼用）	GS（低送り）	GM（中送り）	GFGS（高硬度）
J	6.00mm	●	●	●	●
	6.35mm	●	●	●	

多機能加工用ブレーカ ➤ F012, F013

シートサイズ	CW ＼ ブレーカ	MF（仕上げ）	MS（低送り）	MM（中送り）	BM（倣い）
					ボール形状
J	6.00mm				●
	RE 0.2	●			
	RE 0.4	●	●	●	
	RE 0.8	●	●	●	
	6.31mm	●			
	6.35mm				●
	RE 0.2	●			
	RE 0.4	●			
	RE 0.8	●			

●：寸法掲載基準インサート

呼び記号の見方 ➤ F008, F009
切削条件 ➤ F110
使用上の注意点 ➤ F112

GY シリーズ [内径加工用]

6 90°L形ホルダ

インサート GY2M○○○○○○○○○○-GS/-GM　インサート GY2G○○○○○○○○○○-MF
インサート GY2M/2G○○○○○○○○○○-GU/-GL　インサート GY2M○○○○○○○○○○-MS
インサート GY1M/1G○○○○○○○○○○-GM/-GFGS　インサート GY2M○○○○○○○○○○-MM

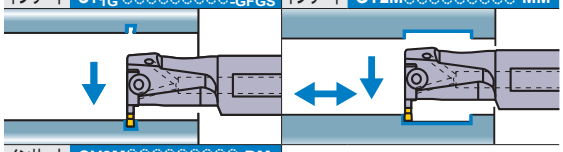

インサート GY2M○○○○○○○○○○-BM

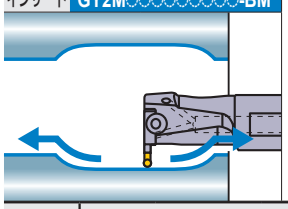

注1）モジュラーブレード、ホルダは別々にご注文ください。
注2）右勝手(R)のホルダには、左勝手(L)のモジュラーブレードを、
左勝手(L)のホルダには、右勝手(R)のモジュラーブレードをセットしてください。

●一体型(クーラント穴付き)

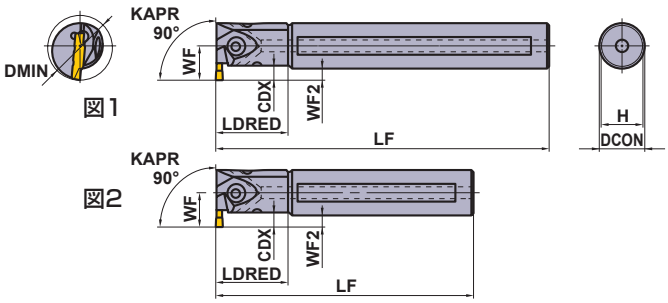

本図は右勝手(R)を示します。

シートサイズ	寸法 (mm) CW	CDX *3	DMIN	タイプ	勝手 (R/L)	呼び記号 ホルダ	在庫	モジュラーブレード	在庫	図
D	2.00 2.24	6	25	一体型	R	GYAR20K90A-D06	●	—	—	2
					L	GYAL20K90A-D06	●	—	—	2
				一体型	R	GYAR20Q90A-D06	●	—	—	1
					L	GYAL20Q90A-D06	●	—	—	1
			32	一体型	R	GYAR25K90B-D06	●	—	—	2
					L	GYAL25K90B-D06	●	—	—	2
				一体型	R	GYAR25R90B-D06	●	—	—	1
					L	GYAL25R90B-D06	●	—	—	1
		4—9.5 *1	40	モジュラー型	R	GYDR32L90C-M20L	●	GYM20LA-D10	●	4
					L	GYDL32L90C-M20R	●	GYM20RA-D10	●	4
				モジュラー型	R	GYDR32S90C-M20L	●	GYM20LA-D10	●	3
					L	GYDL32S90C-M20R	●	GYM20RA-D10	●	3
		5.5—9.5 *1	50	モジュラー型	R	GYDR40M90D-M20L	●	GYM20LA-D10	●	4
					L	GYDL40M90D-M20R	●	GYM20RA-D10	●	4
				モジュラー型	R	GYDR40T90D-M20L	●	GYM20LA-D10	●	3
					L	GYDL40T90D-M20R	●	GYM20RA-D10	●	3
		7—11.5 *1	60	モジュラー型	R	GYDR40M90D-M25L	●	GYM25LA-D12	●	4
					L	GYDL40M90D-M25R	●	GYM25RA-D12	●	4
				モジュラー型	R	GYDR40T90D-M25L	●	GYM25LA-D12	●	3
					L	GYDL40T90D-M25R	●	GYM25RA-D12	●	3
			70	モジュラー型	R	GYDR50P90F-M25L	●	GYM25LA-D12	●	4
					L	GYDL50P90F-M25R	●	GYM25RA-D12	●	4
				モジュラー型	R	GYDR50T90F-M25L	●	GYM25LA-D12	●	3
					L	GYDL50T90F-M25R	●	GYM25RA-D12	●	3

CW = 刃幅　**CDX** = 最大溝入れ深さ　**DMIN** = 最小加工径

*1　表記した最大溝入れ深さ**CDX**は、加工径**DMIN**により異なります。詳細はF116ページをご参照ください。
*2　表記した寸法は、基準インサートにおける値です。その他のインサートを装着した場合は、**LF**、**LDRED**、**WF**、**WF2**が異なることがあります。
*3　表記した最大溝入れ深さ**CDX**は、**LDRED**寸法内での値です。

●：標準在庫品

●モジュラー型(クーラント穴付き)

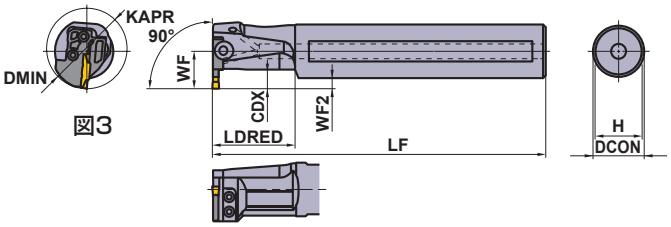

図3

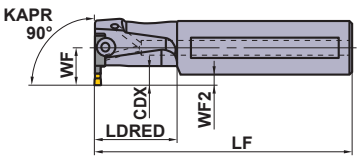

図4

本図は右勝手(R)を示します。

＊ レンチ：①：クランプねじ用、②：モジュラーブレード止めねじ用

ホルダの対応部品

ホルダ	① ② クランプねじ	(4本) モジュラーブレード止めねじ用	① ② レンチ ＊
GYAR/L20○90A-○06	①GY05016S (締付けトルク：5.0N·m)	—	①TKY20R
GYAR/L25○90B-○06			
GYDR/L32○90C-M20L/R	②GY06013M (締付けトルク：6.0N·m)	TS407 (締付けトルク：3.5N·m)	①TKY30R ②TKY15D
GYDR/L40○90D-M20L/R			
GYDR/L40○90D-M25L/R	②GY06013M (締付けトルク：6.0N·m)	TS55 (締付けトルク：5.0N·m)	①TKY30R ②TKY25D
GYDR/L50○90F-M25L/R			

寸法 (mm) ＊2					
DCON	LF	LDRED	WF	WF2	H
20	125	30	14.5	4.5	18
20	125	30	14.5	4.5	18
20	180	30	14.5	4.5	18
20	180	30	14.5	4.5	18
25	125	40	19	6.5	23
25	125	40	19	6.5	23
25	200	40	19	6.5	23
25	200	40	19	6.5	23
32	140	50	22	6	30
32	140	50	22	6	30
32	250	50	22	6	30
32	250	50	22	6	30
40	150	60	28	8	37
40	150	60	28	8	37
40	300	60	28	8	37
40	300	60	28	8	37
40	150	60	28	8	37
40	150	60	28	8	37
40	300	60	28	8	37
40	300	60	28	8	37
50	170	80	34	9	47
50	170	80	34	9	47
50	300	80	34	9	47
50	300	80	34	9	47

加工形態

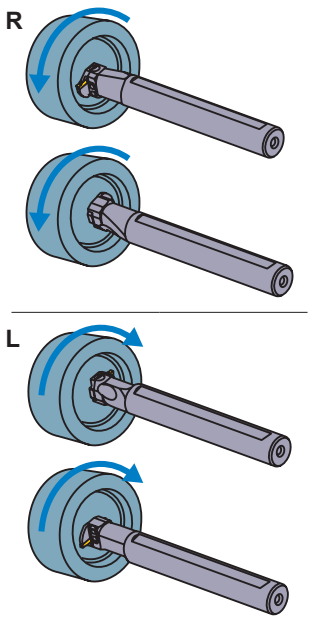

インサートの選択

シートサイズ	形状名
D	GY○○0200/0224D○○○○-下記ブレーカ

溝入れ / 突切り加工用ブレーカ ➤ F011, F012

シートサイズ	ブレーカ / CW	GU (軟鋼用)	GS (低送り)	GM (中送り)	GL (アルミ)	GFGS (高硬度)
D	2.00mm	●	●	●	●	●

多機能加工用ブレーカ ➤ F012, F013

シートサイズ	ブレーカ / CW	MF (仕上げ)	MS (低送り)	MM (中送り)	BM (倣い)
					ボール形状
D	2.00mm	●	●	●	●
	2.24mm	●			

●：寸法掲載基準インサート

呼び記号の見方 ➤ F008, F009
切削条件 ➤ F117
使用上の注意点 ➤ F120

GY シリーズ [内径加工用]

6 90°L形ホルダ

インサート GY2M○○○○○○○○○○-GS/-GM　インサート GY2G○○○○○○○○○○-MF
インサート GY2M/2G○○○○○○○○○○-GU/-GL　インサート GY2M○○○○○○○○○○-MS
インサート GY1M/1G○○○○○○○○○○-GM/-GFGS　インサート GY2M○○○○○○○○○○-MM

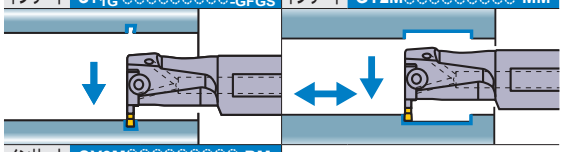

インサート GY2M○○○○○○○○○○-BM

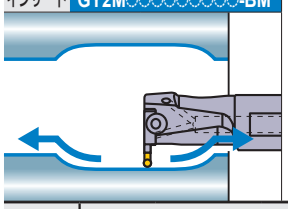

注1）モジュラーブレード、ホルダは別々にご注文ください。
注2）右勝手(R)のホルダには、左勝手(L)のモジュラーブレードを、
左勝手(L)のホルダには、右勝手(R)のモジュラーブレードをセットしてください。

●一体型(クーラント穴付き)

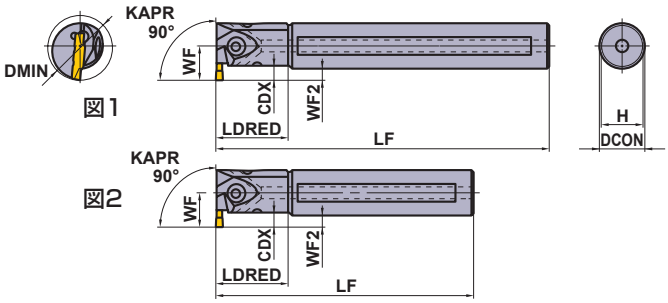

本図は右勝手(R)を示します。

シートサイズ	寸法 (mm) CW	CDX *3	DMIN	タイプ	勝手 (R/L)	呼び記号 ホルダ	在庫	モジュラーブレード	在庫	図
E	2.39 2.50 2.74	6	25	一体型	R	GYAR20K90A-E06	●	—	—	2
					L	GYAL20K90A-E06	●	—	—	2
				一体型	R	GYAR20Q90A-E06	●	—	—	1
					L	GYAL20Q90A-E06	●	—	—	1
			32	一体型	R	GYAR25K90B-E06	●	—	—	2
					L	GYAL25K90B-E06	●	—	—	2
				一体型	R	GYAR25R90B-E06	●	—	—	1
					L	GYAL25R90B-E06	●	—	—	1
		4—9.5 *1	40	モジュラー型	R	GYDR32L90C-M20L	●	GYM20LA-E10	●	4
					L	GYDL32L90C-M20R	●	GYM20RA-E10	●	4
				モジュラー型	R	GYDR32S90C-M20L	●	GYM20LA-E10	●	3
					L	GYDL32S90C-M20R	●	GYM20RA-E10	●	3
		5.5—9.5 *1	50	モジュラー型	R	GYDR40M90D-M20L	●	GYM20LA-E10	●	4
					L	GYDL40M90D-M20R	●	GYM20RA-E10	●	4
				モジュラー型	R	GYDR40T90D-M20L	●	GYM20LA-E10	●	3
					L	GYDL40T90D-M20R	●	GYM20RA-E10	●	3
		7—11.5 *1	60	モジュラー型	R	GYDR40M90D-M25L	●	GYM25LA-E12	●	4
					L	GYDL40M90D-M25R	●	GYM25RA-E12	●	4
				モジュラー型	R	GYDR40T90D-M25L	●	GYM25LA-E12	●	3
					L	GYDL40T90D-M25R	●	GYM25RA-E12	●	3
			70	モジュラー型	R	GYDR50P90F-M25L	●	GYM25LA-E12	●	4
					L	GYDL50P90F-M25R	●	GYM25RA-E12	●	4
				モジュラー型	R	GYDR50T90F-M25L	●	GYM25LA-E12	●	3
					L	GYDL50T90F-M25R	●	GYM25RA-E12	●	3

CW = 刃幅　CDX = 最大溝入れ深さ　DMIN = 最小加工径

*1　表記した最大溝入れ深さCDXは、加工径DMINにより異なります。詳細はF116ページをご参照ください。
*2　表記した寸法は、基準インサートにおける値です。その他のインサートを装着した場合は、LF、LDRED、WF、WF2が異なることがあります。
*3　表記した最大溝入れ深さCDXは、LDRED寸法内での値です。

●：標準在庫品

●モジュラー型(クーラント穴付き)

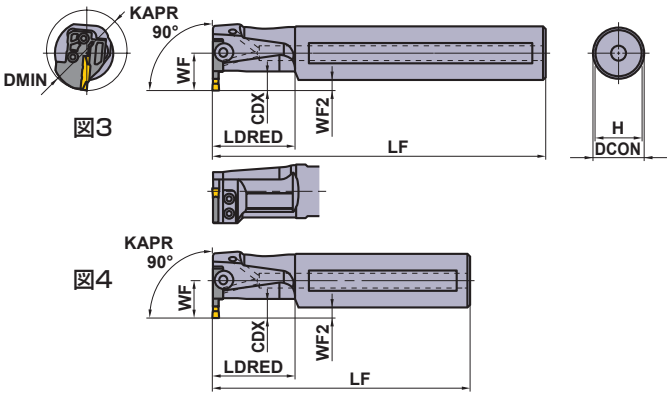

本図は右勝手(R)を示します。

＊ レンチ：①：クランプねじ用、②：モジュラーブレード止めねじ用

ホルダの対応部品

ホルダ	クランプねじ	モジュラーブレード止めねじ用	レンチ ＊
GYAR/L20◌90A-◌06	①GY05016S (締付けトルク：5.0N·m)	―	①TKY20R
GYAR/L25◌90B-◌06			
GYDR/L32◌90C-M20L/R	②GY06013M (締付けトルク：6.0N·m)	TS407 (締付けトルク：3.5N·m)	①TKY30R ②TKY15D
GYDR/L40◌90D-M20L/R			
GYDR/L40◌90D-M25L/R	②GY06013M (締付けトルク：6.0N·m)	TS55 (締付けトルク：5.0N·m)	①TKY30R ②TKY25D
GYDR/L50◌90F-M25L/R			

寸法 (mm) ＊2					
DCON	LF	LDRED	WF	WF2	H
20	125	30	14.5	4.5	18
20	125	30	14.5	4.5	18
20	180	30	14.5	4.5	18
20	180	30	14.5	4.5	18
25	125	40	19	6.5	23
25	125	40	19	6.5	23
25	200	40	19	6.5	23
25	200	40	19	6.5	23
32	140	50	22	6	30
32	140	50	22	6	30
32	250	50	22	6	30
32	250	50	22	6	30
40	150	60	28	8	37
40	150	60	28	8	37
40	300	60	28	8	37
40	300	60	28	8	37
40	150	60	28	8	37
40	150	60	28	8	37
40	300	60	28	8	37
40	300	60	28	8	37
50	170	80	34	9	47
50	170	80	34	9	47
50	300	80	34	9	47
50	300	80	34	9	47

加工形態

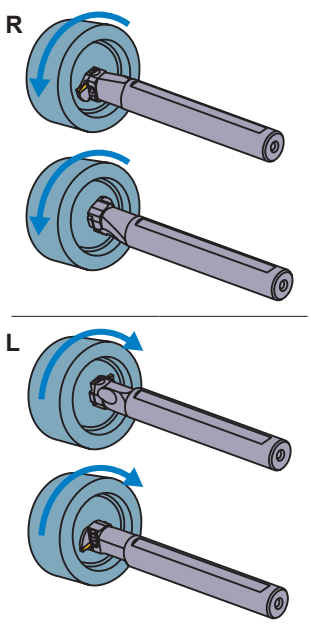

インサートの選択

シートサイズ	形状名
E	GY◌◌0239/0250/0274E◌◌◌◌-下記ブレーカ

溝入れ / 突切り加工用ブレーカ ➤ F011, F012

シートサイズ	ブレーカ / CW	GU (軟鋼用)	GS (低送り)	GM (中送り)	GL (アルミ)	GFGS (高硬度)
E	2.39mm	●	●	●		●
	2.50mm	●	●	●	●	●

多機能加工用ブレーカ ➤ F012, F013

シートサイズ	ブレーカ / CW	MF (仕上げ)	MS (低送り)	MM (中送り)	BM (倣い)
					ボール形状
E	2.39mm	●			
	2.50mm	●	●	●	●
	2.74mm	●			

● ：寸法掲載基準インサート

呼び記号の見方 ➤ F008, F009
切削条件 ➤ F117
使用上の注意点 ➤ F120

GY シリーズ [内径加工用]

6 90°L形ホルダ

インサート GY2M○○○○○○○○○○-GS/GM　インサート GY2G○○○○○○○○○○-MF
インサート GY2M/2G○○○○○○○○○○-GU/GL　インサート GY2M○○○○○○○○○○-MS
インサート GY1M/1G○○○○○○○○○○-GM/GFGS　インサート GY2M○○○○○○○○○○-MM

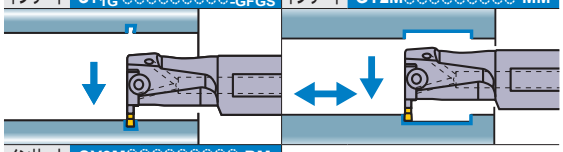

インサート GY2M○○○○○○○○○○-BM

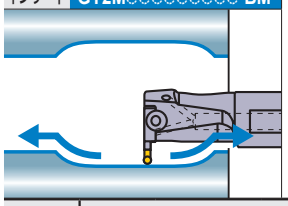

注1）モジュラーブレード、ホルダは別々にご注文ください。
注2）右勝手(R)のホルダには、左勝手(L)のモジュラーブレードを、
左勝手(L)のホルダには、右勝手(R)のモジュラーブレードをセットしてください。

●一体型(クーラント穴付き)

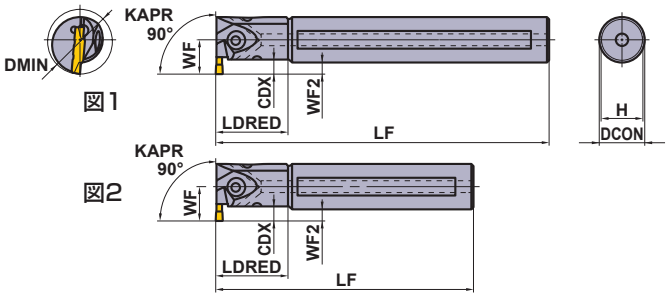

本図は右勝手(R)を示します。

シートサイズ	寸法 (mm) CW	CDX *3	DMIN	タイプ	勝手 (R/L)	呼び記号 ホルダ	在庫	モジュラーブレード	在庫	図
F	3.00 3.18 3.24	6	25	一体型	R	GYAR20K90A-F06	●	—	—	2
					L	GYAL20K90A-F06	●	—	—	2
				一体型	R	GYAR20Q90A-F06	●	—	—	1
					L	GYAL20Q90A-F06	●	—	—	1
			32	一体型	R	GYAR25K90B-F06	●	—	—	2
					L	GYAL25K90B-F06	●	—	—	2
				一体型	R	GYAR25R90B-F06	●	—	—	1
					L	GYAL25R90B-F06	●	—	—	1
		4—9.5 *1	40	モジュラー型	R	GYDR32L90C-M20L	●	GYM20LA-F10	●	4
					L	GYDL32L90C-M20R	●	GYM20RA-F10	●	4
				モジュラー型	R	GYDR32S90C-M20L	●	GYM20LA-F10	●	3
					L	GYDL32S90C-M20R	●	GYM20RA-F10	●	3
		5.5—9.5 *1	50	モジュラー型	R	GYDR40M90D-M20L	●	GYM20LA-F10	●	4
					L	GYDL40M90D-M20R	●	GYM20RA-F10	●	4
				モジュラー型	R	GYDR40T90D-M20L	●	GYM20LA-F10	●	3
					L	GYDL40T90D-M20R	●	GYM20RA-F10	●	3
		7—11.5 *1	60	モジュラー型	R	GYDR40M90D-M25L	●	GYM25LA-F12	●	4
					L	GYDL40M90D-M25R	●	GYM25RA-F12	●	4
				モジュラー型	R	GYDR40T90D-M25L	●	GYM25LA-F12	●	3
					L	GYDL40T90D-M25R	●	GYM25RA-F12	●	3
			70	モジュラー型	R	GYDR50P90F-M25L	●	GYM25LA-F12	●	4
					L	GYDL50P90F-M25R	●	GYM25RA-F12	●	4
				モジュラー型	R	GYDR50T90F-M25L	●	GYM25LA-F12	●	3
					L	GYDL50T90F-M25R	●	GYM25RA-F12	●	3
G	4.00 4.24	7	32	一体型	R	GYAR25K90B-G07	●	—	—	2
					L	GYAL25K90B-G07	●	—	—	2
				一体型	R	GYAR25R90B-G07	●	—	—	1
					L	GYAL25R90B-G07	●	—	—	1
		4.5—11.5 *1	40	モジュラー型	R	GYDR32L90C-M20L	●	GYM20LA-G12	●	4
					L	GYDL32L90C-M20R	●	GYM20RA-G12	●	4
				モジュラー型	R	GYDR32S90C-M20L	●	GYM20LA-G12	●	3
					L	GYDL32S90C-M20R	●	GYM20RA-G12	●	3
		6—11.5 *1	50	モジュラー型	R	GYDR40M90D-M20L	●	GYM20LA-G12	●	4
					L	GYDL40M90D-M20R	●	GYM20RA-G12	●	4
				モジュラー型	R	GYDR40T90D-M20L	●	GYM20LA-G12	●	3
					L	GYDL40T90D-M20R	●	GYM20RA-G12	●	3
		7.5—13 *1	60	モジュラー型	R	GYDR40M90D-M25L	●	GYM25LA-G14	●	4
					L	GYDL40M90D-M25R	●	GYM25RA-G14	●	4
				モジュラー型	R	GYDR40T90D-M25L	●	GYM25LA-G14	●	3
					L	GYDL40T90D-M25R	●	GYM25RA-G14	●	3
			70	モジュラー型	R	GYDR50P90F-M25L	●	GYM25LA-G14	●	4
					L	GYDL50P90F-M25R	●	GYM25RA-G14	●	4
				モジュラー型	R	GYDR50T90F-M25L	●	GYM25LA-G14	●	3
					L	GYDL50T90F-M25R	●	GYM25RA-G14	●	3

CW = 刃幅　CDX = 最大溝入れ深さ　DMIN = 最小加工径

*1　表記した最大溝入れ深さCDXは、加工径DMINにより異なります。詳細はF116ページをご参照ください。
*2　表記した寸法は、基準インサートにおける値です。その他のインサートを装着した場合は、LF、LDRED、WF、WF2が異なることがあります。
*3　表記した最大溝入れ深さCDXは、LDRED寸法内での値です。

●：標準在庫品

●モジュラー型(クーラント穴付き)

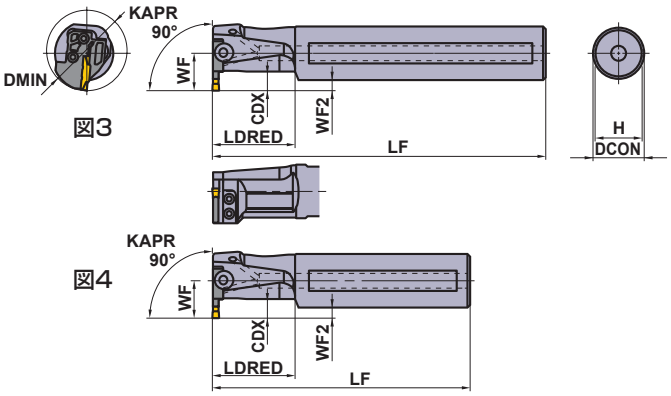

本図は右勝手(R)を示します。

＊ レンチ：①：クランプねじ用、②：モジュラーブレード止めねじ用

ホルダの対応部品

ホルダ	クランプねじ	モジュラーブレード止めねじ用	レンチ ＊
GYAR/L20◌90A-F06	①GY05016S (締付けトルク：5.0N·m)	—	①TKY20R
GYAR/L25◌90B-◌◌◌			
GYDR/L32◌90C-M20L/R	②GY06013M (締付けトルク：6.0N·m)	TS407 (締付けトルク：3.5N·m)	①TKY30R ②TKY15D
GYDR/L40◌90D-M20L/R			
GYDR/L40◌90D-M25L/R	②GY06013M (締付けトルク：6.0N·m)	TS55 (締付けトルク：5.0N·m)	①TKY30R ②TKY25D
GYDR/L50◌90F-M25L/R			

	寸法 (mm)				＊2		加工形態
	DCON	LF	LDRED	WF	WF2	H	
	20	125	30	14.5	4.5	18	R
	20	125	30	14.5	4.5	18	
	20	180	30	14.5	4.5	18	
	20	180	30	14.5	4.5	18	
	25	125	40	19	6.5	23	
	25	125	40	19	6.5	23	
	25	200	40	19	6.5	23	
	25	200	40	19	6.5	23	
	32	140	50	22	6	30	
	32	140	50	22	6	30	
	32	250	50	22	6	30	
	32	250	50	22	6	30	
	40	150	60	28	8	37	
	40	150	60	28	8	37	
	40	300	60	28	8	37	
	40	300	60	28	8	37	
	40	150	60	28	8	37	
	40	150	60	28	8	37	
	40	300	60	28	8	37	
	40	300	60	28	8	37	
	50	170	80	34	9	47	
	50	170	80	34	9	47	
	50	300	80	34	9	47	
	50	300	80	34	9	47	
	25	125	40	19	6.5	23	L
	25	125	40	19	6.5	23	
	25	200	40	19	6.5	23	
	25	200	40	19	6.5	23	
	32	140	50	22	6	30	
	32	140	50	22	6	30	
	32	250	50	22	6	30	
	32	250	50	22	6	30	
	40	150	60	28	8	37	
	40	150	60	28	8	37	
	40	300	60	28	8	37	
	40	300	60	28	8	37	
	40	150	60	28	8	37	
	40	150	60	28	8	37	
	40	300	60	28	8	37	
	40	300	60	28	8	37	
	50	170	80	34	9	47	
	50	170	80	34	9	47	
	50	300	80	34	9	47	
	50	300	80	34	9	47	

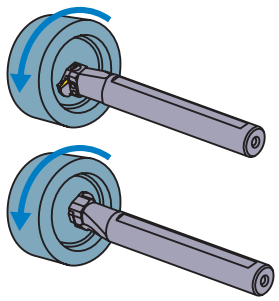

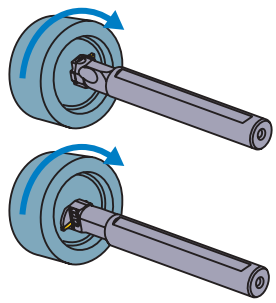

インサートの選択

シートサイズ	形状名
F	GY◌◌0300/0318/0324F◌◌◌◌-下記ブレーカ

溝入れ / 突切り加工用ブレーカ ➤ F011, F012

シートサイズ	CW \ ブレーカ	GU (軟鋼用)	GS (低送り)	GM (中送り)	GL (アルミ)	GFGS (高硬度)
F	3.00mm	●	●	●	●	●
	3.18mm	●	●	●		●

多機能加工用ブレーカ ➤ F012, F013

シートサイズ	CW \ ブレーカ	MF (仕上げ)	MS (低送り)	MM (中送り)	BM (倣い)
					ボール形状
F	3.00mm				●
	RE 0.2	●	●	●	
	RE 0.4	●	●	●	
	RE 0.8			●	
	3.18mm				●
	RE 0.2	●			
	RE 0.4	●			
	3.24mm	●			

シートサイズ	形状名
G	GY◌◌0400/0424G◌◌◌◌-下記ブレーカ

溝入れ / 突切り加工用ブレーカ ➤ F011, F012

シートサイズ	CW \ ブレーカ	GU (軟鋼用)	GS (低送り)	GM (中送り)	GFGS (高硬度)
G	4.00mm	●	●	●	●

多機能加工用ブレーカ ➤ F012, F013

シートサイズ	CW \ ブレーカ	MF (仕上げ)	MS (低送り)	MM (中送り)	BM (倣い)
					ボール形状
G	4.00mm				●
	RE 0.2	●	●	●	
	RE 0.4	●	●	●	
	RE 0.8	●		●	
	4.24mm	●			

●：寸法掲載基準インサート

呼び記号の見方 ➤ F008, F009
切削条件 ➤ F117
使用上の注意点 ➤ F120

GY シリーズ [内径加工用]

6 90°L形ホルダ

インサート	GY2M○○○○○○○○○○-GS/-GM	インサート	GY2G○○○○○○○○○○-MF
インサート	GY2M○○○○○○○○○○-GU	インサート	GY2M○○○○○○○○○○-MS
インサート	GY1M/1G○○○○○○○○○○-GM/-GFGS	インサート	GY2M○○○○○○○○○○-MM

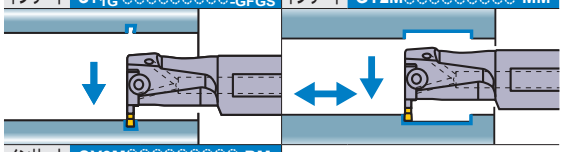

インサート	GY2M○○○○○○○○○○-BM

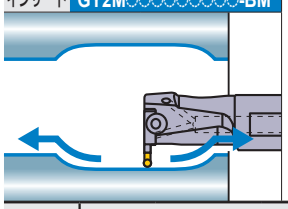

注1）モジュラーブレード、ホルダは別々にご注文ください。
注2）右勝手(R)のホルダには、左勝手(L)のモジュラーブレードを、
左勝手(L)のホルダには、右勝手(R)のモジュラーブレードをセットしてください。

●一体型(クーラント穴付き)

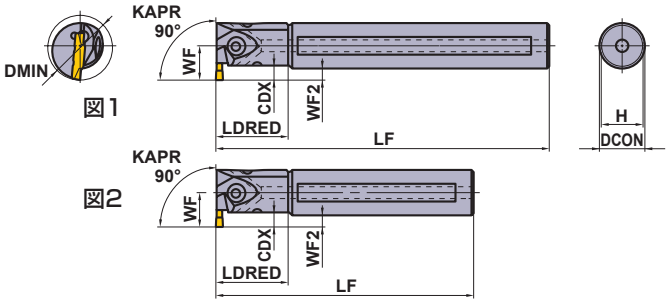

本図は右勝手(R)を示します。

シートサイズ	寸法 (mm) CW	CDX *3	DMIN	タイプ	勝手 (R/L)	呼び記号 ホルダ	在庫	モジュラーブレード	在庫	図
H	4.75 5.00 5.24	7	32	一体型	R	GYAR25K90B-H07	●	—	—	2
					L	GYAL25K90B-H07	●	—	—	2
				一体型	R	GYAR25R90B-H07	●	—	—	1
					L	GYAL25R90B-H07	●	—	—	1
		4.5—11.5 *1	40	モジュラー型	R	GYDR32L90C-M20L	●	GYM20LA-H12	●	4
					L	GYDL32L90C-M20R	●	GYM20RA-H12	●	4
				モジュラー型	R	GYDR32S90C-M20L	●	GYM20LA-H12	●	3
					L	GYDL32S90C-M20R	●	GYM20RA-H12	●	3
		6—11.5 *1	50	モジュラー型	R	GYDR40M90D-M20L	●	GYM20LA-H12	●	4
					L	GYDL40M90D-M20R	●	GYM20RA-H12	●	4
				モジュラー型	R	GYDR40T90D-M20L	●	GYM20LA-H12	●	3
					L	GYDL40T90D-M20R	●	GYM20RA-H12	●	3
		7.5—13 *1	60	モジュラー型	R	GYDR40M90D-M25L	●	GYM25LA-H14	●	4
					L	GYDL40M90D-M25R	●	GYM25RA-H14	●	4
				モジュラー型	R	GYDR40T90D-M25L	●	GYM25LA-H14	●	3
					L	GYDL40T90D-M25R	●	GYM25RA-H14	●	3
			70	モジュラー型	R	GYDR50P90F-M25L	●	GYM25LA-H14	●	4
					L	GYDL50P90F-M25R	●	GYM25RA-H14	●	4
				モジュラー型	R	GYDR50T90F-M25L	●	GYM25LA-H14	●	3
					L	GYDL50T90F-M25R	●	GYM25RA-H14	●	3
J	6.00 6.31 6.35	7.5—13 *1	60	モジュラー型	R	GYDR40M90D-M25L	●	GYM25LA-J14	●	4
					L	GYDL40M90D-M25R	●	GYM25RA-J14	●	4
				モジュラー型	R	GYDR40T90D-M25L	●	GYM25LA-J14	●	3
					L	GYDL40T90D-M25R	●	GYM25RA-J14	●	3
			70	モジュラー型	R	GYDR50P90F-M25L	●	GYM25LA-J14	●	4
					L	GYDL50P90F-M25R	●	GYM25RA-J14	●	4
				モジュラー型	R	GYDR50T90F-M25L	●	GYM25LA-J14	●	3
					L	GYDL50T90F-M25R	●	GYM25RA-J14	●	3

CW = 刃幅　CDX = 最大溝入れ深さ　DMIN = 最小加工径

*1　表記した最大溝入れ深さCDXは、加工径DMINにより異なります。詳細はF116ページをご参照ください。
*2　表記した寸法は、基準インサートにおける値です。その他のインサートを装着した場合は、LF、LDRED、WF、WF2が異なることがあります。
*3　表記した最大溝入れ深さCDXは、LDRED寸法内での値です。

●：標準在庫品

●モジュラー型(クーラント穴付き)

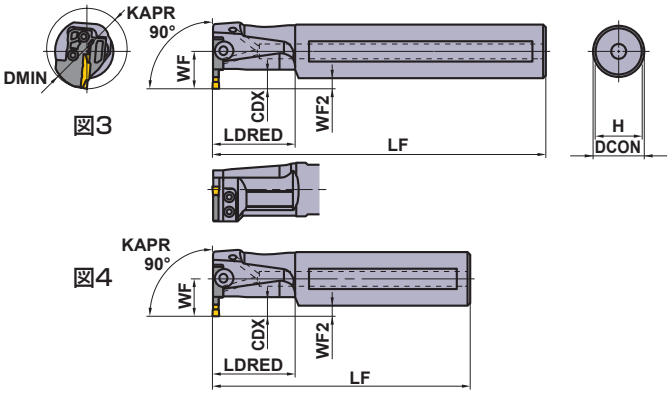

本図は右勝手(R)を示します。

＊ レンチ：①：クランプねじ用、②：モジュラーブレード止めねじ用

ホルダの対応部品

ホルダ	クランプねじ	モジュラーブレード止めねじ用	レンチ ＊
GYAR/L25◌90B-◌07	①GY05016S (締付けトルク：5.0N·m)	—	①TKY20R
GYDR/L32◌90C-M20L/R	②GY06013M (締付けトルク：6.0N·m)	TS407 (締付けトルク：3.5N·m)	①TKY30R ②TKY15D
GYDR/L40◌90D-M20L/R			
GYDR/L40◌90D-M25L/R	②GY06013M (締付けトルク：6.0N·m)	TS55 (締付けトルク：5.0N·m)	①TKY30R ②TKY25D
GYDR/L50◌90F-M25L/R			

寸法 (mm) ＊2						加工形態
DCON	LF	LDRED	WF	WF2	H	
25	125	40	19	6.5	23	R
25	125	40	19	6.5	23	
25	200	40	19	6.5	23	
25	200	40	19	6.5	23	
32	140	50	22	6	30	
32	140	50	22	6	30	
32	250	50	22	6	30	
32	250	50	22	6	30	
40	150	60	28	8	37	
40	150	60	28	8	37	
40	300	60	28	8	37	
40	300	60	28	8	37	
40	150	60	28	8	37	
40	150	60	28	8	37	
40	300	60	28	8	37	
40	300	60	28	8	37	
50	170	80	34	9	47	
50	170	80	34	9	47	
50	300	80	34	9	47	
50	300	80	34	9	47	
40	150	60	28	8	37	L
40	150	60	28	8	37	
40	300	60	28	8	37	
40	300	60	28	8	37	
50	170	80	34	9	47	
50	170	80	34	9	47	
50	300	80	34	9	47	
50	300	80	34	9	47	

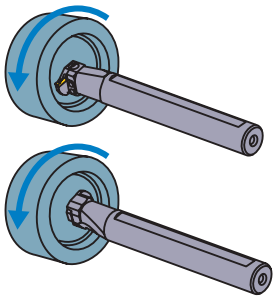

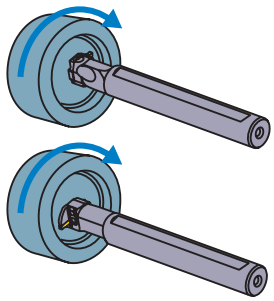

インサートの選択

シートサイズ	形状名
H	GY◌◌0475/0500/0524H◌◌◌◌-下記ブレーカ

溝入れ / 突切り加工用ブレーカ ➤ F011, F012

シートサイズ	CW \ ブレーカ	GU (軟鋼用)	GS (低送り)	GM (中送り)	GFGS (高硬度)
H	4.75mm	●	●	●	●
	5.00mm	●	●	●	●

多機能加工用ブレーカ ➤ F012, F013

シートサイズ	CW \ ブレーカ	MF (仕上げ)	MS (低送り)	MM (中送り)	BM (倣い)
					ボール形状
H	4.75mm				●
	RE 0.2	●			
	RE 0.4	●			
	RE 0.8	●			
	5.00mm				●
	RE 0.2	●			
	RE 0.4	●	●	●	
	RE 0.8	●	●	●	
	5.24mm	●			

シートサイズ	形状名
J	GY◌◌0600/0631/0635J◌◌◌◌-下記ブレーカ

溝入れ / 突切り加工用ブレーカ ➤ F011, F012

シートサイズ	CW \ ブレーカ	GU (軟鋼用)	GS (低送り)	GM (中送り)	GFGS (高硬度)
J	6.00mm	●	●	●	
	6.35mm	●	●	●	

多機能加工用ブレーカ ➤ F012, F013

シートサイズ	CW \ ブレーカ	MF (仕上げ)	MS (低送り)	MM (中送り)	BM (倣い)
					ボール形状
J	6.00mm				●
	RE 0.2	●			
	RE 0.4	●	●	●	
	RE 0.8	●	●	●	
	6.31mm	●			
	6.35mm				●
	RE 0.2	●			
	RE 0.4	●			
	RE 0.8	●			

●：寸法掲載基準インサート

呼び記号の見方 ➤ F008, F009
切削条件 ➤ F117
使用上の注意点 ➤ F120

GY シリーズ [外径 端面加工用]

Info

PSC 00°ストレートホルダ NEW

注1) モジュラーブレード、ホルダは別々にご注文ください。
注2) 右勝手(R)のホルダには、右勝手(R)のモジュラーブレードを、
左勝手(L)のホルダには、左勝手(L)のモジュラーブレードをセットしてください。

P	M	K	N	S	H
鋼	ステンレス鋼	鋳鉄	非鉄金属	難削材	高硬度鋼

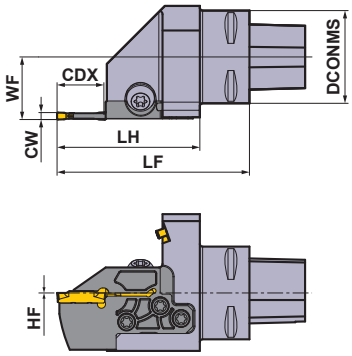

本図は右勝手(R)を示します。

(mm)

呼び記号	在庫	勝手 (R/L)	給油方式	取り付けサイズ	DCONMS	CW
C4-GYHERM00-M25R	●	R	外部	PSC40	40	2.0—6.35
C4-GYHELM00-M25L	●	L	外部	PSC40	40	2.0—6.35
C5-GYHERM00-M25R	●	R	外部	PSC50	50	2.0—6.35
C5-GYHELM00-M25L	●	L	外部	PSC50	50	2.0—6.35
C6-GYHERM00-M25R	●	R	外部	PSC63	63	2.0—6.35
C6-GYHELM00-M25L	●	L	外部	PSC63	63	2.0—6.35

モジュラーブレードとのセット寸法

(mm)

ホルダタイプ	モジュラーブレードタイプ	基準 CW	CDX	WF	HF	LF	LH
C4-GYHER/LM00-M25R/L	GYM25R/L○-D06	2.0	6	27.0	0	69	47.6
C4-GYHER/LM00-M25R/L	GYM25R/L○-D12	2.0	12	27.0	0	77	55.6
C4-GYHER/LM00-M25R/L	GYM25R/L○-D20	2.0	20	27.0	0	83	61.6
C4-GYHER/LM00-M25R/L	GYM25R/L○-E06	2.5	6	27.0	0	69	47.6
C4-GYHER/LM00-M25R/L	GYM25R/L○-E12	2.5	12	27.0	0	77	55.6
C4-GYHER/LM00-M25R/L	GYM25R/L○-E20	2.5	20	27.0	0	83	61.6
C4-GYHER/LM00-M25R/L	GYM25R/L○-F06	3.0	6	27.0	0	69	47.6
C4-GYHER/LM00-M25R/L	GYM25R/L○-F12	3.0	12	27.0	0	77	55.6
C4-GYHER/LM00-M25R/L	GYM25R/L○-F20	3.0	20	27.0	0	83	61.6
C4-GYHER/LM00-M25R/L	GYM25R/L○-G08	4.0	8	27.0	0	71	49.6
C4-GYHER/LM00-M25R/L	GYM25R/L○-G14	4.0	14	27.0	0	77	55.6
C4-GYHER/LM00-M25R/L	GYM25R/L○-G25	4.0	25	27.0	0	88	66.6
C4-GYHER/LM00-M25R/L	GYM25R/L○-H08	5.0	8	27.0	0	71	49.6
C4-GYHER/LM00-M25R/L	GYM25R/L○-H14	5.0	14	27.0	0	77	55.6
C4-GYHER/LM00-M25R/L	GYM25R/L○-H25	5.0	25	27.0	0	88	66.6
C4-GYHER/LM00-M25R/L	GYM25R/L○-J08	6.0	8	27.0	0	71	49.6
C4-GYHER/LM00-M25R/L	GYM25R/L○-J14	6.0	14	27.0	0	77	55.6
C4-GYHER/LM00-M25R/L	GYM25R/L○-J25	6.0	25	27.0	0	88	66.6

*モジュラーブレードタイプ：端面加工用ブレードは最小端面溝加工径の記号が付きます。例)GYM25RD-D12-040
○には外径加工用　A、端面加工用　Dが入ります。
注1)　表記した寸法は基準インサート(GMブレーカ)における値です。その他のインサートを装着した場合はLF、LHが異なることがあります。
インサートおよび推奨条件はTOOL NEWS B255J-G GYGWインサートより選択ください。

●：標準在庫品

(mm)

ホルダタイプ	モジュラーブレードタイプ	基準 CW	CDX	WF	HF	LF	LH
C5-GYHER/LM00-M25R/L	GYM25R/L○-D06	2.0	6	35.0	0	69	47.6
C5-GYHER/LM00-M25R/L	GYM25R/L○-D12	2.0	12	35.0	0	77	55.6
C5-GYHER/LM00-M25R/L	GYM25R/L○-D20	2.0	20	35.0	0	83	61.6
C5-GYHER/LM00-M25R/L	GYM25R/L○-E06	2.5	6	35.0	0	69	47.6
C5-GYHER/LM00-M25R/L	GYM25R/L○-E12	2.5	12	35.0	0	77	55.6
C5-GYHER/LM00-M25R/L	GYM25R/L○-E20	2.5	20	35.0	0	83	61.6
C5-GYHER/LM00-M25R/L	GYM25R/L○-F06	3.0	6	35.0	0	69	47.6
C5-GYHER/LM00-M25R/L	GYM25R/L○-F12	3.0	12	35.0	0	77	55.6
C5-GYHER/LM00-M25R/L	GYM25R/L○-F20	3.0	20	35.0	0	83	61.6
C5-GYHER/LM00-M25R/L	GYM25R/L○-G08	4.0	8	35.0	0	71	49.6
C5-GYHER/LM00-M25R/L	GYM25R/L○-G14	4.0	14	35.0	0	77	55.6
C5-GYHER/LM00-M25R/L	GYM25R/L○-G25	4.0	25	35.0	0	88	66.6
C5-GYHER/LM00-M25R/L	GYM25R/L○-H08	5.0	8	35.0	0	71	49.6
C5-GYHER/LM00-M25R/L	GYM25R/L○-H14	5.0	14	35.0	0	77	55.6
C5-GYHER/LM00-M25R/L	GYM25R/L○-H25	5.0	25	35.0	0	88	66.6
C5-GYHER/LM00-M25R/L	GYM25R/L○-J08	6.0	8	35.0	0	71	49.6
C5-GYHER/LM00-M25R/L	GYM25R/L○-J14	6.0	14	35.0	0	77	55.6
C5-GYHER/LM00-M25R/L	GYM25R/L○-J25	6.0	25	35.0	0	88	66.6
C6-GYHER/LM00-M25R/L	GYM25R/L○-D06	2.0	6	45.0	0	71	47.6
C6-GYHER/LM00-M25R/L	GYM25R/L○-D12	2.0	12	45.0	0	79	55.6
C6-GYHER/LM00-M25R/L	GYM25R/L○-D20	2.0	20	45.0	0	85	61.6
C6-GYHER/LM00-M25R/L	GYM25R/L○-E06	2.5	6	45.0	0	71	47.6
C6-GYHER/LM00-M25R/L	GYM25R/L○-E12	2.5	12	45.0	0	79	55.6
C6-GYHER/LM00-M25R/L	GYM25R/L○-E20	2.5	20	45.0	0	85	61.6
C6-GYHER/LM00-M25R/L	GYM25R/L○-F06	3.0	6	45.0	0	71	47.6
C6-GYHER/LM00-M25R/L	GYM25R/L○-F12	3.0	12	45.0	0	79	55.6
C6-GYHER/LM00-M25R/L	GYM25R/L○-F20	3.0	20	45.0	0	85	61.6
C6-GYHER/LM00-M25R/L	GYM25R/L○-G08	4.0	8	45.0	0	73	49.6
C6-GYHER/LM00-M25R/L	GYM25R/L○-G14	4.0	14	45.0	0	79	55.6
C6-GYHER/LM00-M25R/L	GYM25R/L○-G25	4.0	25	45.0	0	90	66.6
C6-GYHER/LM00-M25R/L	GYM25R/L○-H08	5.0	8	45.0	0	73	49.6
C6-GYHER/LM00-M25R/L	GYM25R/L○-H14	5.0	14	45.0	0	79	55.6
C6-GYHER/LM00-M25R/L	GYM25R/L○-H25	5.0	25	45.0	0	90	66.6
C6-GYHER/LM00-M25R/L	GYM25R/L○-J08	6.0	8	45.0	0	73	49.6
C6-GYHER/LM00-M25R/L	GYM25R/L○-J14	6.0	14	45.0	0	79	55.6
C6-GYHER/LM00-M25R/L	GYM25R/L○-J25	6.0	25	45.0	0	90	66.6

*モジュラーブレードタイプ：端面加工用ブレードは最小端面溝加工径の記号が付きます。例)GYM25RD-D12-040
○には外径加工用　A、端面加工用　Dが入ります。
注1）　表記した寸法は基準インサート(GMブレーカ)における値です。その他のインサートを装着した場合はLF、LHが異なることがあります。
インサートおよび推奨条件はTOOL NEWS B255J-G GYGWインサートより選択ください。

対応部品

*		*							
クランプねじ		モジュラーブレード止めねじ		プラグ		ノズル		レンチ1	レンチ2
呼び記号	個数	呼び記号	個数	呼び記号	個数	呼び記号	個数	呼び記号	呼び記号
GY06013M	1	TS55	5	HSD05004S	1	NZ22042080S	1	TKY25D	TKY30R

* 締付けトルク(N・m)：GY06013M=6.0, TS55=5.0
ノズル交換キー：NZKH050S(別売り)

呼び記号の見方	➢ F010
インサート	➢ F011－F013
切削条件	➢ F100, F110
使用上の注意点	➢ F106, F112

GY シリーズ [外径 端面加工用]

Info

PSC 90°L形ホルダ NEW

注1) モジュラーブレード、ホルダは別々にご注文ください。
注2) 右勝手(R)のホルダには、左勝手(L)のモジュラーブレードを、
左勝手(L)のホルダには、右勝手(R)のモジュラーブレードをセットしてください。

P	M	K	N	S	H
鋼	ステンレス鋼	鋳鉄	非鉄金属	難削材	高硬度鋼

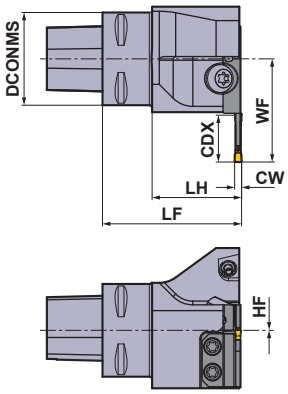

本図は左勝手(L)を示します。

(mm)

呼び記号	在庫	勝手 (R/L)	給油方式	取り付けサイズ	DCONMS	CW
C4-GYHERM90-M25L	●	R	外部	PSC40	40	2.0—6.35
C4-GYHELM90-M25R	●	L	外部	PSC40	40	2.0—6.35
C5-GYHERM90-M25L	●	R	外部	PSC50	50	2.0—6.35
C5-GYHELM90-M25R	●	L	外部	PSC50	50	2.0—6.35
C6-GYHERM90-M25L	●	R	外部	PSC63	63	2.0—6.35
C6-GYHELM90-M25R	●	L	外部	PSC63	63	2.0—6.35

モジュラーブレードとのセット寸法

(mm)

ホルダタイプ	モジュラーブレードタイプ	基準 CW	CDX	WF	HF	LF	LH
C4-GYHER/LM90-M25L/R	GYM25L/R◌-D06	2.0	6	30.5	0	60	38.6
C4-GYHER/LM90-M25L/R	GYM25L/R◌-D12	2.0	12	38.5	0	60	38.6
C4-GYHER/LM90-M25L/R	GYM25L/R◌-D20	2.0	20	44.5	0	60	38.6
C4-GYHER/LM90-M25L/R	GYM25L/R◌-E06	2.5	6	30.5	0	60	38.6
C4-GYHER/LM90-M25L/R	GYM25L/R◌-E12	2.5	12	38.5	0	60	38.6
C4-GYHER/LM90-M25L/R	GYM25L/R◌-E20	2.5	20	44.5	0	60	38.6
C4-GYHER/LM90-M25L/R	GYM25L/R◌-F06	3.0	6	30.5	0	60	38.6
C4-GYHER/LM90-M25L/R	GYM25L/R◌-F12	3.0	12	38.5	0	60	38.6
C4-GYHER/LM90-M25L/R	GYM25L/R◌-F20	3.0	20	44.5	0	60	38.6
C4-GYHER/LM90-M25L/R	GYM25L/R◌-G08	4.0	8	32.5	0	60	38.6
C4-GYHER/LM90-M25L/R	GYM25L/R◌-G14	4.0	14	38.5	0	60	38.6
C4-GYHER/LM90-M25L/R	GYM25L/R◌-G25	4.0	25	49.5	0	60	38.6
C4-GYHER/LM90-M25L/R	GYM25L/R◌-H08	5.0	8	32.5	0	60	38.6
C4-GYHER/LM90-M25L/R	GYM25L/R◌-H14	5.0	14	38.5	0	60	38.6
C4-GYHER/LM90-M25L/R	GYM25L/R◌-H25	5.0	25	49.5	0	60	38.6
C4-GYHER/LM90-M25L/R	GYM25L/R◌-J08	6.0	8	32.5	0	60	38.6
C4-GYHER/LM90-M25L/R	GYM25L/R◌-J14	6.0	14	38.5	0	60	38.6
C4-GYHER/LM90-M25L/R	GYM25L/R◌-J25	6.0	25	49.5	0	60	38.6

*モジュラーブレードタイプ：端面加工用ブレードは最小端面溝加工径の記号が付きます。例)GYM25RD-D12-040
◌には外径加工用　A、端面加工用　Dが入ります。
注1)　表記した寸法は基準インサート(GMブレーカ)における値です。その他のインサートを装着した場合はLF、LHが異なることがあります。
インサートおよび推奨条件はTOOL NEWS B255J-G GYGWインサートより選択ください。

●：標準在庫品

(mm)

ホルダタイプ	モジュラーブレードタイプ	基準 CW	CDX	WF	HF	LF	LH
C5-GYHER/LM90-M25L/R	GYM25L/R◌-D06	2.0	6	33.0	0	60	38.6
C5-GYHER/LM90-M25L/R	GYM25L/R◌-D12	2.0	12	41.0	0	60	38.6
C5-GYHER/LM90-M25L/R	GYM25L/R◌-D20	2.0	20	47.0	0	60	38.6
C5-GYHER/LM90-M25L/R	GYM25L/R◌-E06	2.5	6	33.0	0	60	38.6
C5-GYHER/LM90-M25L/R	GYM25L/R◌-E12	2.5	12	41.0	0	60	38.6
C5-GYHER/LM90-M25L/R	GYM25L/R◌-E20	2.5	20	47.0	0	60	38.6
C5-GYHER/LM90-M25L/R	GYM25L/R◌-F06	3.0	6	33.0	0	60	38.6
C5-GYHER/LM90-M25L/R	GYM25L/R◌-F12	3.0	12	41.0	0	60	38.6
C5-GYHER/LM90-M25L/R	GYM25L/R◌-F20	3.0	20	47.0	0	60	38.6
C5-GYHER/LM90-M25L/R	GYM25L/R◌-G08	4.0	8	35.0	0	60	38.6
C5-GYHER/LM90-M25L/R	GYM25L/R◌-G14	4.0	14	41.0	0	60	38.6
C5-GYHER/LM90-M25L/R	GYM25L/R◌-G25	4.0	25	52.0	0	60	38.6
C5-GYHER/LM90-M25L/R	GYM25L/R◌-H08	5.0	8	35.0	0	60	38.6
C5-GYHER/LM90-M25L/R	GYM25L/R◌-H14	5.0	14	41.0	0	60	38.6
C5-GYHER/LM90-M25L/R	GYM25L/R◌-H25	5.0	25	52.0	0	60	38.6
C5-GYHER/LM90-M25L/R	GYM25L/R◌-J08	6.0	8	35.0	0	60	38.6
C5-GYHER/LM90-M25L/R	GYM25L/R◌-J14	6.0	14	41.0	0	60	38.6
C5-GYHER/LM90-M25L/R	GYM25L/R◌-J25	6.0	25	52.0	0	60	38.6
C6-GYHER/LM90-M25L/R	GYM25L/R◌-D06	2.0	6	40.0	0	70	46.6
C6-GYHER/LM90-M25L/R	GYM25L/R◌-D12	2.0	12	48.0	0	70	46.6
C6-GYHER/LM90-M25L/R	GYM25L/R◌-D20	2.0	20	54.0	0	70	46.6
C6-GYHER/LM90-M25L/R	GYM25L/R◌-E06	2.5	6	40.0	0	70	46.6
C6-GYHER/LM90-M25L/R	GYM25L/R◌-E12	2.5	12	48.0	0	70	46.6
C6-GYHER/LM90-M25L/R	GYM25L/R◌-E20	2.5	20	54.0	0	70	46.6
C6-GYHER/LM90-M25L/R	GYM25L/R◌-F06	3.0	6	40.0	0	70	46.6
C6-GYHER/LM90-M25L/R	GYM25L/R◌-F12	3.0	12	48.0	0	70	46.6
C6-GYHER/LM90-M25L/R	GYM25L/R◌-F20	3.0	20	54.0	0	70	46.6
C6-GYHER/LM90-M25L/R	GYM25L/R◌-G08	4.0	8	42.0	0	70	46.6
C6-GYHER/LM90-M25L/R	GYM25L/R◌-G14	4.0	14	48.0	0	70	46.6
C6-GYHER/LM90-M25L/R	GYM25L/R◌-G25	4.0	25	59.0	0	70	46.6
C6-GYHER/LM90-M25L/R	GYM25L/R◌-H08	5.0	8	42.0	0	70	46.6
C6-GYHER/LM90-M25L/R	GYM25L/R◌-H14	5.0	14	48.0	0	70	46.6
C6-GYHER/LM90-M25L/R	GYM25L/R◌-H25	5.0	25	59.0	0	70	46.6
C6-GYHER/LM90-M25L/R	GYM25L/R◌-J08	6.0	8	42.0	0	70	46.6
C6-GYHER/LM90-M25L/R	GYM25L/R◌-J14	6.0	14	48.0	0	70	46.6
C6-GYHER/LM90-M25L/R	GYM25L/R◌-J25	6.0	25	59.0	0	70	46.6

*モジュラーブレードタイプ：端面加工用ブレードは最小端面溝加工径の記号が付きます。例)GYM25RD-D12-040
◌には外径加工用　A、端面加工用　Dが入ります。
注1）　表記した寸法は基準インサート(GMブレーカ)における値です。その他のインサートを装着した場合はLF、LHが異なることがあります。
インサートおよび推奨条件はTOOL NEWS B255J-G GYGWインサートより選択ください。

対応部品

*		*							
クランプねじ		モジュラーブレード止めねじ		プラグ		ノズル		レンチ1	レンチ2
呼び記号	個数	呼び記号	個数	呼び記号	個数	呼び記号	個数	呼び記号	呼び記号
GY06013M	1	TS55	5	HSD05004S	1	NZ22042080S	1	TKY25D	TKY30R

* 締付けトルク(N・m)：GY06013M=6.0, TS55=5.0
ノズル交換キー：NZKH050S(別売り)

呼び記号の見方	➢ F010
インサート	➢ F011－F013
切削条件	➢ F100, F110
使用上の注意点	➢ F106, F112

GY シリーズ [ぬすみ加工用]

Info

PSC 50°ぬすみ加工用ホルダ NEW

注1) モジュラーブレード、ホルダは別々にご注文ください。
注2) 右勝手(R)のホルダには、左勝手(L)のモジュラーブレードを、
左勝手(L)のホルダには、右勝手(R)のモジュラーブレードをセットしてください。

P	M	K	N	S	H
鋼	ステンレス鋼	鋳鉄	非鉄金属	難削材	高硬度鋼

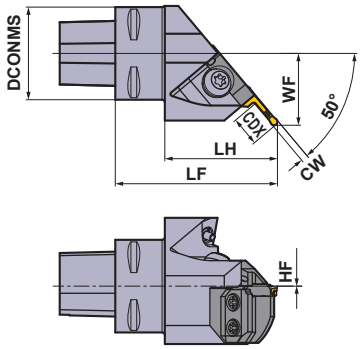

本図は左勝手(L)を示します。

(mm)

呼び記号	在庫	勝手 (R/L)	給油方式	取り付けサイズ	DCONMS	CW
C4-GYHERM50-M25L	●	R	外部	PSC40	40	2.0—6.35
C4-GYHELM50-M25R	●	L	外部	PSC40	40	2.0—6.35
C5-GYHERM50-M25L	●	R	外部	PSC50	50	2.0—6.35
C5-GYHELM50-M25R	●	L	外部	PSC50	50	2.0—6.35
C6-GYHERM50-M25L	●	R	外部	PSC63	63	2.0—6.35
C6-GYHELM50-M25R	●	L	外部	PSC63	63	2.0—6.35

対応部品

*		*							
クランプねじ		モジュラーブレード止めねじ		プラグ		ノズル		レンチ1	レンチ2
呼び記号	個数	呼び記号	個数	呼び記号	個数	呼び記号	個数	呼び記号	呼び記号
GY06013M	1	TS55	4	HSD05004S	1	NZ22042080S	1	TKY25D	TKY30R

* 締付けトルク(N・m)：GY06013M=6.0, TS55=5.0
ノズル交換キー：NZKH050S(別売り)

●：標準在庫品

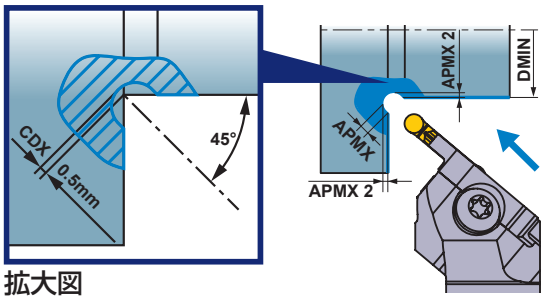

拡大図

モジュラーブレードとのセット寸法

(mm)

ホルダタイプ	モジュラーブレードタイプ	基準 CW	CDX	DMIN	APMX	APMX2	WF	HF	LF	LH
C4-GYHER/LM50-M25L/R	GYM25L/RC-D005	2.0	0.5	30	1.50	0.646	30.6	0	70.2	48.8
C4-GYHER/LM50-M25L/R	GYM25L/RC-E005	2.5	0.5	30	1.75	0.720	30.8	0	70.1	48.7
C4-GYHER/LM50-M25L/R	GYM25L/RC-F005	3.0	0.5	30	2.00	0.793	31.0	0	70.0	48.6
C4-GYHER/LM50-M25L/R	GYM25L/RC-G005	4.0	0.5	20	2.50	0.939	31.4	0	69.8	48.4
C4-GYHER/LM50-M25L/R	GYM25L/RC-H005	5.0	0.5	20	2.88	1.049	31.8	0	69.6	48.2
C4-GYHER/LM50-M25L/R	GYM25L/RC-J005	6.0	0.5	20	3.50	1.232	32.4	0	69.4	48.0
C5-GYHER/LM50-M25L/R	GYM25L/RC-D005	2.0	0.5	30	1.50	0.646	32.6	0	70.2	48.8
C5-GYHER/LM50-M25L/R	GYM25L/RC-E005	2.5	0.5	30	1.75	0.720	32.8	0	70.1	48.7
C5-GYHER/LM50-M25L/R	GYM25L/RC-F005	3.0	0.5	30	2.00	0.793	33.0	0	70.0	48.6
C5-GYHER/LM50-M25L/R	GYM25L/RC-G005	4.0	0.5	20	2.50	0.939	33.4	0	69.8	48.4
C5-GYHER/LM50-M25L/R	GYM25L/RC-H005	5.0	0.5	20	2.88	1.049	33.8	0	69.6	48.2
C5-GYHER/LM50-M25L/R	GYM25L/RC-J005	6.0	0.5	20	3.50	1.232	34.4	0	69.4	48.0
C6-GYHER/LM50-M25L/R	GYM25L/RC-D005	2.0	0.5	30	1.50	0.646	39.6	0	70.2	46.8
C6-GYHER/LM50-M25L/R	GYM25L/RC-E005	2.5	0.5	30	1.75	0.720	39.8	0	70.1	46.7
C6-GYHER/LM50-M25L/R	GYM25L/RC-F005	3.0	0.5	30	2.00	0.793	40.0	0	70.0	46.6
C6-GYHER/LM50-M25L/R	GYM25L/RC-G005	4.0	0.5	20	2.50	0.939	40.4	0	69.8	46.4
C6-GYHER/LM50-M25L/R	GYM25L/RC-H005	5.0	0.5	20	2.88	1.049	40.8	0	69.6	46.2
C6-GYHER/LM50-M25L/R	GYM25L/RC-J005	6.0	0.5	20	3.50	1.232	41.4	0	69.4	46.0

DMIN = 最小加工径

注1） 表記した寸法は基準インサート（BMブレーカ）における値です。その他のインサートを装着した場合はLF、LHが異なることがあります。
インサートおよび推奨条件はTOOL NEWS B255J-G GYGWインサートより選択ください。

呼び記号の見方 ➤ F010
インサート ➤ F013
切削条件 ➤ F105
使用上の注意点 ➤ F105

推奨切削速度 [外径加工用]

	被削材	かたさ	材種	切削速度 vc (m/min)
P	軟鋼 (S10C、SUM22Lなど)	≦160HB	VP20RT	100–220
			VP10RT	110–230
			NX2525	90–210
	炭素鋼・合金鋼 (SUJ2、SCr、SCMなど)	160–280HB	VP20RT	80–180
			VP10RT	90–190
			MY5015	110–250
			NX2525	70–170
		≧280HB	VP20RT	60–140
			VP10RT	70–150
			MY5015	90–210
			NX2525	55–135
M	ステンレス鋼	≦270HB	VP20RT	60–140
			VP10RT	70–150
K	ねずみ鋳鉄	引張り強さ ≦300MPa	VP20RT	80–180
			VP10RT	90–190
			MY5015	140–300
	ダクタイル鋳鉄	引張り強さ ≦800MPa	VP20RT	60–140
			VP10RT	70–150
			MY5015	90–210
S	耐熱合金 チタン合金	–	MP9015	40–100
			MP9025	30–90
			VP20RT	30–60
			VP10RT/ RT9010	40–70
H	高硬度鋼	≧50HRC	BC8110	80–120
N	アルミニウム合金 (A6061,7075など)	含有量 Si<5%	RT9010	200–500
	アルミニウム合金 (AC4Bなど)	含有量 5%≦Si≦10%	RT9010	200–500
	アルミニウム合金 (ADC12,A390など)	含有量 Si>10%	RT9010	100–200

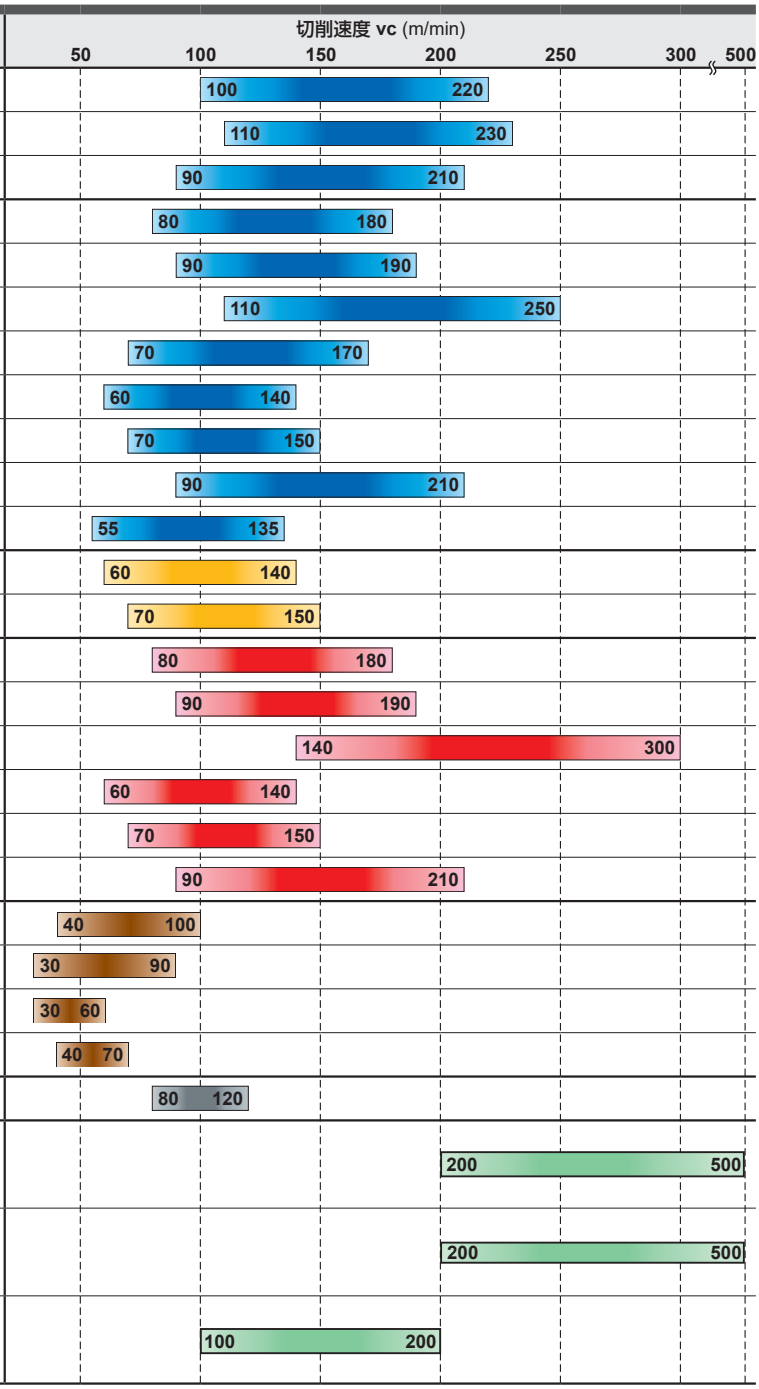

注1） MP9015、MP9025、VP10RT、VP20RT、MY5015は、湿式切削を推奨します。

推奨切削条件［外径加工用］

モジュラー型ホルダGYHR/L2525M00/90-M25R/L、モジュラーブレードGYM25R/LA-○○○の組み合わせ時の推奨切削条件です。

■小物高精度加工用ホルダの場合

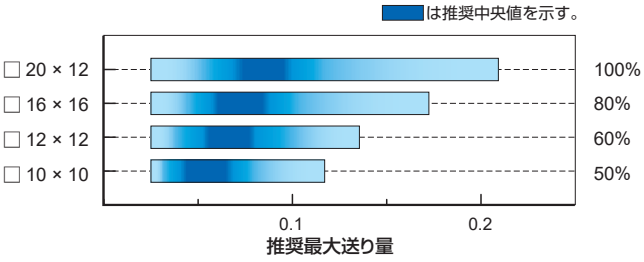

各ブレーカ・刃幅ごとの推奨送り量は、外径用推奨切削条件表をご参照ください。
推奨最大送り量は、各シャンクサイズに併記されているパーセンテージを目安としてください。

■推奨切削送り量

GUブレーカ

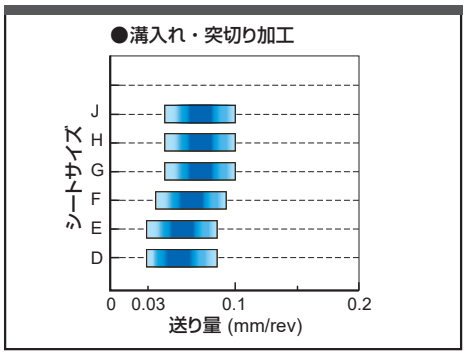

GSブレーカ

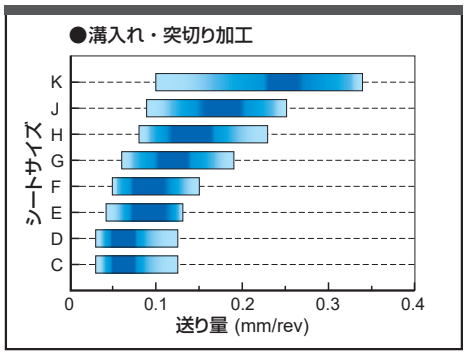

は推奨中央値を示す。

GMブレーカ

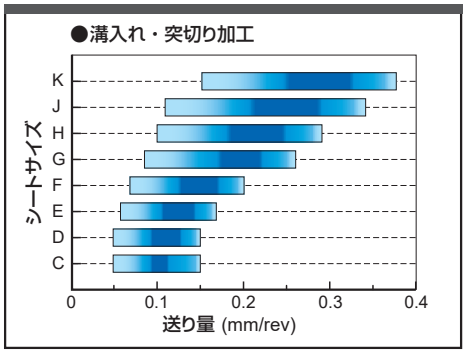

GLブレーカ

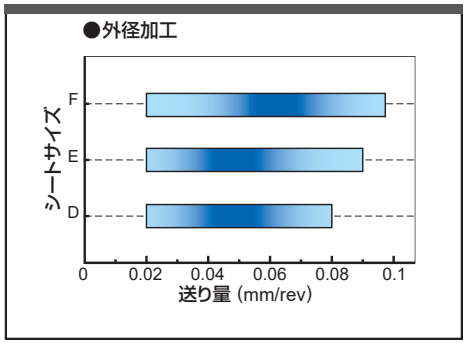

フラットトップGFGS（CBN）

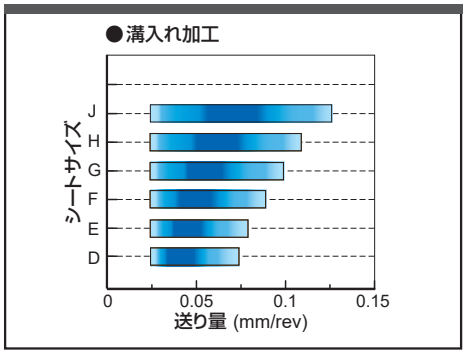

シートサイズ	刃幅 (mm)
C	1.50
D	2.00 2.24
E	2.39 2.50 2.74
F	3.00 3.18 3.24
G	4.00 4.24
H	4.75 5.00 5.24
J	6.00 6.31 6.35
K	8.00

MFブレーカ

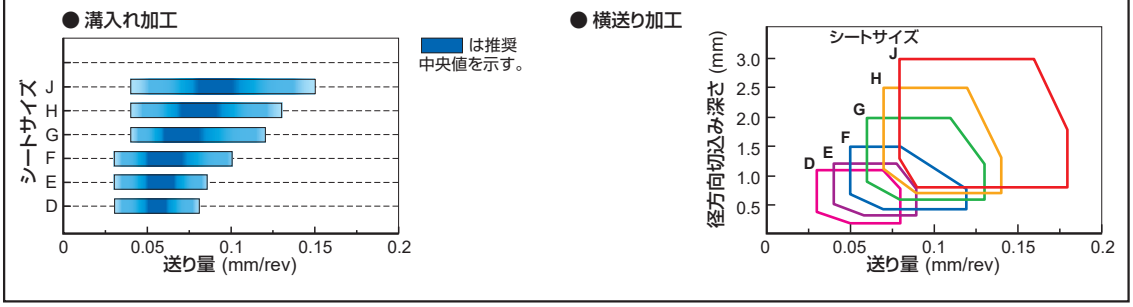

シートサイズ	刃幅 (mm)
D	2.00 2.24
E	2.39 2.50 2.74
F	3.00 3.18 3.24
G	4.00 4.24
H	4.75 5.00 5.24
J	6.00 6.31 6.35
K	8.00

MSブレーカ

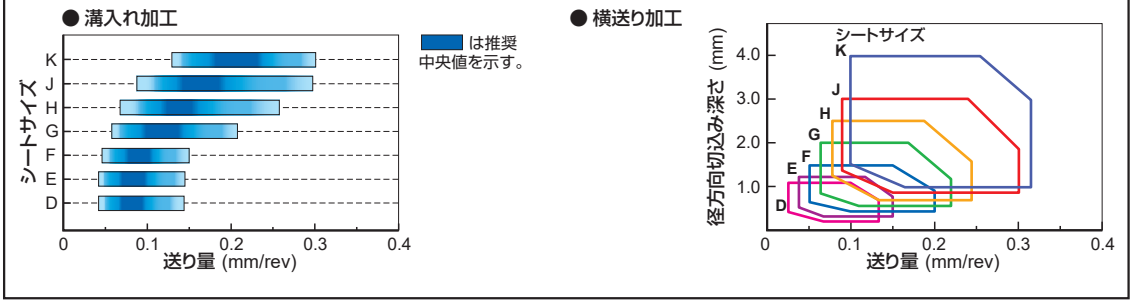

MMブレーカ

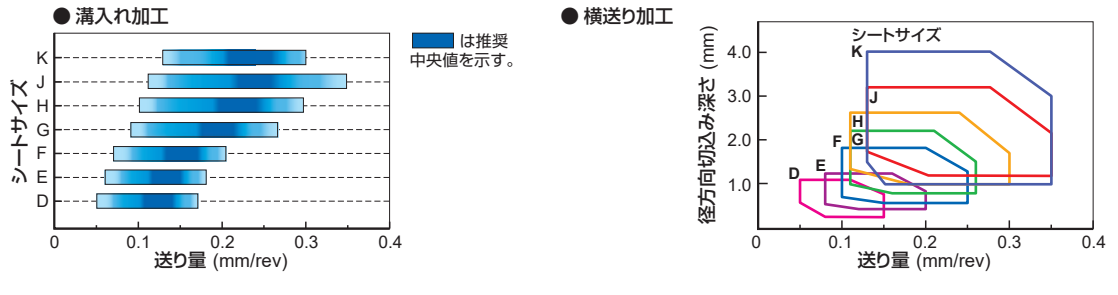

BMブレーカ

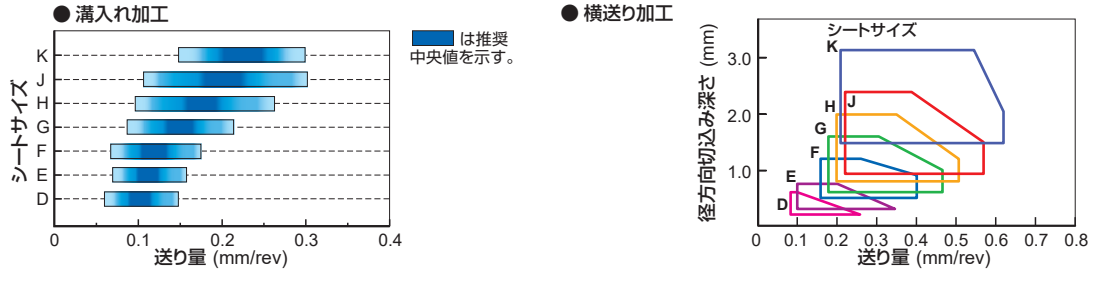

最大溝入れ深さの制限について［小物高精度加工用ホルダ］

被削材の直径によって最大溝入れ深さ（下表）に制限があります。

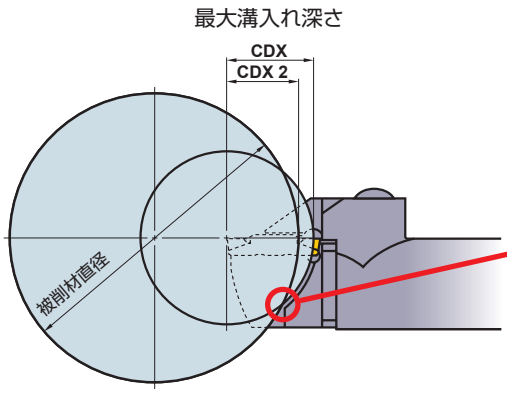

この部分が干渉するため被削材直径により
最大溝入れ深さが制限されます。

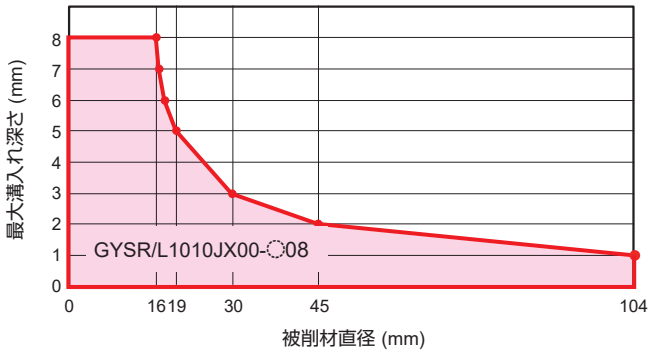

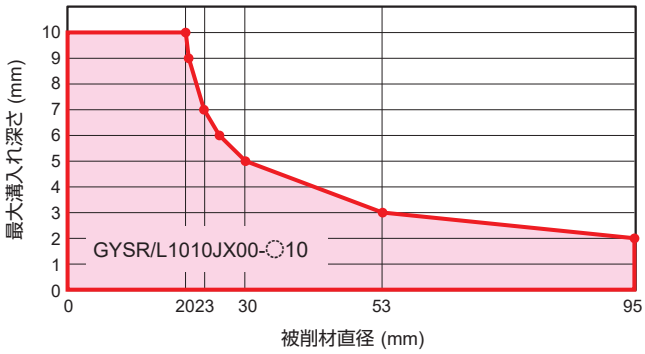

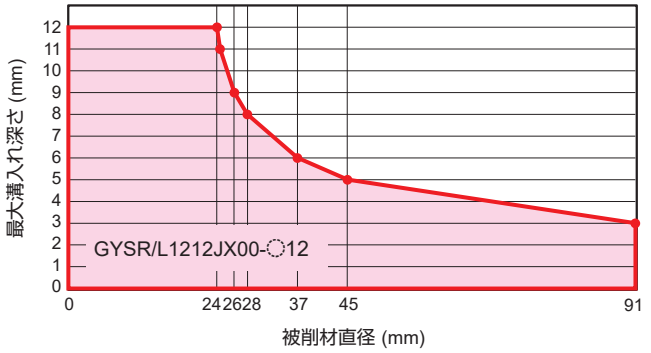

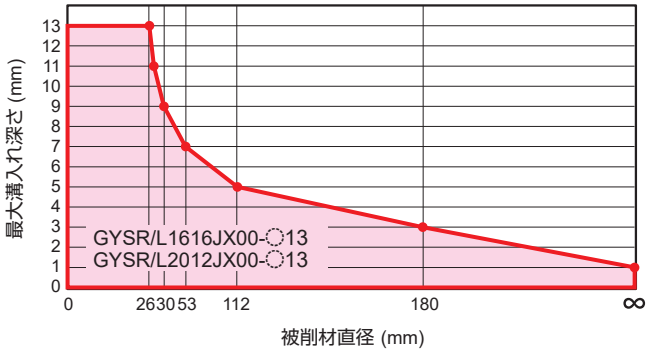

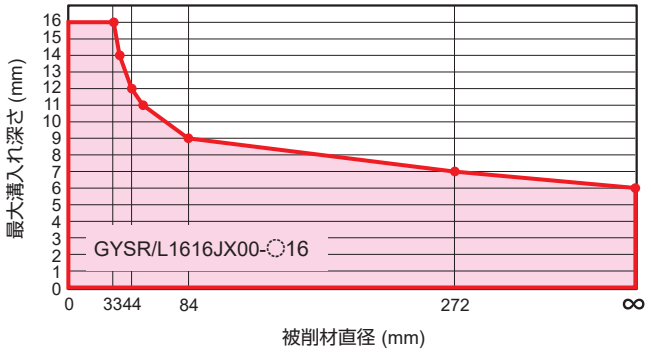

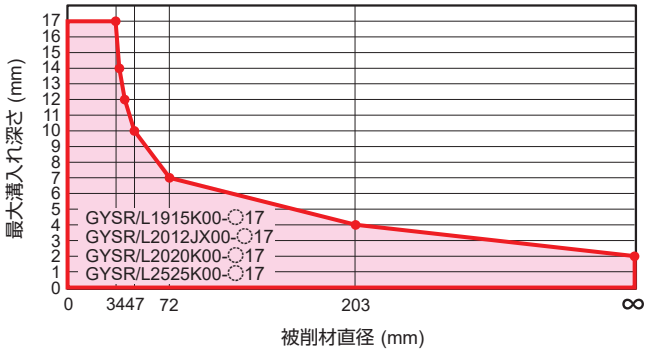

最大溝入れ深さの制限について [外径加工用]

•モジュラーブレードGYM○○R/LA○○○使用の場合
被削材の直径によって最大溝入れ深さに制限はありません。

•モジュラーブレードGYM○○R/LB○○○使用の場合
被削材の直径によって最大溝入れ深さ(下表)に制限があります。

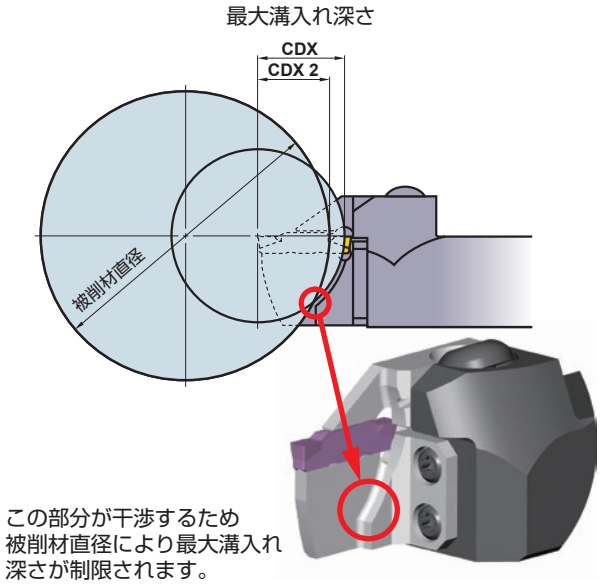

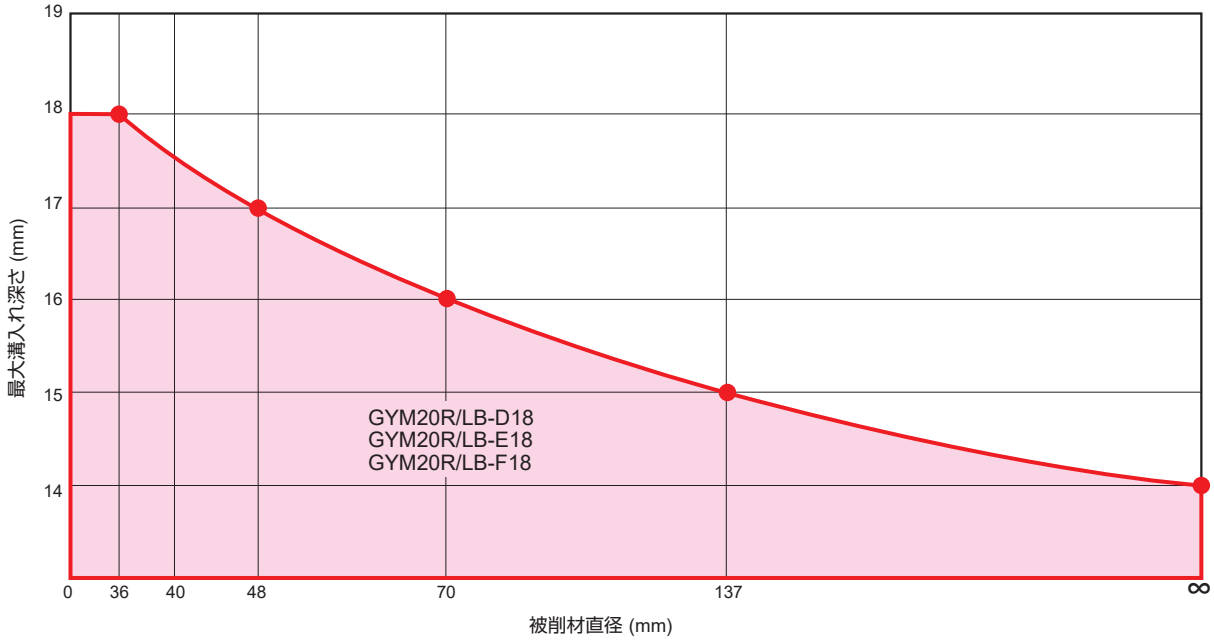

推奨切削速度［外径ぬすみ加工用］

	被削材	かたさ	材種	切削速度 vc (m/min) 50 100 150 200 250
P	軟鋼（SS400、S10Cなど）	≦180HB	VP20RT	80 180
			VP10RT	90 190
	炭素鋼・合金鋼（S45C、SCM440など）	180−280HB	VP20RT	60 140
			VP10RT	70 150
			MY5015	90 210
			NX2525	55 135
	炭素鋼・合金鋼（SNCM439など）	280−350HB	VP20RT	50 110
			VP10RT	60 120
			MY5015	80 160
			NX2525	45 105
M	ステンレス鋼	≦350HB	VP20RT	50 110
			VP10RT	60 120
K	ねずみ鋳鉄	引張り強さ ≦350MPa	VP20RT	60 140
			VP10RT	70 150
			MY5015	90 210
	ダクタイル鋳鉄	引張り強さ ≦800MPa	VP20RT	50 110
			VP10RT	60 120
			MY5015	80 160
S	耐熱合金（Inconel718など）チタン合金（Ti-6Al-4Vなど）	−	MP9015	40 100
			MP9025	30 90
			VP20RT	30 60
			VP10RT	40 70

注1） MP9015、MP9025、VP10RT、VP20RT、MY5015は、湿式切削を推奨します。

ワークからぬすみ深さまでの距離

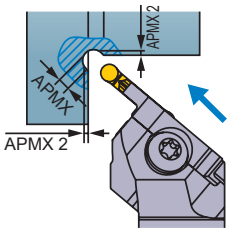

刃幅 CW (mm)	ぬすみ深さ APMX (mm)	被削材からぬすみ深さまでの距離 APMX 2 (mm)
2.00	1.50	0.646
2.50	1.75	0.720
3.00	2.00	0.793
3.18	2.09	0.819
4.00	2.50	0.939
4.75	2.88	1.049
5.00	3.00	1.086
6.00	3.50	1.232
6.35	3.68	1.283

BMブレーカ

最小加工径について

最小加工径未満にて加工をするとインサートが赤丸部で示すところで被削材端面と干渉して大変危険なため、最小加工径以上でご利用ください。

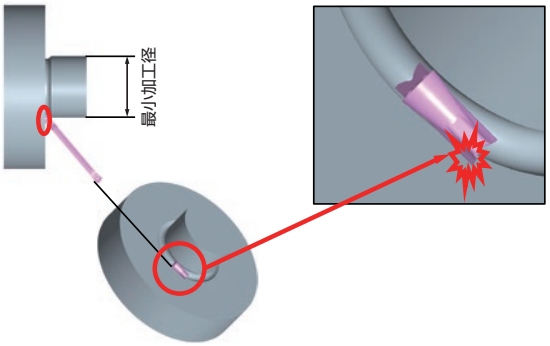

■推奨切削送り量

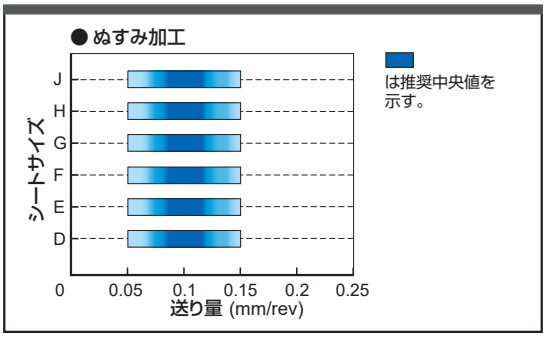

選択上の注意点

本体の選択に関する注意点

モジュラー型ホルダ選択の注意点

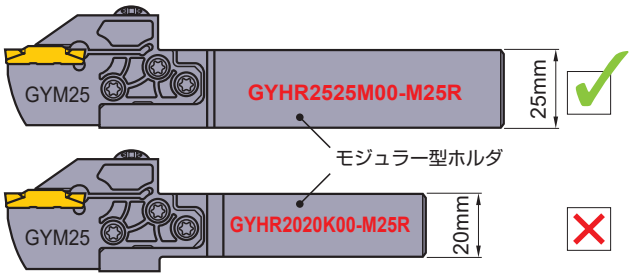

●取付け剛性確保のため、できるだけ大きなシャンクサイズのモジュラー型ホルダを選択してください。

モジュラーブレード選択の注意点①

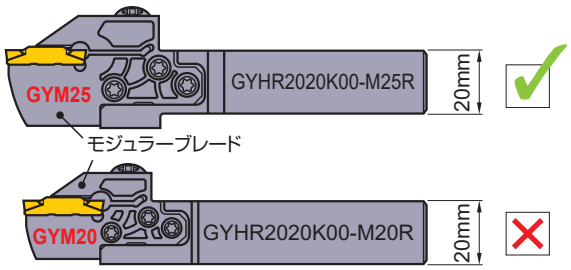

●使用する上で制約がなければ、同じシャンクサイズであっても、大きなモジュラーブレードを選択してください。

モジュラーブレード選択の注意点②

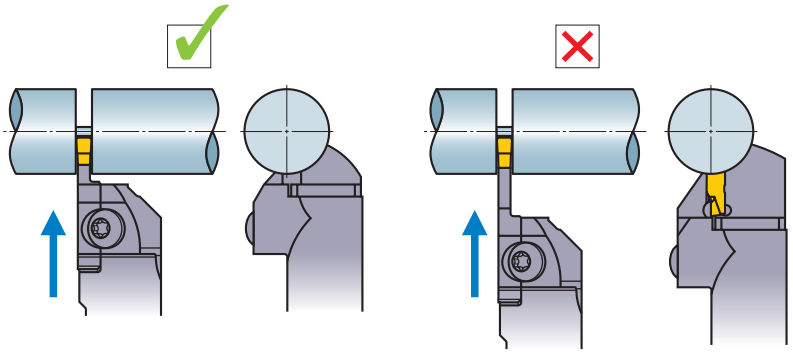

●加工に合わせて、なるべく短いブレードを選択してください。

モジュラーブレード選択の注意点③

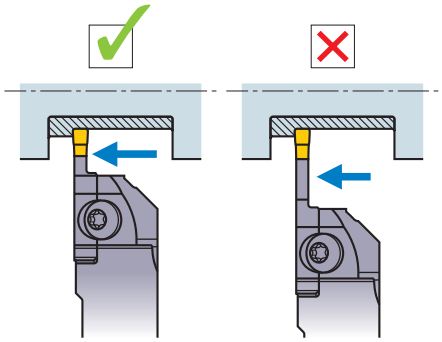

●加工に合わせて、なるべく短いブレードを選択してください。

工作機械にセットする際の注意点

刃先高さの設定

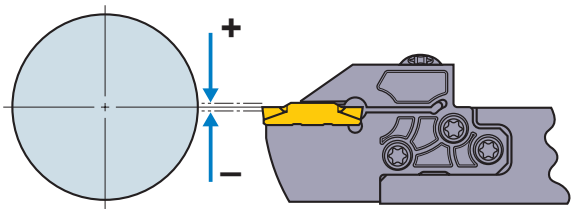

<溝入れ/横送り加工時>
刃先高さは、中心軸に対して±0.1mmにセットしてください。
<突切り加工時>
刃先高さは、中心軸に対して0〜+0.2mmにセットしてください。

本体セット角度

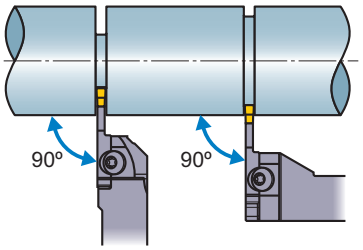

●インサートが中心軸に対して、垂直になるようにセットしてください。

オーバーハングの注意点

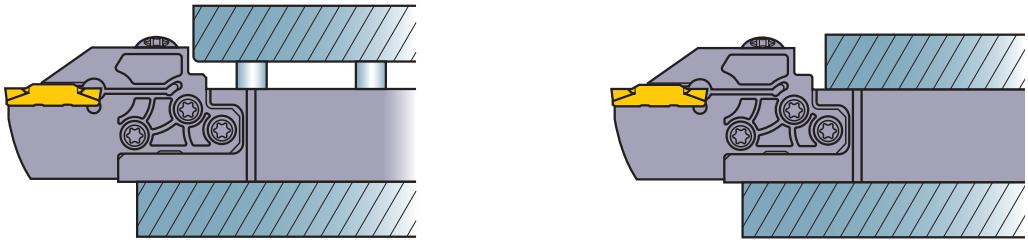

●本体のオーバーハングは最小になるよう、また上図のように段になっている部分を避けて、工作機械にセットしてください。

加工上のポイント

多機能加工に関する注意点(MS/MM/MFブレーカ)

溝幅の狭い部分の加工

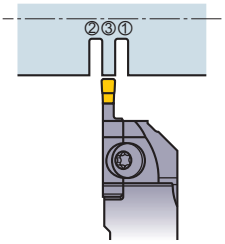

●複数回の突き加工を推奨します。その際に上記のような順で加工すると、切りくずが伸びにくくなります。また、被削材壁面の精度も良くなります。

溝幅の広い部分の加工

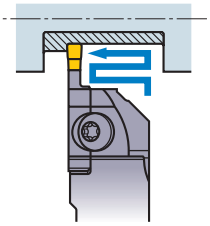

●横送り加工を併用することを推奨します。

溝幅の広い部分の詳細加工

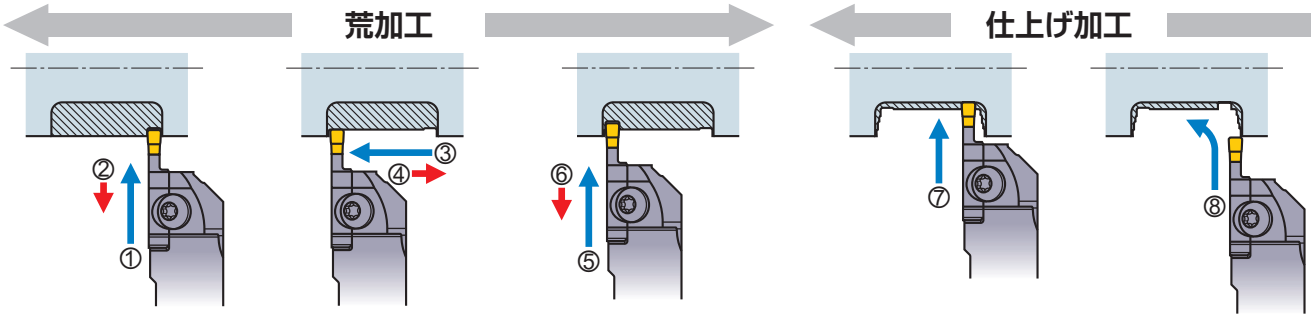

①溝入れ加工をします。
②0.1mm程度戻ります。

③横送り加工をします。
④0.1mm程度戻ります。

⑤溝入れ加工をします。
⑥0.1mm程度戻ります。
※①～⑥を繰り返します。

⑦底R終了地点に溝入れ加工をします。

⑧壁面からR部、底面を連続で加工します。

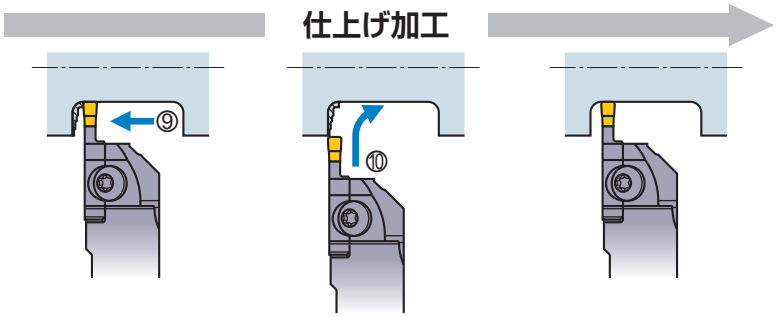

⑨底面加工は底Rが開始する位置で停止します。

⑩反対側壁面からR部までを連続で加工します。

⑪加工終了です。

壁面仕上げ加工の注意点

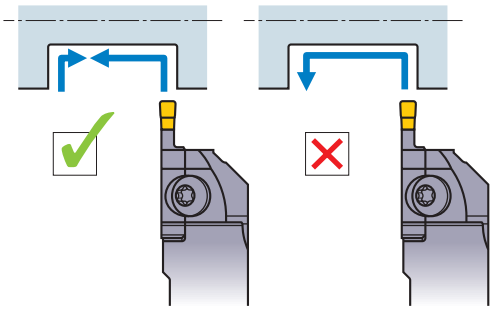

●MSブレーカ、MMブレーカにて壁面を高精度に仕上げるためには、引き上げ加工を行わず突き加工を推奨します。

壁際の加工

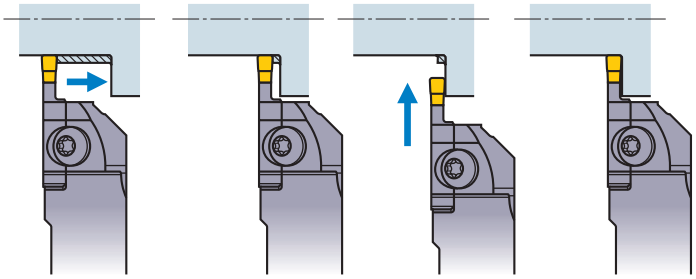

●壁際の加工を行う際、切りくずの噛み込みが発生する可能性があります。この場合は、壁面手前(インサート幅以下)で横送りを停止し、改めて突き加工で除去してください。

リング残り部の加工

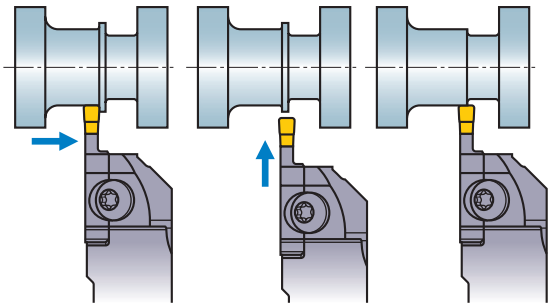

●横送り終端部に加工リングが残る場合、加工終端の1～1.5mm前で横送りを終了し、突き加工にてリングを除去してください。

加工上のポイント

多機能加工に関する注意点(BMブレーカ)

倣い加工

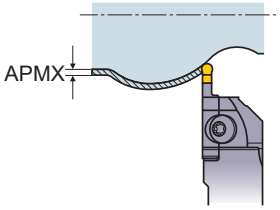

●BMブレーカは、3次元的な倣い加工が可能です。
切込み量(APMX)はインサート幅の40%以下としてください。

荒加工

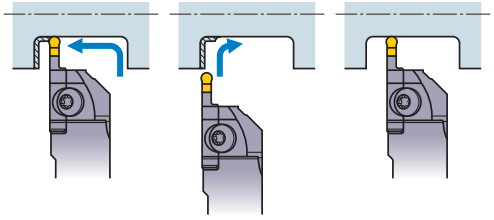

●突き加工と横送り加工を併用して荒加工を行ってください。
コーナ部はびびりやすいため、送りを50%に下げて加工してください。

仕上げ加工

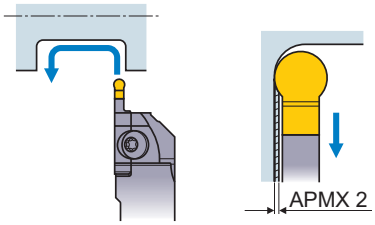

●仕上げ加工は一筆書きで加工します。
引き上げ加工時の切込み量(APMX 2)は右表をご参照ください。

インサート	APMX 2 (mm)
GY2M0200D100N-BM	0.05
GY2M0250E125N-BM	0.10
GY2M0300F150N-BM	0.15
GY2M0318F159N-BM	
GY2M0400G200N-BM	0.20
GY2M0475H238N-BM	0.24
GY2M0500H250N-BM	
GY2M0600J300N-BM	0.30
GY2M0635J318N-BM	
GY2M0800K400N-BM	0.40

突切り加工に関する注意点

突切り加工での送りの注意点

<送り>

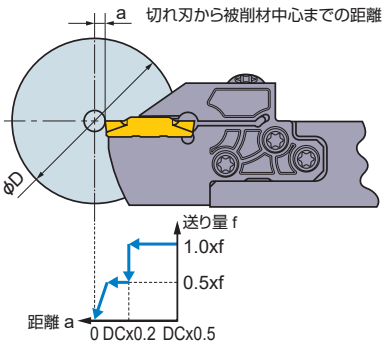

●中心近くになったら、送り量を50%に下げてください。
●切れ刃が被削材中心に到達する寸前に送り量を止めてください。
被削材は自重で落下します。

突切り加工での主軸回転数の注意点

<主軸回転数>

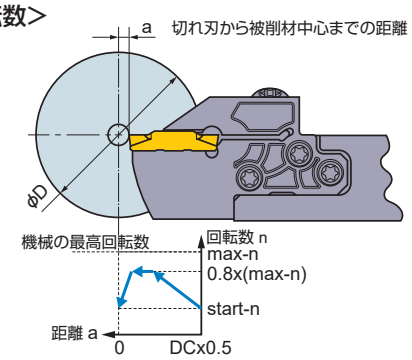

●切削速度一定で加工する場合、切れ刃が被削材中心に近づくにつれて主軸回転数が上がります。
機械の最高回転数付近では回転が不安定になることがあります。
この場合は、主軸回転数の制限を行ってください。(目安80%)
●突切った被削材が勢い良く飛び出すのを防止するため、突切りが終了する寸前に主軸回転数を下げてください。

勝手付きインサートの注意点

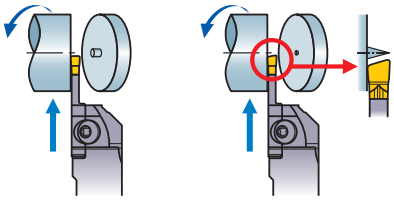

勝手なしインサート　勝手付きインサート

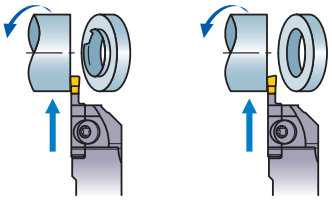

勝手なしインサート　勝手付きインサート

●中実棒のへそ残りや、パイプ材のバリが発生するときには、勝手付きインサートの使用でへそ残りやバリを小さくすることが可能です。
勝手付きインサートは、勝手なしインサートと比較して不安定な加工になりがちです。
使用時は切れ刃の欠損に注意を払い、適宜送り量を下げてご使用ください。

Memo

使用ブレードと送りの関係について [端面加工用]

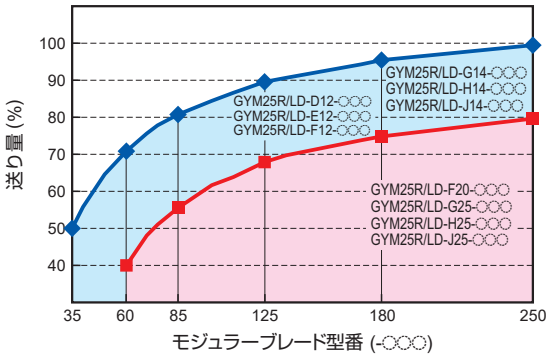

注） 本表を参考に各加工条件表の送り量を調整してください。

推奨切削速度 [端面加工用]

	被削材	かたさ	材種	切削速度 (m/min) 50–300
P	軟鋼 (S10C、SUM22Lなど)	≦160HB	VP20RT	80–180
			VP10RT	90–190
			NX2525	70–170
	炭素鋼・合金鋼 (SUJ2、SCr、SCMなど)	160–280HB	VP20RT	60–140
			VP10RT	70–150
			MY5015	90–210
			NX2525	55–135
		≧280HB	VP20RT	50–110
			VP10RT	60–120
			MY5015	80–160
			NX2525	45–105
M	ステンレス鋼	≦270HB	VP20RT	50–110
			VP10RT	60–120
K	ねずみ鋳鉄	引張り強さ ≦300MPa	VP20RT	60–140
			VP10RT	70–150
			MY5015	90–210
	ダクタイル鋳鉄	引張り強さ ≦800MPa	VP20RT	50–110
			VP10RT	60–120
			MY5015	80–160
S	耐熱合金 チタン合金	–	MP9015	40–100
			MP9025	30–90
			VP20RT	30–60
			VP10RT	40–70
			RT9010	40–70
H	高硬度鋼	≧50HRC	BC8110	60–120

注1） MP9015、MP9025、VP10RT、VP20RT、MY5015は、湿式切削を推奨します。

推奨切削条件［端面加工用］

溝入れ加工

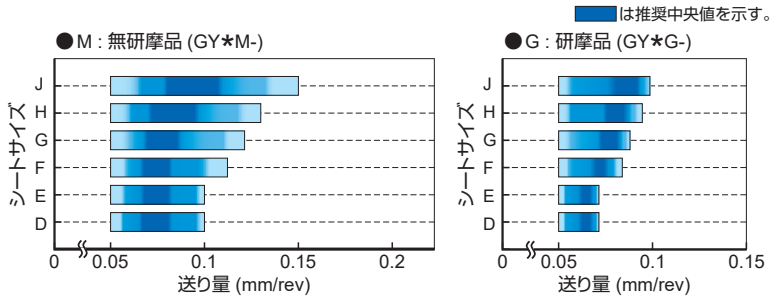

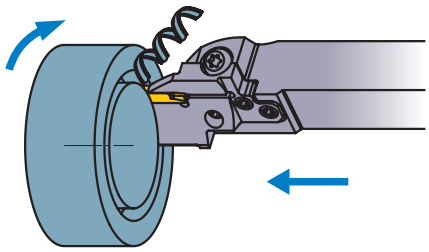

突き加工

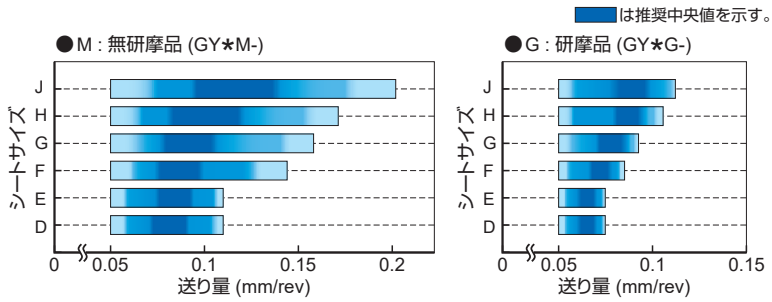

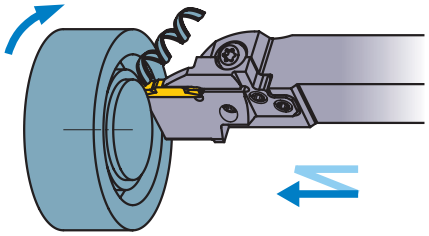

*突き加工=切削幅が刃幅CWよりも小さい加工

横送り加工（MFブレーカ）

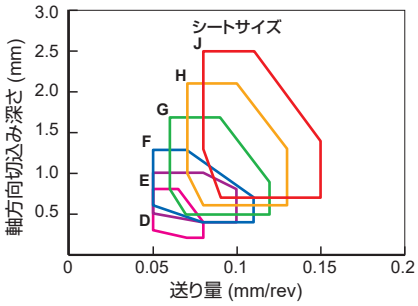

シートサイズ	刃幅 (mm)
D	2.00 2.24
E	2.39 2.50 2.74
F	3.00 3.18 3.24

シートサイズ	刃幅 (mm)
G	4.00 4.24
H	4.75 5.00 5.24
J	6.00 6.31 6.35

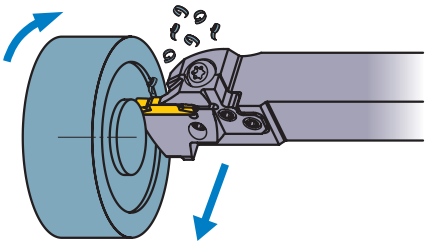

横送り加工（MM/MSブレーカ）

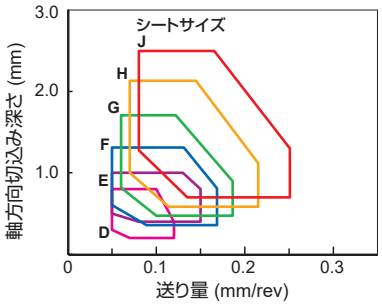

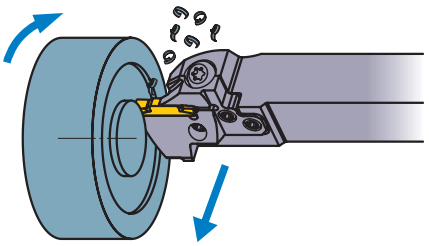

横送り加工（BMブレーカ）

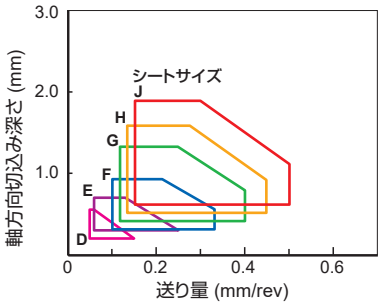

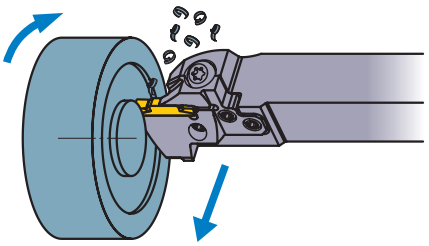

注1） GLブレーカの端面加工は推奨しません。

選択上の注意点

本体の選択に関する注意点

モジュラーブレード選択の注意点①

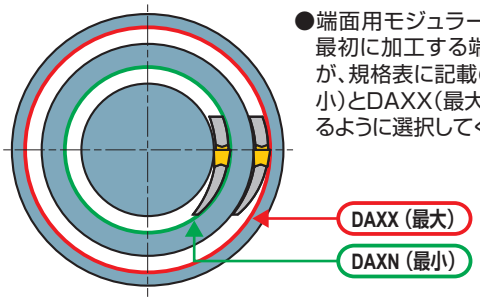

●端面用モジュラーブレードは、最初に加工する端面溝の外径が、規格表に記載のDAXN(最小)とDAXX(最大)の範囲に入るように選択してください。

モジュラーブレード選択の注意点②

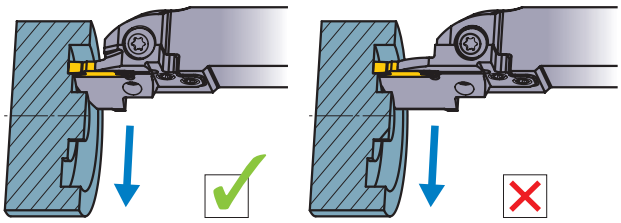

●加工に合わせて、なるべく短いモジュラーブレードを選択してください。

モジュラーブレード選択の注意点③

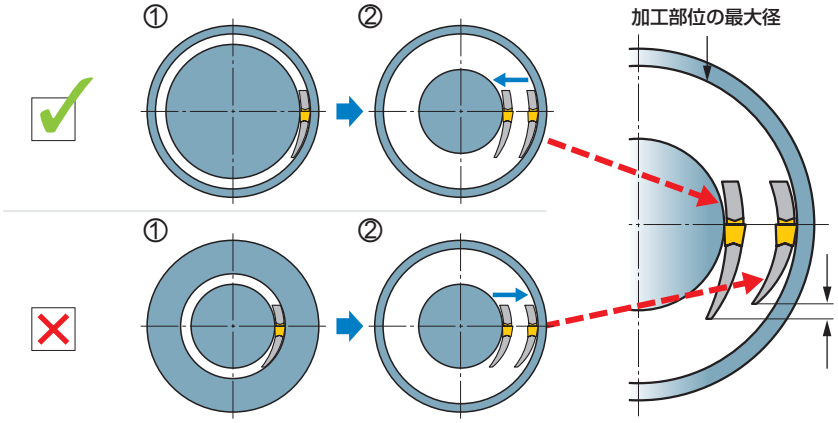

●モジュラーブレードは、加工する部位の最大径にあわせて選択してください。

●加工は、外周側から中心側に向けて行ってください。

●この方が下あごの背が高く強度に優れるモジュラーブレードを使用できるため、より安定した加工が可能となります。

●最初に端面へ溝入れ加工を行ってしまえば、以後の加工では径の制約はありません。

●複数回の突き加工を行う場合

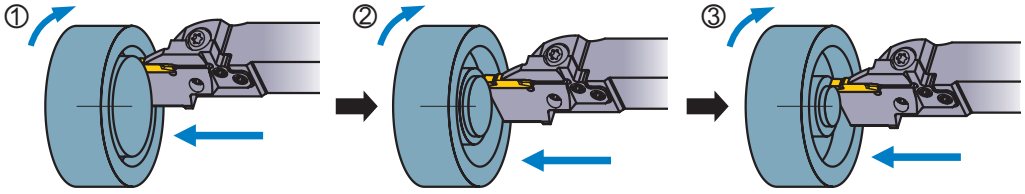

●横送り加工を併用する場合

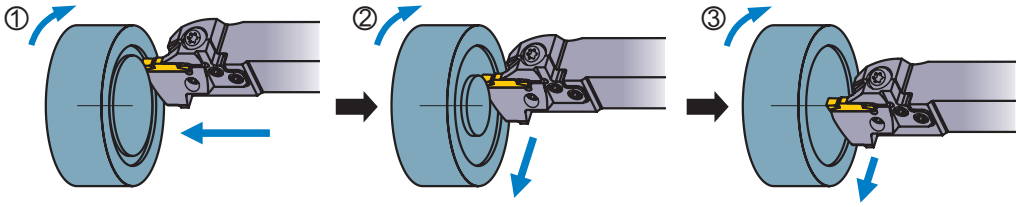

モジュラー型ホルダ選択の注意点

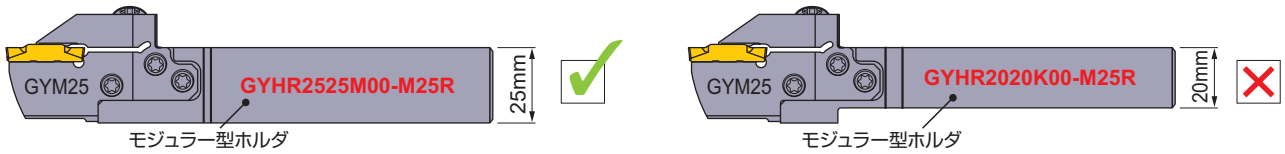

●取付け剛性確保のため、できるだけ大きなシャンクサイズのモジュラー型ホルダを選択してください。

工作機械にセットする際の注意点

刃先高さの設定

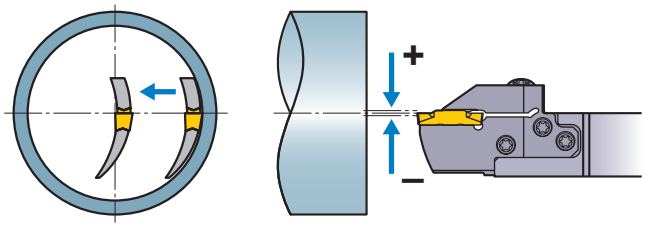

●刃先高さは、被削材の中心軸に対して±0.1mmにセットしてください。

●刃先高さのチェックは、小切込みで中心まで横送り加工を行い、中心部にへそが残らないことを確認することで実施できます。

モジュラーブレードが溝側面と干渉する場合

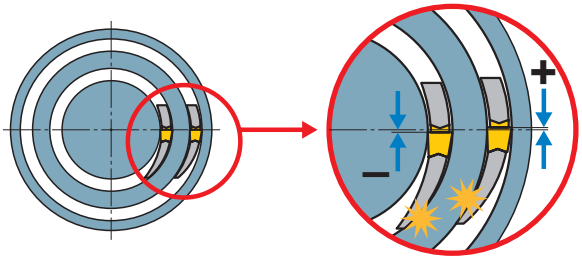

●適正なモジュラーブレードを使用しても溝側面と干渉する場合、刃先高さがずれている可能性があります。
点検、修正してください。
モジュラーブレード内側が干渉する→刃先高さが上がっている
モジュラーブレード外側が干渉する→刃先高さが下がっている

本体セット角度

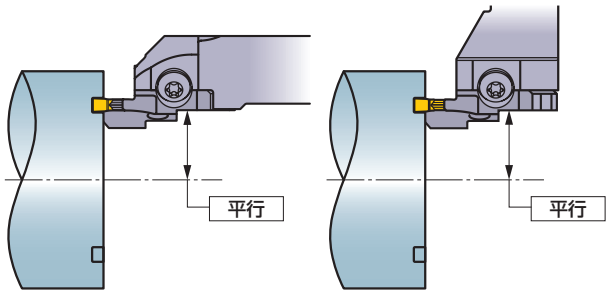

●インサートが被削材の中心軸に対して平行になるようにセットしてください。

オーバーハング

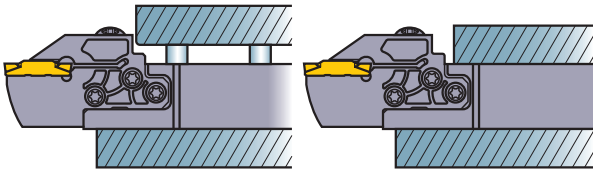

●本体のオーバーハングは最小になるよう、また上図のように段になっている部分を避けて、工作機械にセットしてください。

加工上のポイント

端面加工に関する注意点

●どちらの場合でも、必ず外周側から中心側へ加工するようにしてください。

溝が深く幅狭い場合

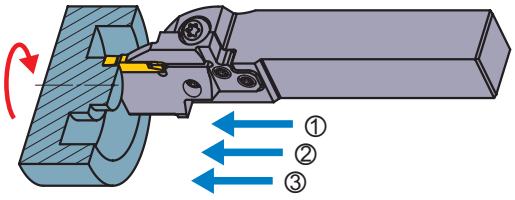

●複数回の突き加工を推奨します。

溝が浅く幅広い場合

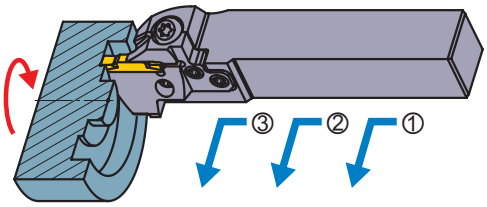

●横送り加工を併用することを推奨します。

加工上のポイント

端面加工に関する注意点

最初の溝入れ加工時の注意点①

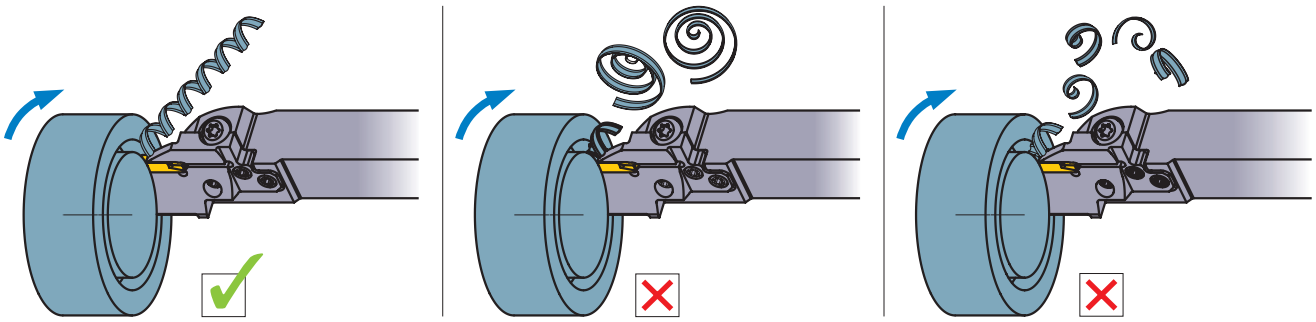

●最初の端面溝入れ加工時は、溝からの切りくず排出が困難であり、噛み込み等のトラブルが発生しやすくなります。
送り速度を下げることで切りくずを連続させ、溝の中からスムースに排出するようにしてください。

最初の溝入れ加工時の注意点②

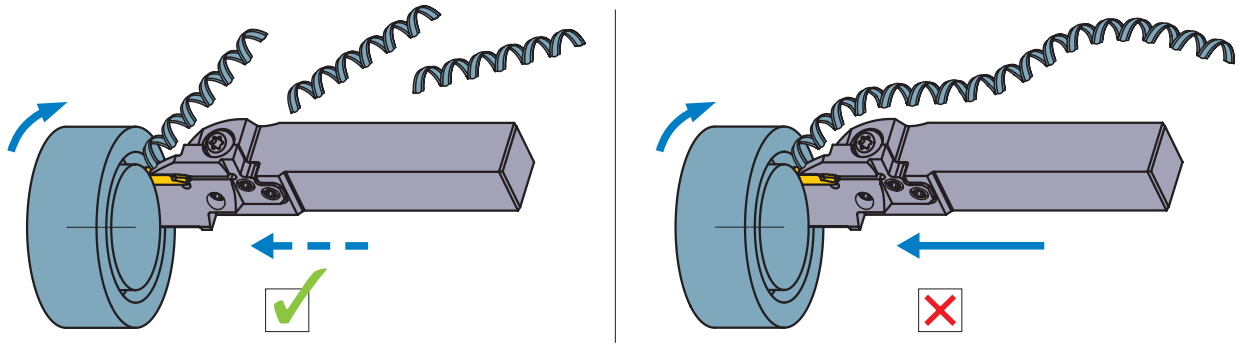

●切りくずが長く連続しすぎて問題となる場合は、ステップ送りを行い、適度な長さで分断するようにしてください。

複数回の突き加工を行う際の注意点

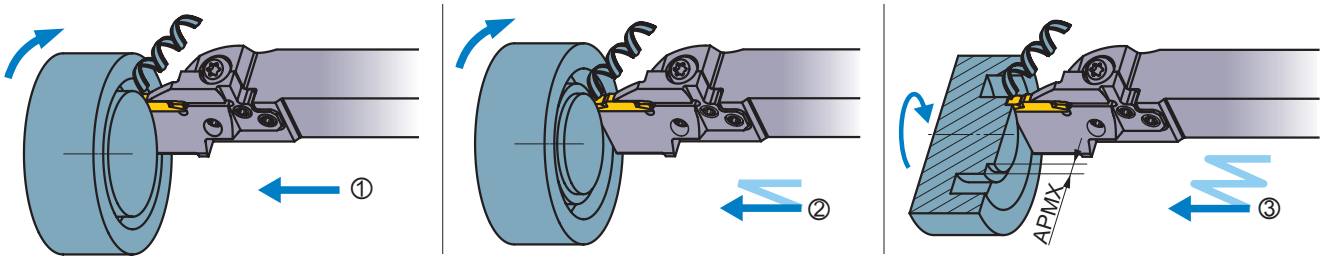

●複数回の突き加工で溝幅を広げる場合、外周側から中心側へ加工してください。
加工した溝の外側に切りくずの排出スペースが確保されるため、切りくず噛み込み等のトラブルを防止できます。

●突き加工の切込み量（APMX）は、インサート幅の60～80%を推奨します。
これは、APMXが大きい方がチップブレーカの性能が発揮され、切りくずコントロール性が向上するためです。

横送り加工を併用する場合の注意点①

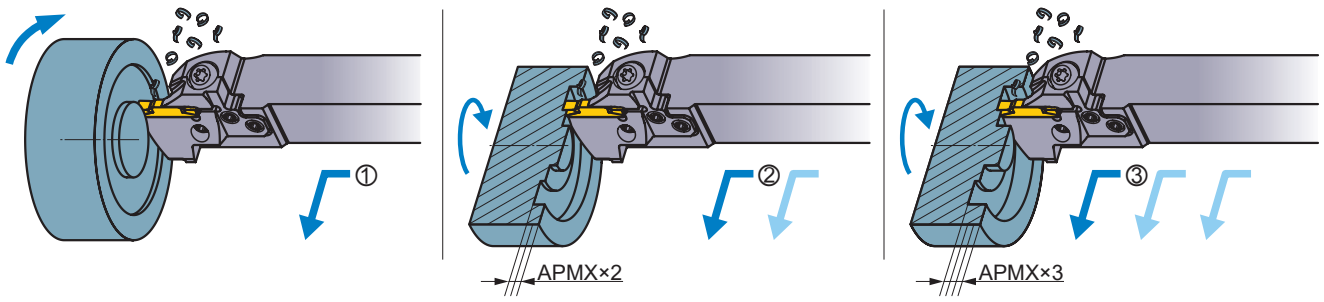

●横送り加工を併用して溝幅を広げる場合、外周側から中心側へ加工してください。
生成された細かい切りくずが遠心力で外周側へ飛ぶため、中心側で切削中の切れ刃に噛み込むトラブルを防止できます。

●1回の切込み量（APMX）は、インサート幅の40%以内としてください。

横送り加工を併用する場合の注意点②

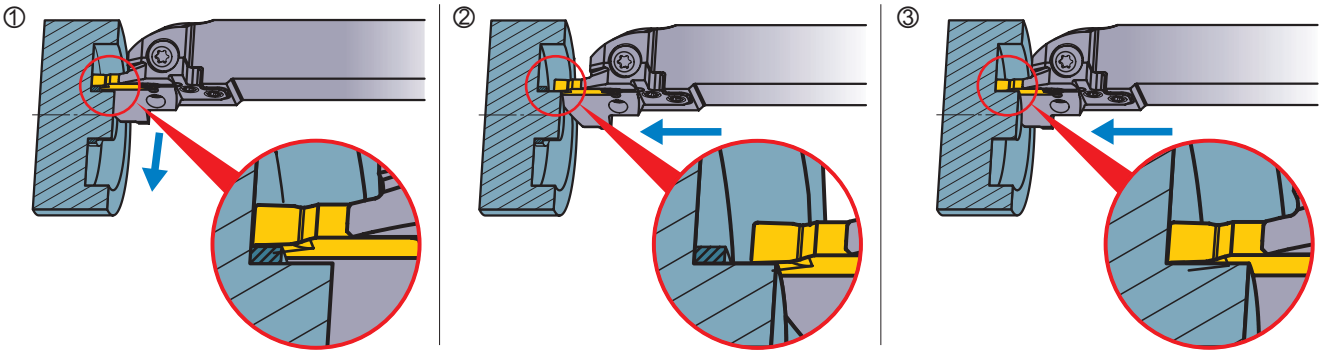

●溝の深い位置で外周側から横送り加工を行うと、中心部付近で切りくずの噛み込みが発生する可能性があります。
この場合は、中心部手前(インサート幅以下)で横送りを停止し、改めて突き加工で除去してください。

倣い加工に関する注意点(BMブレーカ)

●BMブレーカは3次元的な倣い加工が可能です。切込み量(APMX 2)はインサート幅の30%以下としてください。

仕上げ加工の注意点①

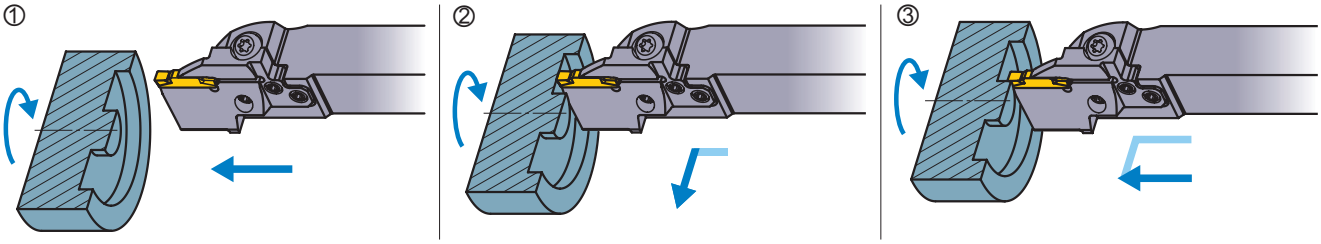

●仕上げ加工は、外周側壁面から溝底面までを連続で加工し、最後に中心側壁面を突き加工してください。

仕上げ加工の注意点②(BMブレーカ)

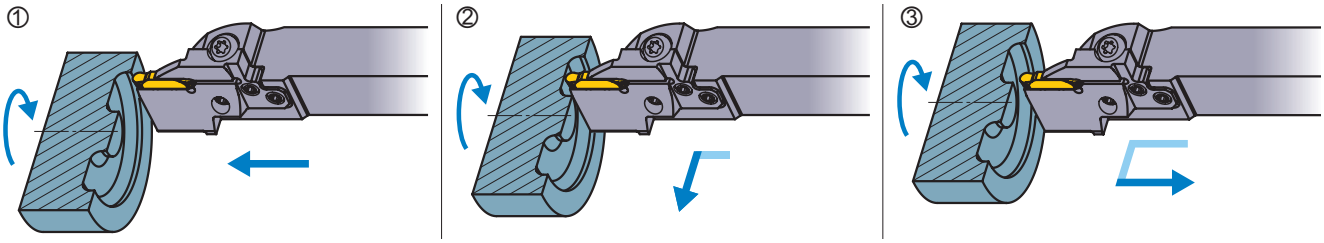

●BMブレーカを使用すれば、一筆書きで仕上げ加工ができます。
引き上げ加工時の切込み量(APMX 2)は下表を参照ください。

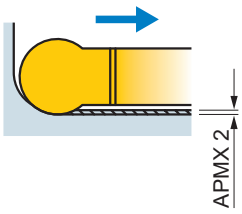

インサート	APMX 2 (mm)
GY2M0200D100N-BM	0.10
GY2M0250E125N-BM	
GY2M0300F150N-BM	
GY2M0318F159N-BM	
GY2M0400G200N-BM	0.15
GY2M0475H238N-BM	0.20
GY2M0500H250N-BM	
GY2M0600J300N-BM	0.25
GY2M0635J318N-BM	

最大溝入れ深さの制限について [内径加工用]

•一体型使用の場合
被削材の加工径によって最大溝入れ深さに制限はありません。

•モジュラー型使用の場合
被削材の加工径によって最大溝入れ深さ(下表)に制限があります。

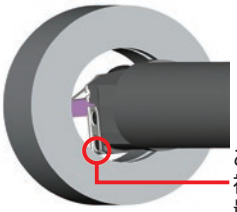

この部分が干渉するため
被削材の加工径により
最大溝入れ深さが制限されます。

•シャンク径=32mm(GYM20ブレード)

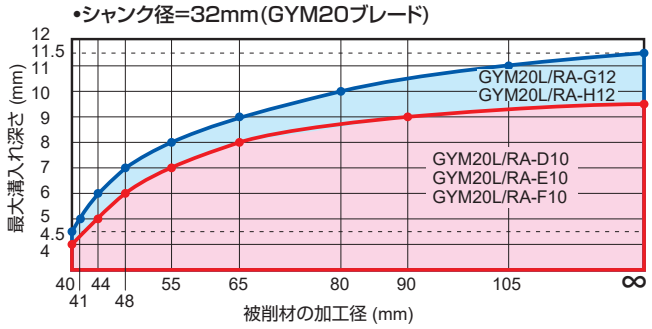

•シャンク径=40mm(GYM20ブレード)

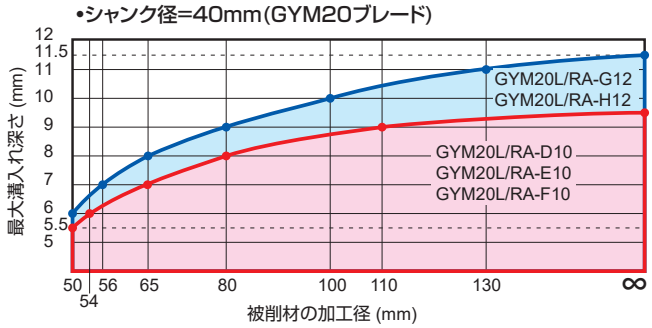

•シャンク径=40mm(GYM25ブレード)

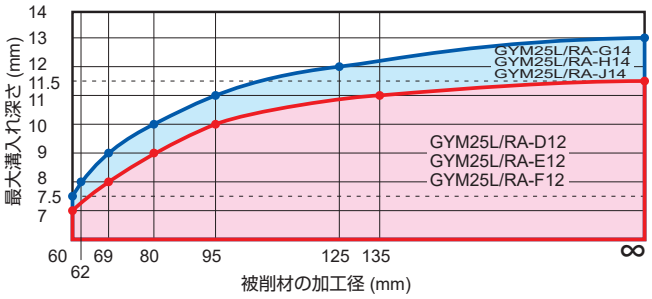

•シャンク径=50mm(GYM25ブレード)

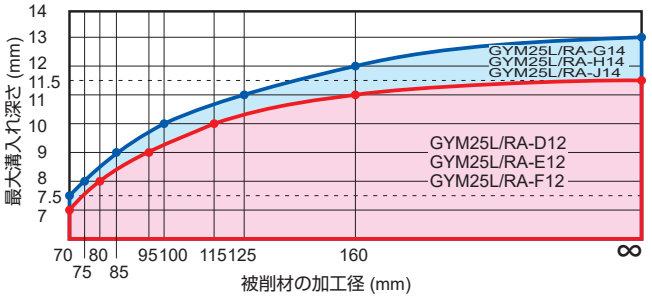

推奨切削速度［内径加工用］

	被削材	かたさ	材種	切削速度 (m/min) 50 100 150 200 250 300 400
P	軟鋼 （S10C、SUM22Lなど）	≦160HB	VP20RT	80 180
			VP10RT	90 190
			NX2525	70 170
	炭素鋼・合金鋼 （SUJ2、SCr、SCMなど）	160−280HB	VP20RT	60 140
			VP10RT	70 150
			MY5015	90 210
			NX2525	55 135
		≧280HB	VP20RT	50 110
			VP10RT	60 120
			MY5015	80 160
			NX2525	45 105
M	ステンレス鋼	≦270HB	VP20RT	50 110
			VP10RT	60 120
K	ねずみ鋳鉄	引張り強さ ≦300MPa	VP20RT	60 140
			VP10RT	70 150
			MY5015	90 210
	ダクタイル鋳鉄	引張り強さ ≦800MPa	VP20RT	50 110
			VP10RT	60 120
			MY5015	80 160
S	耐熱合金 チタン合金	−	MP9015	40 100
			MP9025	30 90
			VP20RT	30 60
			VP10RT/RT9010	40 70
H	高硬度鋼	≧50HRC	BC8110	60 100
N	アルミニウム合金 （A6061,7075など）	含有量 Si<5%	RT9010	150 400
	アルミニウム合金 （AC4Bなど）	含有量 5%≦Si≦10%	RT9010	150 400
	アルミニウム合金 （ADC12,A390など）	含有量 Si>10%	RT9010	80 160

注1） MP9015、MP9025、VP10RT、VP20RT、MY5015は、湿式切削を推奨します。

推奨切削条件 [内径加工用]

溝入れ加工

注） MFブレーカをご使用の際は、最大送り量を下記推奨条件の6割程度で加工してください。

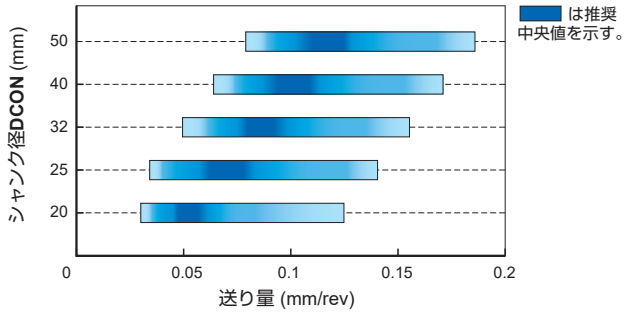

注1） 加工径100%は最小加工径(DMIN)を示す。
注2） 左のグラフは送り100%時の切削条件を示す。

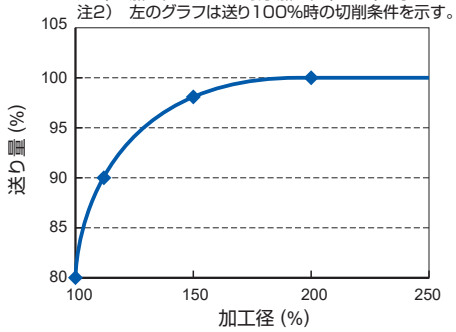

F

溝入れ・突切り加工

溝入れ加工(GLブレーカ)

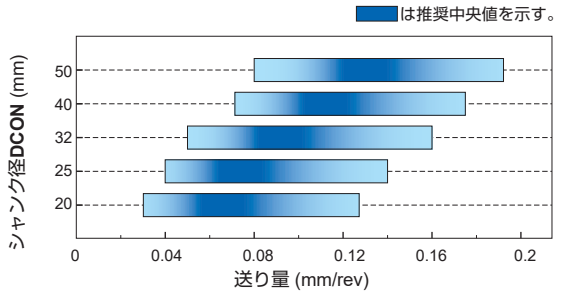

横送り加工(MFブレーカ)

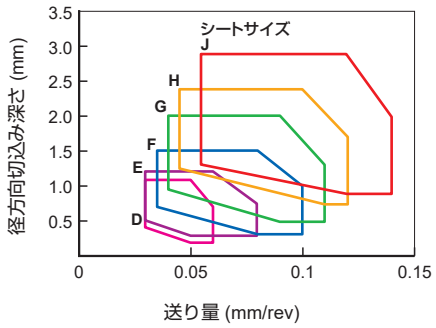

●止まり穴で横送り加工を行う場合は切りくずの排出性を考慮し、開口部に向けた加工を推奨します。

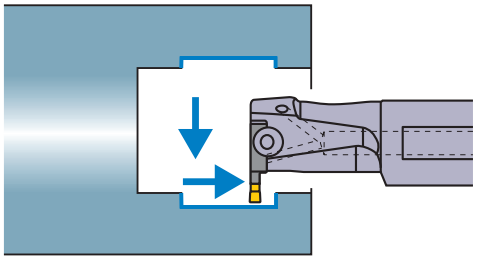

横送り加工（MM/MSブレーカ）

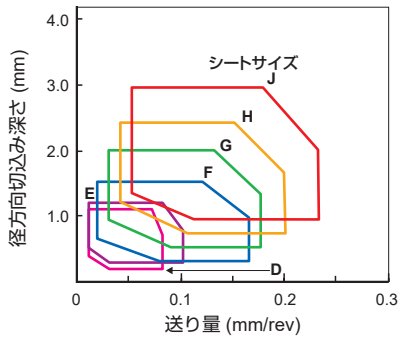

●止まり穴で横送り加工を行う場合は切りくずの排出性を考慮し、
開口部に向けた加工を推奨します。

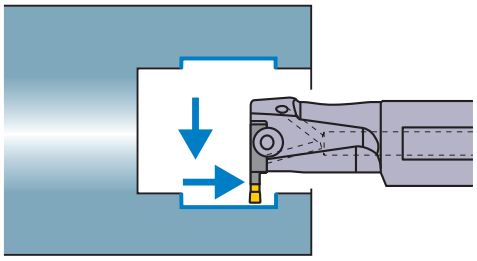

注1） 上記の推奨切削条件は、工具の突出し量（LU）をシャンク径（DCON）の1.6～2.0倍に設定したときの条件です。（L/D=1.6～2.0）
L/Dを2.0より大きくするときは、切削条件を下げてください。

シートサイズ			
	刃幅 (mm)		刃幅 (mm)
D	2.00 2.24	G	4.00 4.24
E	2.39 2.50 2.74	H	4.75 5.00 5.24
F	3.00 3.18 3.24	J	6.00 6.31 6.35

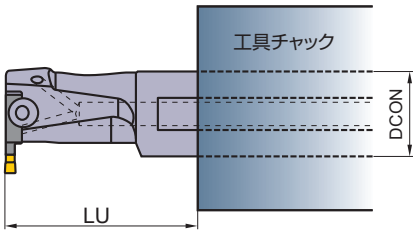

選択上の注意点

本体の選択に関する注意点

本体選択の注意点

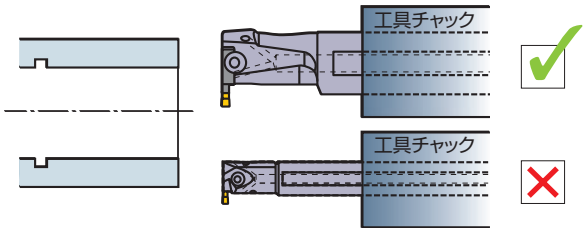

●突き出し長さが同じ際には、取付け剛性確保のため、できるだけ大きなシャンクサイズのホルダを選択してください。

モジュラーブレード選択の注意点①

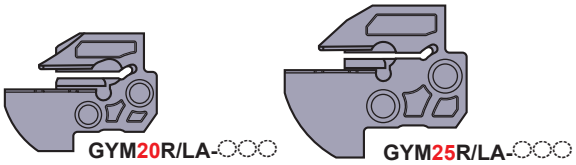

GYM20R/LA-D10	GYM25R/LA-D12
GYM20R/LA-E10	GYM25R/LA-E12
GYM20R/LA-F10	GYM25R/LA-F12
GYM20R/LA-G12	GYM25R/LA-G14
GYM20R/LA-H12	GYM25R/LA-H14
	GYM25R/LA-J14

●内径ホルダでは、上記のモジュラーブレードをご使用ください。

モジュラーブレード選択の注意点②

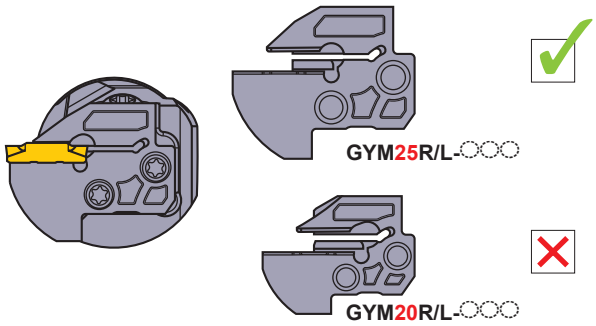

●φ40シャンクのホルダでは、使用する上で制約がなければGYM25ブレード用を選択してください。

工作機械にセットする際の注意点

本体突出しの注意点

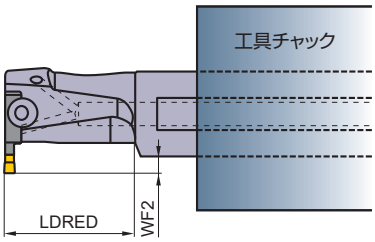

●最大溝入れ加工が可能なのはLDRED寸法までです。それ以上、突き出して加工を行う際は使用工具のWF2寸法をご参考の上行ってください。

加工上のポイント

多機能加工に関する注意点(MS/MM/MFブレーカ)

**内径加工では、外径加工で推奨する加工方法が使用できますが、
注意すべき点がいくつかあります。**

クーラント液

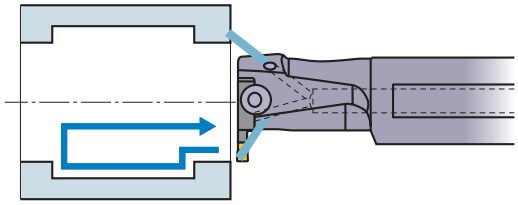

●切りくずの排出を向上させるためにも、切れ刃に多量のクーラント液をかけることが効果的です。
また、被削材から工具が完全に離れるまでクーラント液を出し続けることで、切りくずの排出性が向上します。

止まり穴の加工

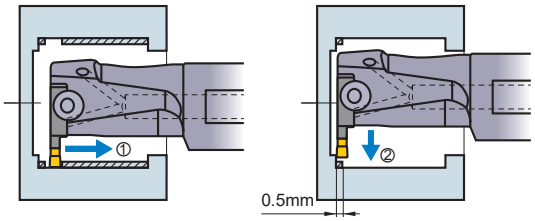

●穴の奥付近では切りくずが伸びやすいので上記のような加工を推奨します。
②の取り代は0.5mm程度を推奨します。

溝幅の広い部分の加工

溝入れ加工

●刃幅×2≧溝幅の場合

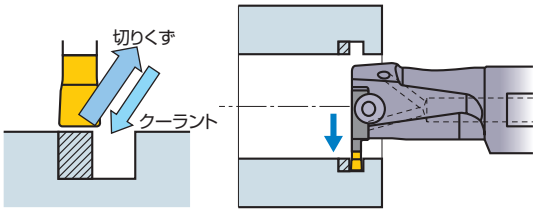

●取り代が刃幅より狭いとき(2パス目の肩削り部分)、切りくずが伸びやすくなります。またこのときの切りくずは開放側に流出する傾向がありますので、開口部側に排出させ、かつクーラントがかかりやすいように、奥側を最後に加工することを推奨します。

●刃幅×2<溝幅の場合

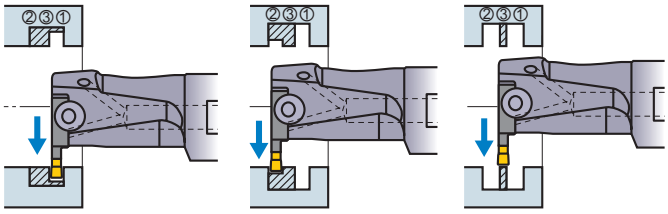

●溝幅が刃幅より広いとき、上記のような順で突き加工を行うことで、切りくずが良好に分断されます。

横送り加工

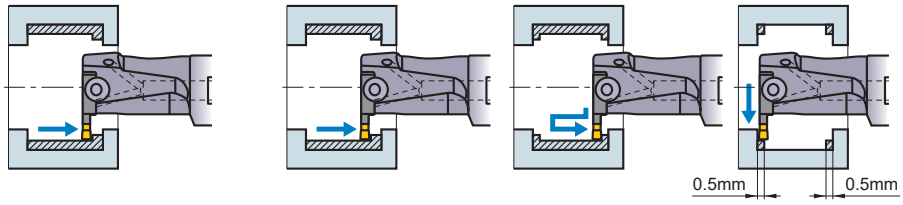

●切りくずの分断性・排出性を優先する場合は、横送り加工を推奨します。

●溝幅が広く、かつ隅RがコーナRと等しい場合
(隅Rがこれより大きい場合は外径加工の詳細に準じてください。)

●溝の深さが一定以上になると加工時に壁際で切りくずが伸びてしまうことがあります。
その際には上記のような加工を推奨します。

加工順序

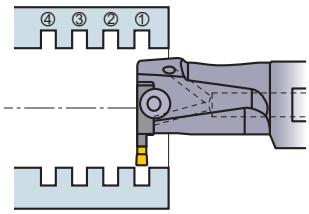

●溝入れ加工は被削材の開口側から行うことを推奨します。
これにより被削材のたわみを減らすことができます。

GWシリーズ

長寿命で使いやすい、溝入れ突切りバイト。

快適に使いこなせる構造で、切削作業の効率化を実現。

クランプ

シンプルでありながらも、強固に取り付けられるクランプ機構。

3つの広い拘束面に、刃先から末広がりのテーパ角度を付けたことで、インサートが抜けにくいクランプ機構を形成。より安定した加工を実現するために、板バイトには頑強な特殊合金鋼を採用しました。またインサートは専用レンチひとつで、簡単に取り付けることができます。

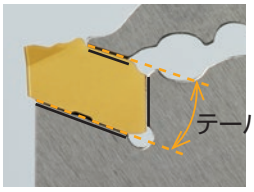

開発者の声 Voice of Developer

取り付け作業をどこまでシンプルにできるか。

専用レンチは形状にこだわり、ぴたっと止まる感覚をつくりました。ハンマーで叩き入れるなど、溝入れ工具のインサートを取り付ける手間を解消し、傷付けるリスクも減らした本製品で、現場の人がよりスムーズに作業ができたらうれしいです。

内部給油式板バイト

2穴噴出口により、耐摩耗性が向上。

クーラント出口が2つある内部給油に対応した板バイトは、すくい面と逃げ面の両側から同時に給油。効果的に切れ刃を冷却できるので、耐摩耗性が向上します。また耐圧は最大7MPaで、通常の油圧にも、高圧クーラントにも対応可能です。

開発者の声 Voice of Developer

いかにして、切削時の熱を下げるか。

切削時の熱を下げることにこだわり抜いたGWシリーズは最大耐圧7MPaです。国内初の試み※となる2つのクーラント出口は、できる限り直径を大きくし、位置も刃先に近づけたことで、切れ刃冷却による耐摩耗性を飛躍的に向上させています。

※当社調べ(2017年4月)

GW video is available on YouTube.
GW 動画をYouTubeで公開しています。

クーラント接続

6つのクーラント接続口で、自在に取り付け可能。

ツールブロックには、6つのクーラント接続口と2つのクーラント出口を設置。お客さまがご使用中の機械取り付けに合わせて、クーラントホースを取り付けることが可能です。また切削油を多量に噴出できるクーラント機構が、冷却や切りくずの排出などをサポートします。

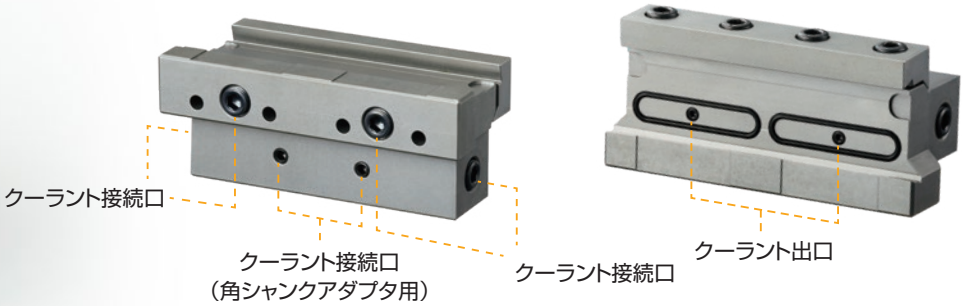

開発者の声 Voice of Developer

現場ごとに最適な取り付けができるように。

「取り付けが合わなくて使えなかった」などといったお客さまの声を解決することも、本製品の目的のひとつです。油量や突出し長さを変えても漏れることのないクーラント出口をはじめ、Oリングの素材や形状、ホースの長さまで、使用環境に合わせて、快適に切削できるための創意工夫をしています。

優れた切りくず処理性能を誇る、ブレーカ・システムを採用。

低送り加工用

勝手なし　右勝手(5°)　右勝手(8°)

GS ブレーカ

中送り加工用

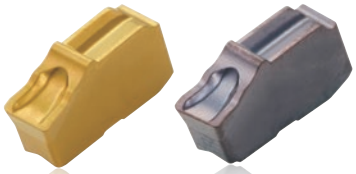

勝手なし　右勝手/左勝手(5°)

GM ブレーカ

インサート材種の使い分け

切削状態 ＼ 被削材	P 鋼	M ステンレス鋼	K 鋳鉄	S 耐熱合金 / チタン合金
安定 ↑	MY5015		MY5015	VP10RT
	VP10RT	VP10RT	VP10RT	VP20RT
切削状態	VP20RT	VP20RT	VP20RT	
↓ 不安定	VP30RT	VP30RT		

VP20RT

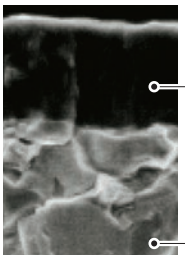

●汎用性に優れるPVDコーティング材種です。専用強靭母材とミラクルコーティングの組み合わせで、耐摩耗性と耐欠損性を高次元でバランスさせています。さまざまな被削材、加工形態に対応します。

ミラクルコーティング
専用強靭母材(90.5HRA)

MY5015

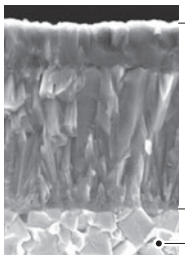

●高温での耐摩耗性に優れるCVDコーティング材種です。鋳鉄やダクタイル鋳鉄の加工で長寿命を発揮します。また連続切削加工などの安定条件下では、鋼の高速切削にも適しています。

CVDコーティング
専用強靭母材

VP10RT

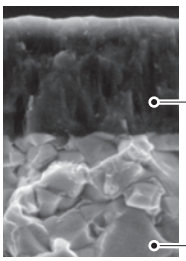

●耐摩耗性に優れるPVDコーティング材種です。VP20RTよりも高硬度な専用母材を採用しています。難削材の加工や、寿命延長が必要な場合にご使用ください。

ミラクルコーティング
専用強靭母材(92.0HRA)

VP30RT

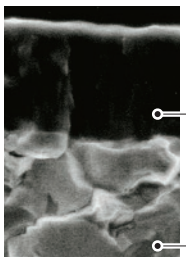

●専用強靭母材とミラクルコーティングの組み合わせで、高い耐欠損性を発揮します。ステンレス鋼の加工や一般鋼の強断続切削加工に最適です。

ミラクルコーティング
専用強靭母材(88.8HRA)

GWシリーズの呼び記号

■インサート/板バイト/ツールブロック

●インサート

①	②	③	④	⑤	⑥	⑦	⑧	⑨	⑩
GW	1	M	0300	F	030	R	05	G	M

①シリーズ総称

②刃数

1	1コーナ

③外周面分類

M	無研削品

④刃幅 CW

0200	2.00mm
0239	2.39mm
0300	3.00mm
0400	4.00mm
0500	5.00mm

⑤シートサイズ *1

D	2.00mm
E	2.39mm
F	3.00mm
G	4.00mm
H	5.00mm

⑥コーナ半径 RE

010	0.10mm
:	:
040	0.40mm

⑦勝手

N	勝手なし
R	右勝手
L	左勝手

⑧勝手付き角度

05	5°

⑨用途1

G	溝入れ/突切り

⑩用途2

S	低送り加工
M	中送り加工

●板バイト

①	②	③	④	⑤	⑥	⑦	⑧
GW	B32	N	A	2	F	60	C

①シリーズ総称

②板バイトサイズ *2

B26
B32

③勝手

N	勝手なし

④板バイトの形状

A	標準型

⑤コーナ数

2	2コーナ

⑥シートサイズ *3

D	2.00mm
F	3.00mm
G	4.00mm
H	5.00mm

⑦最大溝入れ深さ OHX

36	36mm
60	60mm

⑧クーラント穴

無記号	クーラント穴なし
C	クーラント穴あり

●ツールブロック

①	②	③	④	⑤	⑥
GW	TB	N	2525	B32	C

①シリーズ総称

②ツールブロック

③勝手

N	勝手なし

④シャンクサイズ(高さ×幅)

2020	20×20mm
2525	25×25mm

⑤板バイトサイズ *4

B26
B32

⑥クーラント穴

無記号	クーラント穴なし
C	クーラント穴あり

●一体型ホルダ

①	②	③	④	⑤	⑥	⑦	⑧
GW	S	R	2525	M	00	K	38

①シリーズ総称

②ホルダタイプ

S	一体型 小物高精度加工用

③勝手

R	右勝手
L	左勝手

④シャンクサイズ(高さ×幅)

1616	16x16mm
1915	19.05x15.875mm
2012	20x12mm
2020	20x20mm
2525	25x25mm

⑤全長 LF

JX	120mm
K	125mm
M	150mm

⑥刃先角度

00	0°

⑦シートサイズ *3

D	2.00mm
E	2.39mm
F	3.00mm
G	4.00mm

⑧最大突切り径(CUTDIA)

38	38mm
42	42mm
51	51mm
65	65mm
76	76mm

*1 一体型ホルダ、板バイトのシートサイズ記号と同一記号のものを選択してください。
*2 ツールブロックの板バイトサイズ記号と同一記号のものを選択してください。
*3 インサートのシートサイズ記号と同一記号のものを選択してください。
*4 板バイトの板バイトサイズ記号と同一記号のものを選択してください。

GW シリーズ [外径 小物高精度加工用]

Info

1 00°ストレートホルダ NEW

インサート GW1M○○○○○○○○○○-GS　インサート GW1M○○○○○R○○-GS
インサート GW1M○○○○○○○○○○-GM　インサート GW1M○○○○○R/L○○-GM

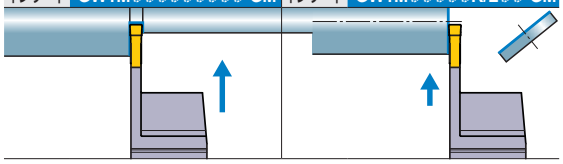

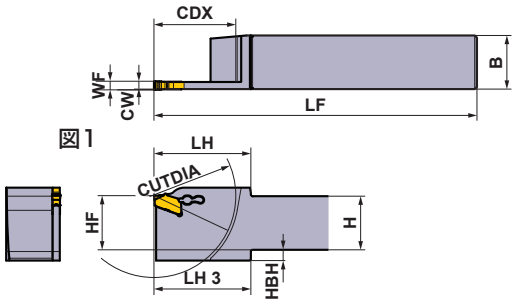

図1

本図は右勝手(R)を示します。

シートサイズ	寸法 (mm) CW	CDX	CUTDIA	タイプ	勝手 (R/L)	呼び記号 ホルダ	在庫	図
D	2.00	19	38	一体型	R	GWSR1616JX00-D38	●	1
					L	GWSL1616JX00-D38	●	1
			38	一体型	R	GWSR1915K00-D38	●	1
					L	GWSL1915K00-D38	●	1
		21	42	一体型	R	GWSR2020K00-D42	●	1
					L	GWSL2020K00-D42	●	1
				一体型	R	GWSR2012K00-D42	●	1
					L	GWSL2012K00-D42	●	1
				一体型	R	GWSR2525M00-D42	●	2
					L	GWSL2525M00-D42	●	2
E	2.39	19	38	一体型	R	GWSR1915K00-E38	●	1
					L	GWSL1915K00-E38	●	1
		21	42	一体型	R	GWSR2020K00-E42	●	1
					L	GWSL2020K00-E42	●	1
				一体型	L	GWSL2020K00-E42-M	●	3
				一体型	R	GWSR2012K00-E42	●	1
					L	GWSL2012K00-E42	●	1
				一体型	R	GWSR2525M00-E42	●	2
					L	GWSL2525M00-E42	●	2
F	3.00	19	38	一体型	R	GWSR1915K00-F38	●	1
					L	GWSL1915K00-F38	●	1
		21	42	一体型	R	GWSR2012K00-F42	●	1
					L	GWSL2012K00-F42	●	1
				一体型	R	GWSR2020K00-F42	●	1
					L	GWSL2020K00-F42	●	1
				一体型	L	GWSL2020K00-F42-M	●	3
		25.5	51	一体型	R	GWSR2020K00-F51	●	1
					L	GWSL2020K00-F51	●	1
				一体型	L	GWSL2020K00-F51-M	●	3
				一体型	R	GWSR2525M00-F51	●	1
					L	GWSL2525M00-F51	●	1
		32.5	65	一体型	R	GWSR2020M00-F65	●	1
					L	GWSL2020M00-F65	●	1
		38	76	一体型	R	GWSR2525M00-F76	●	1
					L	GWSL2525M00-F76	●	1
G	4.00	38	76	一体型	R	GWSR2525M00-G76	●	1
					L	GWSL2525M00-G76	●	1

CW = 刃幅　CDX = 最大溝入れ深さ　CUTDIA = 最大突切り径

●：標準在庫品

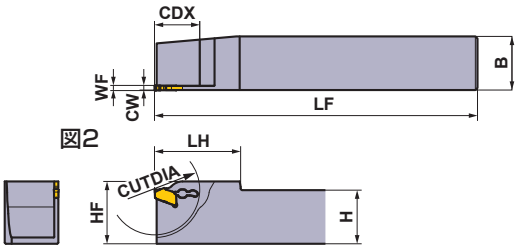

図2

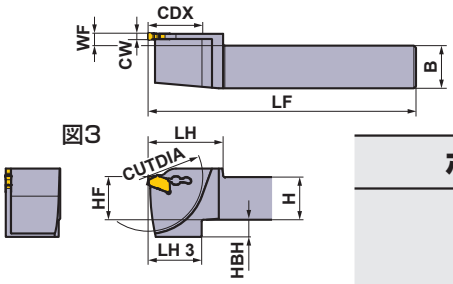

図3

本図は右勝手(R)を示します。

本図は左勝手(L)を示します。

ホルダの対応部品

ホルダ	レンチ
GWSR/L1616JX00-D38	GWY39L
GWSR/L○○○○○○00-○○○	
GWSR/L2020K00-○○○-M	

	寸法 (mm)								加工形態	
	H	B	LF	LH	LH 3	HF	WF	HBH	正回転	逆回転
	16	16	120	30	30	16	0.3	6	R	
	16	16	120	30	30	16	0.3	6		
	19.05	15.875	125	35	35	19.05	0.3	3		
	19.05	15.875	125	35	35	19.05	0.3	3		
	20	20	125	35	25	20	0.3	4		
	20	20	125	35	25	20	0.3	4		
	20	12	125	35	25	20	0.3	4		
	20	12	125	35	25	20	0.3	4		
	25	25	150	40	—	25	0.3	—		
	25	25	150	40	—	25	0.3	—		
	19.05	15.875	125	35	35	19.05	0.2	3		
	19.05	15.875	125	35	35	19.05	0.2	3		
	20	20	125	35	25	20	0.2	4		
	20	20	125	35	25	20	0.2	4		
	20	20	125	35	25	20	5.7	8		
	20	12	125	35	25	20	0.2	4		
	20	12	125	35	25	20	0.2	4		
	25	25	150	40	—	25	0.2	—		
	25	25	150	40	—	25	0.2	—		
	19.05	15.875	125	35	35	19.05	0.3	3	L	
	19.05	15.875	125	35	35	19.05	0.3	3		
	20	12	125	35	25	20	0.3	4		
	20	12	125	35	25	20	0.3	4		
	20	20	125	35	25	20	0.3	4		
	20	20	125	35	25	20	0.3	4		
	20	20	125	35	25	20	5.8	8		
	20	20	125	35	25	20	0.3	8		
	20	20	125	35	25	20	0.3	8		
	20	20	125	35	25	20	5.8	8		
	25	25	150	40	40	25	0.3	3		
	25	25	150	40	40	25	0.3	3		
	20	20	150	40	33	20	0.3	10		
	20	20	150	40	33	20	0.3	10		
	25	25	150	45	45	25	0.3	5		
	25	25	150	45	45	25	0.3	5		
	25	25	150	45	45	25	0.4	5		
	25	25	150	45	45	25	0.4	5		

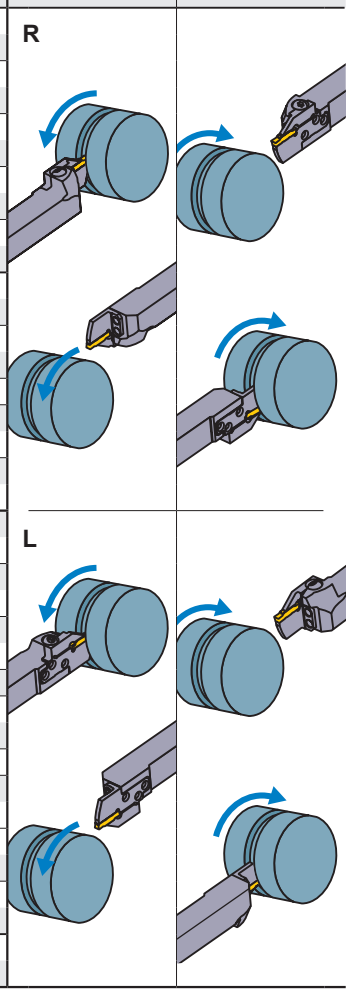

インサートの選択

シートサイズ	形状名
D	GW1M0200D○○○N-下記ブレーカ
	GW1M0200D○○○R/L○○-下記ブレーカ
E	GW1M0239E○○○N-下記ブレーカ
	GW1M0239E○○○R/L○○-下記ブレーカ
F	GW1M0300F○○○N-下記ブレーカ
	GW1M0300F○○○R/L○○-下記ブレーカ
G	GW1M0400G○○○N-下記ブレーカ
	GW1M0400G○○○R/L○○-下記ブレーカ

溝入れ / 突切り加工用ブレーカ ➤ F130

シートサイズ	ブレーカ / CW	GS (低送り) 勝手無	GM (中送り) 勝手無	05-GS (低送り) 勝手付	08-GS (低送り) 勝手付	05-GM (突切り) 勝手付
D	2.00mm	●	●	●	●	●
E	2.39mm	●	●	●	●	●
F	3.00mm	●	●	●	●	●
G	4.00mm	●	●			●

●：寸法掲載基準インサート

呼び記号の見方 ➤ F125
インサート ➤ F130
切削条件 ➤ F132
使用上の注意点 ➤ F134

GWシリーズ [外径加工用]

Info

GWバイト

外径突切り・溝入れ加工用

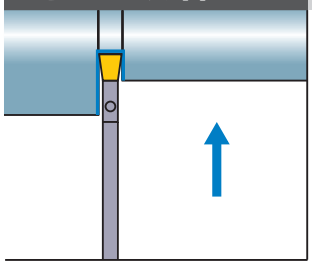

図1

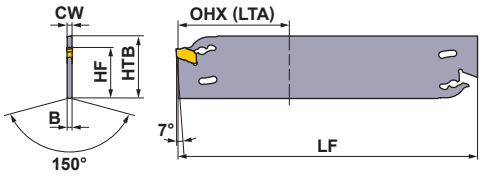

図2

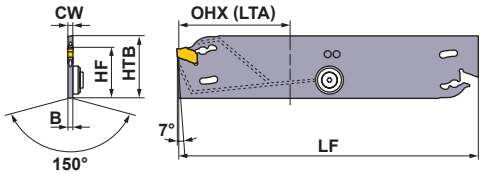

クーラント穴なし

(mm)

シートサイズ	CW	*1 CUTDIA	呼び記号	在庫	*2 OHN	*3 OHX (LTA)	B	LF	HTB	HF	図	対応インサートタイプ	レンチ	対応ツールブロックタイプ
D	2.00	72	GWB26NA2-D36	●	16	36	1.55	110	26	21.4	1	GW1M0200D	GWY39L	GWTBN-B26
		120	GWB32NA2-D60	●	16	60	1.55	150	32	25	1	GW1M0200D	GWY39L	GWTBN-B32
F	3.00	72	GWB26NA2-F36	●	16	36	2.45	110	26	21.4	1	GW1M0300F	GWY39L	GWTBN-B26
		120	GWB32NA2-F60	●	16	60	2.45	150	32	25	1	GW1M0300F	GWY39L	GWTBN-B32
G	4.00	72	GWB26NA2-G36	●	19	36	3.35	110	26	21.4	1	GW1M0400G	GWY39L	GWTBN-B26
		120	GWB32NA2-G60	●	19	60	3.35	150	32	25	1	GW1M0400G	GWY39L	GWTBN-B32
H	5.00	72	GWB26NA2-H36	●	19	36	4.25	110	26	21.4	1	GW1M0500H	GWY39L	GWTBN-B26
		120	GWB32NA2-H60	●	19	60	4.25	150	32	25	1	GW1M0500H	GWY39L	GWTBN-B32

クーラント穴あり

(mm)

シートサイズ	CW	*1 CUTDIA	呼び記号	在庫	*2 OHN	*3 OHX (LTA)	B	LF	HTB	HF	図	対応インサートタイプ	レンチ	対応ツールブロックタイプ
D	2.00	72	GWB26NA2-D36-C	●	16	36	1.55	110	26	21.4	2	GW1M0200D	GWY39L	GWTBN-B26-C
		120	GWB32NA2-D60-C	●	26	60	1.55	150	32	25	2	GW1M0200D	GWY39L	GWTBN-B32-C
F	3.00	72	GWB26NA2-F36-C	●	16	36	2.45	110	26	21.4	2	GW1M0300F	GWY39L	GWTBN-B26-C
		120	GWB32NA2-F60-C	●	26	60	2.45	150	32	25	2	GW1M0300F	GWY39L	GWTBN-B32-C
G	4.00	72	GWB26NA2-G36-C	●	19	36	3.35	110	26	21.4	2	GW1M0400G	GWY39L	GWTBN-B26-C
		120	GWB32NA2-G60-C	●	26	60	3.35	150	32	25	2	GW1M0400G	GWY39L	GWTBN-B32-C
H	5.00	72	GWB26NA2-H36-C	●	19	36	4.25	110	26	21.4	2	GW1M0500H	GWY39L	GWTBN-B26-C
		120	GWB32NA2-H60-C	●	26	60	4.25	150	32	25	2	GW1M0500H	GWY39L	GWTBN-B32-C

*1 CUTDIA：最大突切り径　*2 OHN：最小突出し量　*3 OHX：最大突出し量
* 推奨最大クーラント圧 7MPa

クーラント穴ありバイト対応部品

(mm)

呼び記号	CW	①②ワッシャ	プラグねじ	レンチ
GWB26NA2-D36-C	2.0	①GWW04038	GW04005F	HKY20R
GWB32NA2-D60-C	2.0	①GWW04038	GW04005F	HKY20R
GWB26NA2-F36-C	3.0	①GWW04038	GW04005F	HKY20R
GWB32NA2-F60-C	3.0	①GWW04038	GW04005F	HKY20R
GWB26NA2-G36-C	4.0	②GWW04026	GW04005F	HKY20R
GWB32NA2-G60-C	4.0	②GWW04026	GW04005F	HKY20R
GWB26NA2-H36-C	5.0	②GWW04026	GW04005F	HKY20R
GWB32NA2-H60-C	5.0	②GWW04026	GW04005F	HKY20R

●：標準在庫品

■ ツールブロック規格

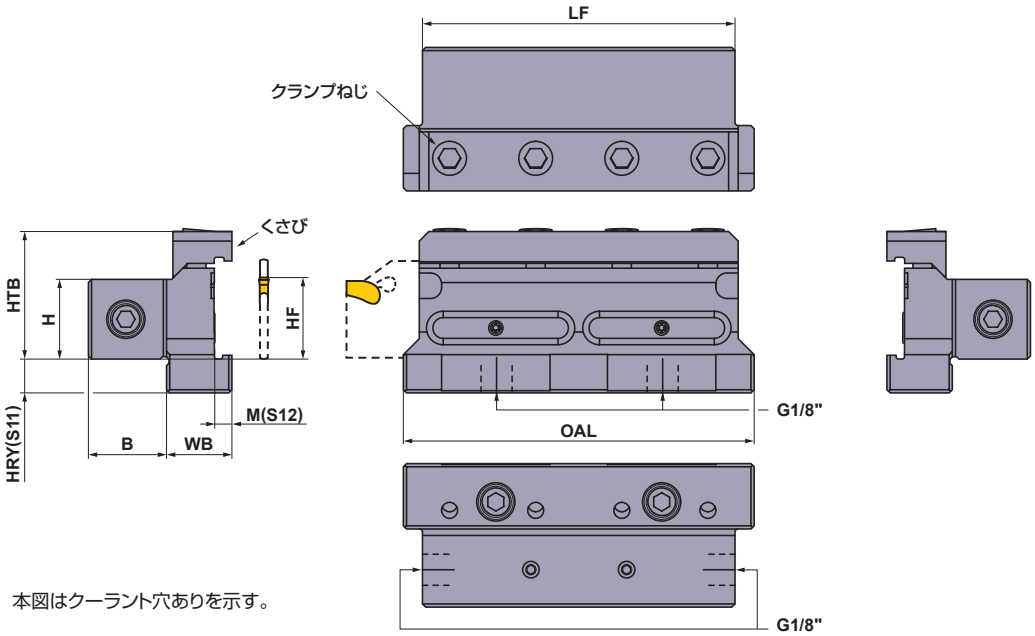

本図はクーラント穴ありを示す。

クーラント穴なし

(mm)

呼び記号	在庫	H	HF	HTB	HRY (S11)	B	WB	M (S12)	LF	OAL	① ② くさび	* クランプねじ	レンチ
GWTBN2020-B26	●	20	20	33.5	11	19.5	20.0	5.0	75	85	①GWCW1	HSC06020	HKY50R
GWTBN2020-B32	●	20	20	35.0	15.6	19.5	20.5	5.5	100	110	②GWCW2	HSC06020	HKY50R
GWTBN2525-B26	●	25	25	38.5	6	24.5	20.0	5.0	75	85	①GWCW1	HSC06020	HKY50R
GWTBN2525-B32	●	25	25	40.0	10.6	24.5	20.5	5.5	100	110	②GWCW2	HSC06020	HKY50R

クーラント穴あり

(mm)

呼び記号	在庫	H	HF	HTB	HRY (S11)	B	WB	M (S12)	LF	OAL	① ② くさび	* クランプねじ	レンチ
GWTBN2020-B26-C	●	20	20	33.5	11	19.5	20.0	5.0	75	85	①GWCW1	HSC06020	HKY50R
GWTBN2020-B32-C	●	20	20	35.0	15.6	19.5	20.5	5.5	100	110	②GWCW2	HSC06020	HKY50R
GWTBN2525-B26-C	●	25	25	38.5	6	24.5	20.0	5.0	75	85	①GWCW1	HSC06020	HKY50R
GWTBN2525-B32-C	●	25	25	40.0	10.6	24.5	20.5	5.5	100	110	②GWCW2	HSC06020	HKY50R

* 締付けトルク(N・m)：HSC06020=7.0
注1） 推奨最大クーラント圧 7MPa

クーラント穴ありツールブロック対応部品

呼び記号	① ② Oリング	プラグ	プラグ	レンチ	プラグ	レンチ
GWTBN2020-B26-C	ORGW332N9	HGJ-PT1/8	HSD05004S	HKY25R	CS300590T	TKY08R
GWTBN2020-B32-C	ORGW457N9	HGJ-PT1/8	HSD05004S	HKY25R	CS300590T	TKY08R
GWTBN2525-B26-C	ORGW332N9	HGJ-PT1/8	HSD05004S	HKY25R	CS300590T	TKY08R
GWTBN2525-B32-C	ORGW457N9	HGJ-PT1/8	HSD05004S	HKY25R	CS300590T	TKY08R

部品 ➤ P001
技術資料 ➤ Q001

GWシリーズインサート

(mm)

用途	呼び記号	在庫 コーティング MY5015	VP10RT	VP20RT	VP30RT	超硬 RT9010	RT9020	CW 刃幅	CW 公差	REL	RER	PSIRR PSIRL	形状
溝入れ突切り	GW1M0200D020N-GS		●	●	●			2.00	±0.03	0.2	0.2	—	
溝入れ突切り	NEW GW1M0239E020N-GS		●	●	●			2.39	±0.03	0.2	0.2	—	
溝入れ突切り	GW1M0300F020N-GS		●	●	●			3.00	±0.03	0.2	0.2	—	
溝入れ突切り	GW1M0400G020N-GS		●	●	●			4.00	±0.04	0.2	0.2	—	
溝入れ突切り	GW1M0500H030N-GS		●	●	●			5.00	±0.04	0.3	0.3	—	
溝入れ突切り	GW1M0200D020N-GM	●	●	●	●			2.00	±0.03	0.2	0.2	—	
溝入れ突切り	NEW GW1M0239E020N-GM	●	●	●	●			2.39	±0.03	0.2	0.2	—	
溝入れ突切り	GW1M0300F030N-GM	●	●	●	●			3.00	±0.03	0.3	0.3	—	
溝入れ突切り	GW1M0400G030N-GM	●	●	●	●			4.00	±0.04	0.3	0.3	—	
溝入れ突切り	GW1M0500H040N-GM	●	●	●	●			5.00	±0.04	0.4	0.4	—	
突切り低送り	NEW GW1M0200D020R05-GS		●	●	●			2.00	±0.03	0.2	0.2	5	
突切り低送り	NEW GW1M0239E020R05-GS		●	●	●			2.39	±0.03	0.2	0.2	5	
突切り低送り	NEW GW1M0300F020R05-GS		●	●	●			3.00	±0.03	0.2	0.2	5	
突切り低送り強リード角	NEW GW1M0200D003R08-GS		●	●	●			2.00	±0.03	0.03	0.03	8	
突切り低送り強リード角	NEW GW1M0239E003R08-GS		●	●	●			2.39	±0.03	0.03	0.03	8	
突切り低送り強リード角	NEW GW1M0300F003R08-GS		●	●	●			3.00	±0.03	0.03	0.03	8	
突切り	GW1M0200D020R05-GM		●	●	●			2.00	±0.03	0.2	0.2	5	
突切り	GW1M0200D020L05-GM		●	●	●			2.00	±0.03	0.2	0.2	5	
突切り	NEW GW1M0239E020R05-GM		●	●	●			2.39	±0.03	0.2	0.2	5	
突切り	NEW GW1M0239E020L05-GM		●	●	●			2.39	±0.03	0.2	0.2	5	
突切り	GW1M0300F030R05-GM		●	●	●			3.00	±0.03	0.3	0.3	5	
突切り	GW1M0300F030L05-GM		●	●	●			3.00	±0.03	0.3	0.3	5	
突切り	GW1M0400G030R05-GM		●	●	●			4.00	±0.04	0.3	0.3	5	
突切り	GW1M0400G030L05-GM		●	●	●			4.00	±0.04	0.3	0.3	5	
突切り	GW1M0500H040R05-GM		●	●	●			5.00	±0.04	0.4	0.4	5	
突切り	GW1M0500H040L05-GM		●	●	●			5.00	±0.04	0.4	0.4	5	

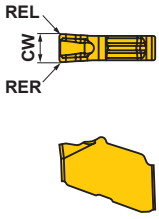

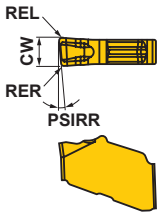

本図は右勝手(R)を示す。

● = NEW

ブランクインサート

(mm)

形状	呼び記号	超硬 RT9010	RT9020	CW 刃幅	CW 公差	RER	REL
1コーナタイプ NEW	GW1B0320D020N	●	●	3.24	±0.10	0.2	0.2
	GW1B0440F020N	●	●	4.44	±0.10	0.2	0.2
	GW1B0540G020N	●	●	5.44	±0.10	0.2	0.2
	GW1B0640H020N	●	●	6.44	±0.10	0.2	0.2

● = NEW

*ブランクインサートは、このままではご使用できません。
お客様ご自身で下記webカタログを参照し、ご希望の刃形に追加工してご使用ください。
http://carbide.mmc.co.jp/download/grind-manual

●：標準在庫品
(インサートは、1ケース 10 個入りです)

GWシリーズ 勝手付きインサート(右勝手) の使い分け

第一推奨

耐欠損性向上　　バリ、芯残り低減

GM ブレーカ
PSIRR=5° 勝手
RE=0.20

GS ブレーカ
PSIRR=5° 勝手
RE=0.20

GS ブレーカ
PSIRR=8° 勝手
RE=0.03

切削抵抗低減　　耐欠損性向上

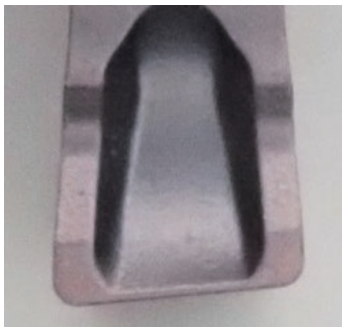

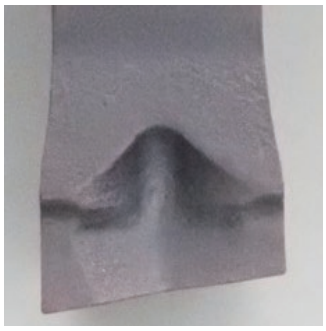

クーラントホースキット

(mm)

接続タイプ	呼び記号	在庫	ホース長	セット内容 クーラントホース 型番	バンジョーアダプタ 型番	バンジョーアダプタ 個数	バンジョーボルト 型番	バンジョーボルト 個数	アダプタ 型番	アダプタ 個数	ワッシャ 型番	ワッシャ 個数
ストレート	**CS-1/8-150SS**	●	150	HOSE-1/8-150	—	—	—	—	AD-G1/8	2	WA-M10	2
ストレート	**CS-1/8-200SS**	●	200	HOSE-1/8-200	—	—	—	—	AD-G1/8	2	WA-M10	2
ストレート	**CS-1/8-250SS**	●	250	HOSE-1/8-250	—	—	—	—	AD-G1/8	2	WA-M10	2
ストレート	**CS-1/8-300SS**	●	300	HOSE-1/8-300	—	—	—	—	AD-G1/8	2	WA-M10	2
エルボ・ストレート	**CS-1/8-150BS**	●	150	HOSE-1/8-150	AD-BM10	1	BB-G1/8	1	AD-G1/8	1	WA-M10	3
エルボ・ストレート	**CS-1/8-200BS**	●	200	HOSE-1/8-200	AD-BM10	1	BB-G1/8	1	AD-G1/8	1	WA-M10	3
エルボ・ストレート	**CS-1/8-250BS**	●	250	HOSE-1/8-250	AD-BM10	1	BB-G1/8	1	AD-G1/8	1	WA-M10	3
エルボ・ストレート	**CS-1/8-300BS**	●	300	HOSE-1/8-300	AD-BM10	1	BB-G1/8	1	AD-G1/8	1	WA-M10	3
エルボ	**CS-1/8-150BB**	●	150	HOSE-1/8-150	AD-BM10	2	BB-G1/8	2	—	—	WA-M10	4
エルボ	**CS-1/8-200BB**	●	200	HOSE-1/8-200	AD-BM10	2	BB-G1/8	2	—	—	WA-M10	4
エルボ	**CS-1/8-250BB**	●	250	HOSE-1/8-250	AD-BM10	2	BB-G1/8	2	—	—	WA-M10	4
エルボ	**CS-1/8-300BB**	●	300	HOSE-1/8-300	AD-BM10	2	BB-G1/8	2	—	—	WA-M10	4

接続ネジサイズはG1/8"となります。

取り付け例

エルボ･ストレートタイプ

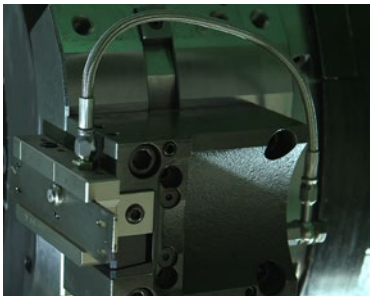

エルボタイプ

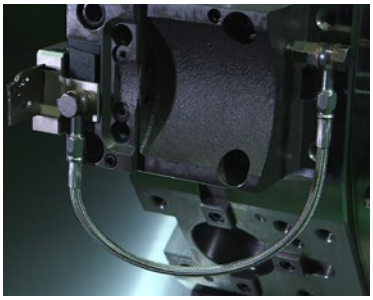

部品 ➤ P001
技術資料 ➤ Q001

推奨切削条件

■ 切削速度

	被削材	かたさ	材種	切削速度 (m/min)
P	軟鋼	≦160HB	VP20RT	100–240
			VP10RT	110–250
	炭素鋼・合金鋼	160−280HB	VP20RT	80–200
			VP10RT	90–210
			VP30RT	60–180
			MY5015	110–250
		≧280HB	VP20RT	60–160
			VP10RT	70–170
			VP30RT	40–140
			MY5015	90–210
M	ステンレス鋼	≦270HB	VP20RT	60–180
			VP10RT	70–190
			VP30RT	40–160
K	ねずみ鋳鉄	引張り強さ ≦300MPa	VP20RT	80–200
			VP10RT	90–210
			MY5015	140–300
	ダクタイル鋳鉄	引張り強さ ≦800MPa	VP20RT	60–160
			VP10RT	70–170
			MY5015	90–210
S	耐熱合金 チタン合金	−	VP20RT	30–60
			VP10RT	40–70

注1） VP20RTが第一推奨材種です。
注2） VP10RT、VP20RT、VP30RT、MY5015は、湿式切削を推奨します。

■ 1回転当たりの送り量

GMブレーカ

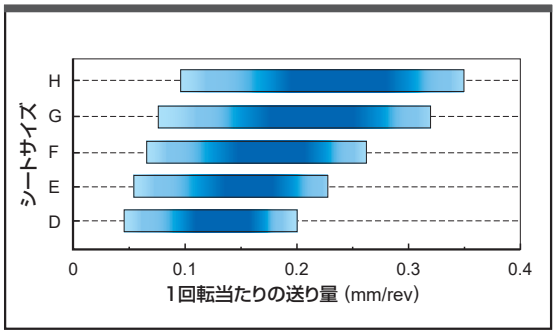

GSブレーカ

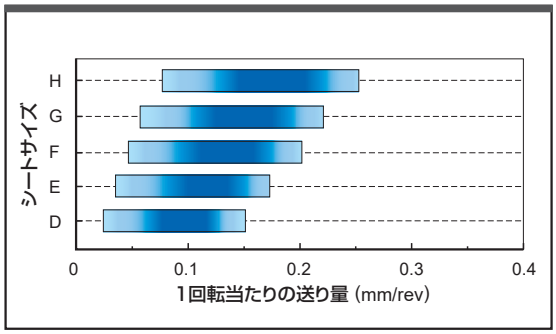

■は推奨中央値を示す。

シートサイズ	刃幅 (mm)
D	2.00
E	2.39
F	3.00
G	4.00
H	5.00

ブレーカ	1回転当たりの送り量 (mm/rev)				
	シートサイズ D	シートサイズ E	シートサイズ F	シートサイズ G	シートサイズ H
GMブレーカ	0.05−0.20	0.06−0.23	0.07−0.26	0.08−0.32	0.10−0.35
GSブレーカ	0.03−0.15	0.04−0.17	0.05−0.20	0.06−0.22	0.08−0.25

■突切り加工　1回転当たりの送り量

R05-GSブレーカ

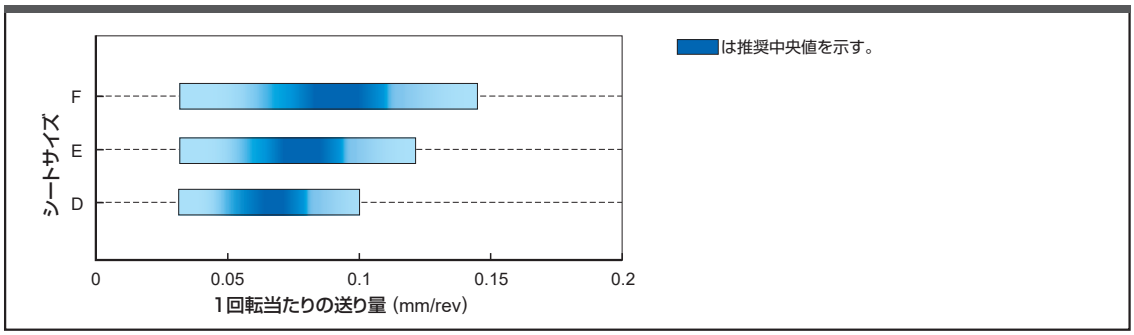

シートサイズ	刃幅 (mm)
D	2.00
E	2.39
F	3.00
G	4.00
H	5.00

R08-GSブレーカ

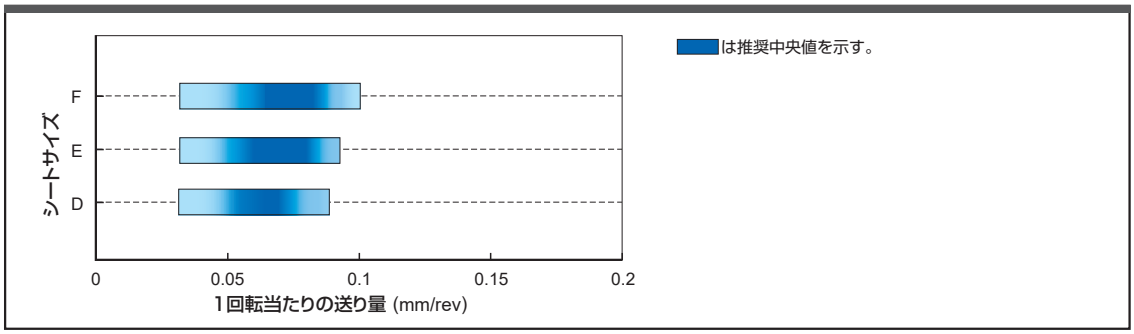

R/LO5-GMブレーカ

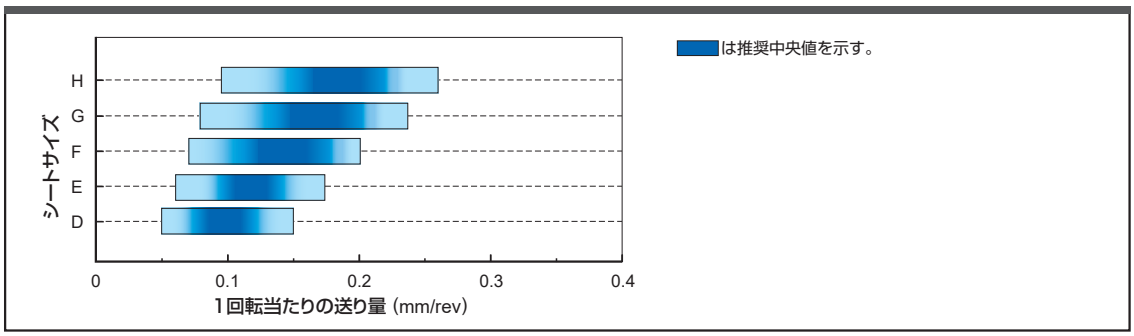

ブレーカ	PSIPR	勝手	1回転当たりの送り量 (mm/rev)				
			シートサイズ　D	シートサイズ　E	シートサイズ　F	シートサイズ　G	シートサイズ　H
R05-GS	5°	R	0.03−0.10	0.03−0.12	0.03−0.14	−	−
R08-GS	8°	R	0.03−0.08	0.03−0.09	0.03−0.14	−	−
R05-GM	5°	R/L	0.05−0.15	0.06−0.17	0.07−0.20	0.08−0.23	0.10−0.26

最大溝入れ深さの制限について [小物高精度加工用ホルダ]

被削材の直径によって最大溝入れ深さ(下表)に制限があります。

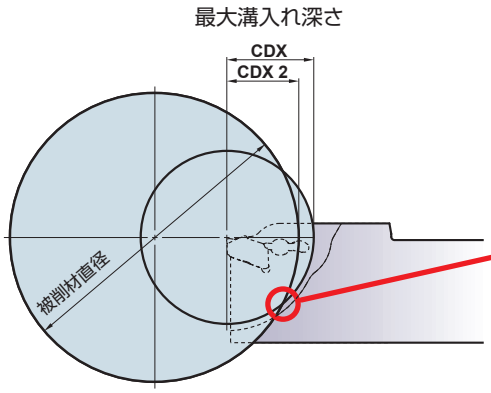

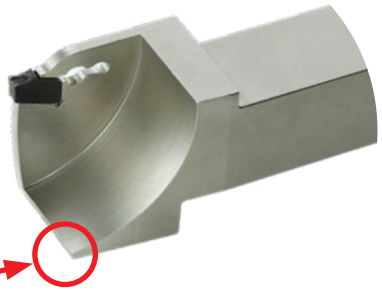

この部分が干渉するため被削材直径により
最大溝入れ深さが制限されます。

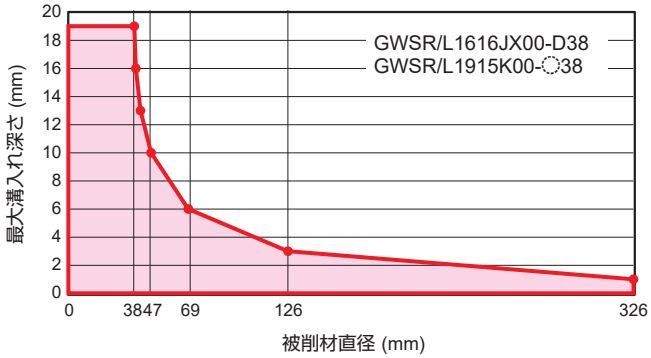

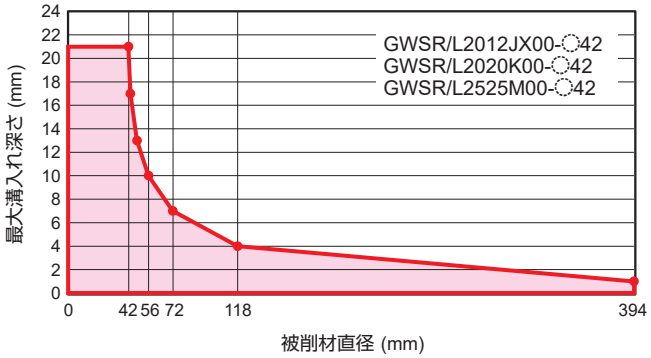

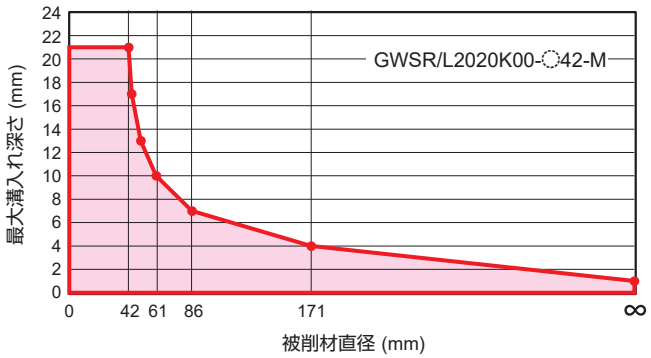

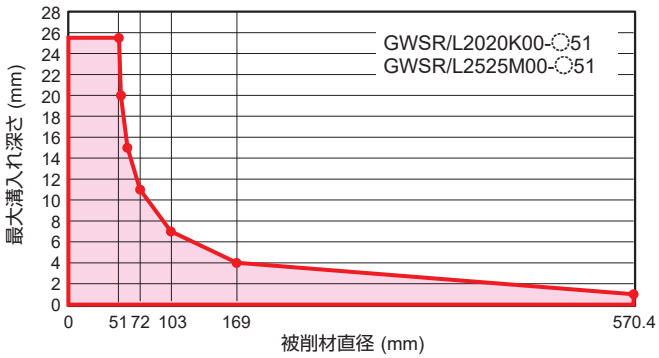

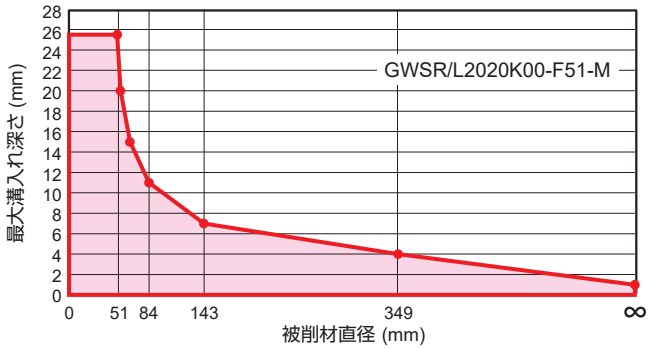

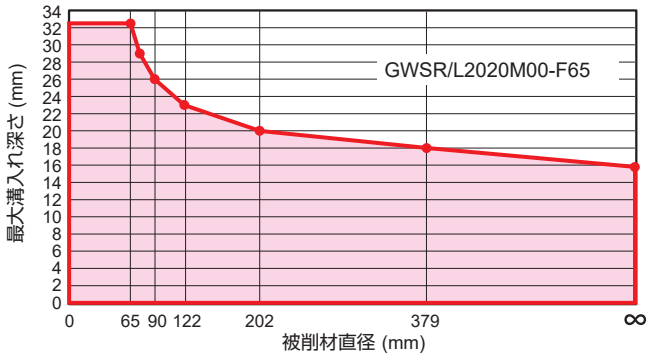

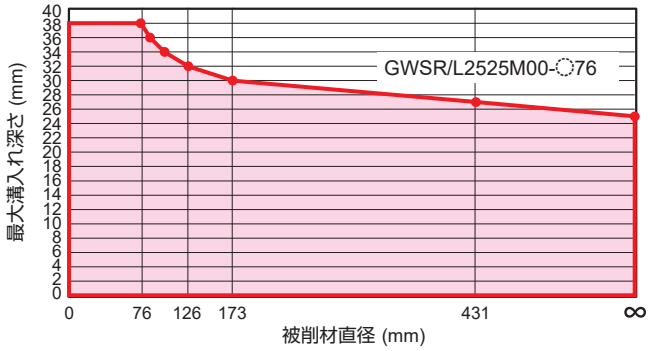

Memo

MGバイト

- クランプオン式
- ポジティブ刃形でびびりにくく仕上げ面も良好
- 加工溝幅1.25−6.0mm

MGH 外径溝入れ加工用

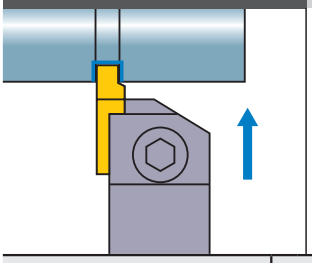

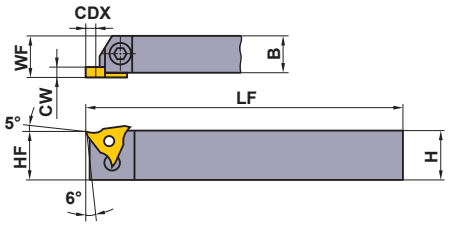

本図は右勝手(R)を示す。

呼び記号	在庫 R	在庫 L	対応インサート		寸法(mm) CW	CDX	H	B	LF	HF	WF
MGHR/L2020K3315	●	●	MGTR/L	33125 − 33400	1.25	1.2	20	20	125	20	20.2
					1.45	1.5					
					1.5≦CW≦2.3	3.0					
MGHR/L2020K3323	●	●			2.3＜CW≦3.3	3.0	20	20	125	20	20.2
MGHR/L2525M3315	●	●			1.25	1.2	25	25	150	25	25.2
					1.45	1.5					
					1.5≦CW≦2.3	3.0					
MGHR/L2525M3323	●	●			2.3＜CW≦3.3	3.0	25	25	150	25	25.2
MGHR/L2525M3333	●	●			3.3＜CW≦4.7	3.0	25	25	150	25	25.2
MGHR/L2020K4315	●	●	MGTR/L	43125 − 43470	1.25	1.2 (2.0)*	20	20	125	20	20.2
					1.45	1.5					
					1.5≦CW≦2.3	3.0 (3.5)*					
MGHR/L2020K4323	●	●			2.3＜CW≦3.3	4.5 (4.0)*	20	20	125	20	20.2
MGHR/L2020K4333	●	●			3.3＜CW≦4.7(4.0)*	4.5 (5.0)*	20	20	125	20	20.2
MGHR/L2525M4315	●	●			1.25	1.2 (2.0)*	25	25	150	25	25.2
					1.45	1.5					
					1.5≦CW≦2.3	3.0 (3.5)*					
MGHR/L2525M4323	●	●			2.3＜CW≦3.3	4.5 (4.0)*	25	25	150	25	25.2
MGHR/L2525M4333	●	●			3.3＜CW≦4.7(4.0)*	4.5 (5.0)*	25	25	150	25	25.2
MGHR/L2525M4447	●	●	MGTR/L	44500 − 44600	4.7＜CW≦6.3	4.5	25	25	150	25	25.2

* CBNインサート取付け時の寸法です。

対応部品

呼び記号	クランプ駒	クランプねじ *	スプリング	レンチ
MGHR/L2020K3315 − MGHR/L2525M4447	MTK1R/L	HBH06020	MES3	HKY40R

* 締付けトルク(N・m)：HBH06020=7.0

推奨切削条件

	被削材	かたさ	インサート材種	切削速度 (m/min)	送り量 (mm/rev)
P	炭素鋼・合金鋼	180−280HB	VP20MF	120 (100−140)	0.14 (0.03−0.25)
			NX2525	130 (100−160)	0.12 (0.03−0.2)
M	ステンレス鋼	≦200HB	VP20MF	120 (100−140)	0.12 (0.03−0.18)
K	ねずみ鋳鉄	引張り強さ≦350MPa	VP20MF	120 (100−140)	0.12 (0.03−0.18)

注） 溝幅の狭い加工は、低い方の送りにしてください。

●：標準在庫品
（インサートは、1ケース 10 個入りです）

インサート

呼び記号	在庫 コーティング VP20MF R	VP20MF L	サーメット NX2525 R	NX2525 L	超硬 UTi20T R	UTi20T L	寸法(mm) CW	CDX	IC	S	RER/L
MGTR/L33125	●	●	●		●	●	1.25	1.2	9.525	4.76	0.2
MGTR/L33145	●	●	●		●	●	1.45	1.5	9.525	4.76	0.2
MGTR/L33150	●	●	●	●	●	●	1.5	3	9.525	4.76	0.2
MGTR/L33175	●	●	●	●	●	●	1.75	3	9.525	4.76	0.2
MGTR/L33200	●	●	●	●	●	●	2	3	9.525	4.76	0.2
MGTR/L33230	●	●			●	●	2.3	3	9.525	4.76	0.2
MGTR/L33250	●	●	●	●	●	●	2.5	3	9.525	4.76	0.3
MGTR/L33270	●	●			●	●	2.7	3	9.525	4.76	0.3
MGTR/L33280	●	●			●	●	2.8	3	9.525	4.76	0.3
MGTR/L33300	●	●	●	●	●	●	3	3	9.525	4.76	0.3
MGTR/L33320	●	●			●		3.2	3	9.525	4.76	0.3
MGTR/L33330		●			●	●	3.3	3	9.525	4.76	0.3
MGTR/L33350	●	●	●		●	●	3.5	3	9.525	4.76	0.3
MGTR/L33400	●	●	●	●	●	●	4	3	9.525	4.76	0.3
MGTR/L43125	●	●	●	●	●	●	1.25	1.2	12.7	4.76	0.2
MGTR/L43145	●	●		●	●	●	1.45	1.5	12.7	4.76	0.2
MGTR/L43150	●	●	●	●	●	●	1.5	3	12.7	4.76	0.2
MGTR/L43175	●	●	●	●	●	●	1.75	3	12.7	4.76	0.2
MGTR/L43200	●	●	●	●	●	●	2	3.5	12.7	4.76	0.2
MGTR/L43230	●	●	●	●	●	●	2.3	3	12.7	4.76	0.2
MGTR/L43250	●	●	●	●	●	●	2.5	4.5	12.7	4.76	0.3
MGTR/L43260	●	●	●		●	●	2.6	4.5	12.7	4.76	0.3
MGTR/L43270	●	●			●	●	2.7	4.5	12.7	4.76	0.3
MGTR/L43280		●		●	●	●	2.8	4.5	12.7	4.76	0.3
MGTR/L43300	●	●	●	●	●	●	3	4.5	12.7	4.76	0.3
MGTR/L43320	●				●	●	3.2	4.5	12.7	4.76	0.3
MGTR/L43330		●		●	●	●	3.3	4.5	12.7	4.76	0.3
MGTR/L43350	●	●	●	●	●	●	3.5	4.5	12.7	4.76	0.3
MGTR/L43400	●	●	●		●	●	4	4.5	12.7	4.76	0.3
MGTR/L43420	●	●	●		●	●	4.2	4.5	12.7	4.76	0.4
MGTR/L43430	●	●	●		●	●	4.3	4.5	12.7	4.76	0.4
MGTR/L43450	●	●	●	●	●	●	4.5	4.5	12.7	4.76	0.4
MGTR/L43470	●	●	●	●	●	●	4.7	4.5	12.7	4.76	0.4
MGTR/L44500	●	●			●	●	5	4.5	12.7	6.35	0.4
MGTR/L44550	●				●		5.5	4.5	12.7	6.35	0.4
MGTR/L44600	●				●	●	6	4.5	12.7	6.35	0.4

形状

MGTR/L...

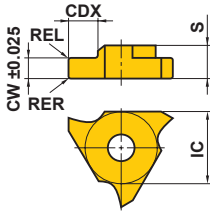

本図は右勝手(R)を示す。

部品 ➤ P001
技術資料 ➤ Q001

SMGバイト

- スクリューオン式
- ポジティブ刃形でびびりにくい
- 細い溝入れ、ねじ切りに対応
- 加工溝幅0.5−1.3mm

SMGH 外径溝入れ・ねじ切り加工用

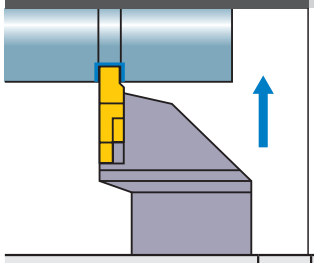

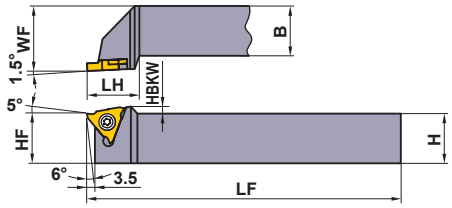

規格は右勝手(R)のみです。

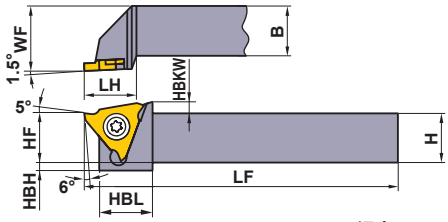

SMGHR1010E16, SMGHR1212F16の場合

呼び記号	在庫	対応インサート		寸法(mm)									*	
	R	溝入れ用	ねじ切り用	H	B	LF	LH	HF	WF	HBKW	HBH	HBL	クランプねじ	レンチ
SMGHR1010E16	●	SMGTR 16×2○○○ 16×2○○○C	SMTTR 160360○○	10	10	70	16.5	10	12	2.5	4	13	FC400890T	TKY10F
SMGHR1212F16	●			12	12	80	16.5	12	16	2.5	2	13	FC400890T	TKY10F
SMGHR1616H16	●			16	16	100	20	16	20	—	—	—	FC400890T	TKY10F
SMGHR2020K16	●			20	20	125	20	20	25	—	—	—	FC400890T	TKY10F
SMGHR2525M16	●			25	25	150	20	25	32	—	—	—	FC400890T	TKY10F

＊ 締付けトルク(N・m)：FC400890T=2.5

SMGインサート(溝入れ用)

呼び記号	在庫 サーメット NX2525		超硬 UTi20T	超硬 HTi10	寸法(mm) CW	CDX	IC	S	D1	BCH	形状
SMGTR16X2050				●	0.5	1.5	9.525	2	4.5	—	
SMGTR16X2060	●		●	●	0.6	1.5	9.525	2	4.5	—	
SMGTR16X2050C	●		●	●	0.5	1.5	9.525	2	4.5	0.05	
SMGTR16X2060C	●		●	●	0.6	1.5	9.525	2	4.5	0.05	
SMGTR16X2070C	●		●	●	0.7	2	9.525	2	4.5	0.05	
SMGTR16X2075C	●		●	●	0.75	2	9.525	2	4.5	0.05	
SMGTR16X2080C	●		●	●	0.8	2	9.525	2	4.5	0.1	
SMGTR16X2090C	●		●	●	0.9	2	9.525	2	4.5	0.1	
SMGTR16X2095C	●		●	●	0.95	2	9.525	2	4.5	0.1	
SMGTR16X2100C	●		●	●	1	2.5	9.525	2	4.5	0.1	
SMGTR16X2110C	●		●	●	1.1	2.5	9.525	2	4.5	0.1	
SMGTR16X2120C	●		●	●	1.2	2.5	9.525	2	4.5	0.1	
SMGTR16X2130C	●		●	●	1.3	2.5	9.525	2	4.5	0.1	

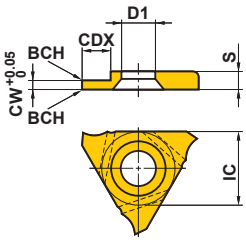

SMTインサート(ねじ切り用)

呼び記号	在庫 超硬 UTi20T	寸法(mm) RE	加工ねじピッチ (mm)	形状
SMTTR16036001	●	0.1	1.0−1.5	
SMTTR16036002	●	0.2	1.75−2.0	

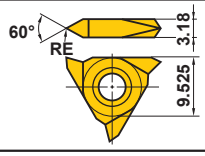

注1) ねじ切りインサートを本体に取り付けた場合、本体とインサートに段差が発生します。
詳細はG031ページをご参照ください。

推奨切削条件

	被削材	かたさ	インサート材種	切削速度 (m/min)	送り量 (mm/rev)
P	炭素鋼 合金鋼	180−280HB	UTi20T	100 (80−120)	0.07 (0.03−0.1)
			NX2525	130 (100−160)	0.07 (0.03−0.1)
M	ステンレス鋼	≦200HB	UTi20T	130 (100−160)	0.1 (0.05−0.15)
K	ねずみ鋳鉄	引張り強さ ≦350MPa	UTi20T HTi10	100 (80−120)	0.1 (0.05−0.15)
N	アルミニウム合金	—	HTi10	350 (300−400)	0.1 (0.05−0.15)
	真ちゅう	—	HTi10	250 (200−300)	0.1 (0.03−0.15)
	アクリル	—	HTi10	250 (200−300)	0.1 (0.03−0.15)

●：標準在庫品
(インサートは、1ケース 10 個入りです)

ステッキィ

- 最小加工径φ3.2mmの超硬ソリッドタイプ
- l/d=5倍
- 用途に合わせて加工できる切れ刃形状
- ねじ切り、溝入れ、倣い加工など幅広いツーリングが可能

ステッキィの規格（超硬ソリッドボーリングバー）

呼び記号	在庫	寸法(mm)						形状
	TF15	CW	DCON	LF	LDRED	DMIN*	WF2	
C03FR-BLS	●	2.0	3	80	15	**3.2**	1.0	
C04FR-BLS	●	2.5	4	80	20	**4.2**	1.5	
C05HR-BLS	●	3.0	5	100	25	**5.2**	2.0	

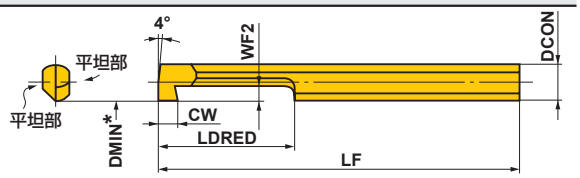

規格は右勝手(R)のみです。

* DMIN：最小加工径

推奨切削条件

	被削材	切削速度 (m/min)	送り量 (mm/rev)	切込み量 (mm)	突出し量 (l/d)	刃先処理	
						コーナ部 R または BCH *	ホーニング量 *
P	炭素鋼・合金鋼 180−280HB	40 (30−50)	0.05 (−0.1)	0.2 (0.1−0.3)	5	0.1−0.5	0.01−0.05
M	ステンレス鋼 ≦200HB	40 (30−50)	0.05 (−0.1)	0.2 (0.1−0.3)	5	≦0.4	≦0.03 (ホーニングなしでも可)
K	ねずみ鋳鉄 ≦350MPa	40 (30−50)	0.05 (−0.05)	0.2 (0.1−0.3)	5	0.1−0.5	0.01−0.05
N	非鉄金属	80 (60−100)	0.05 (−0.1)	0.3 (0.1−0.5)	5	0.1−0.5	≦0.03 (ホーニングなしでも可)

* 出荷時、切れ刃先端は刃先処理を施していません。ご使用前に上表を参考に被削材質に合った刃先処理を行ってください。

■ステッキィの切れ刃研削要領

●ステッキィはボーリング、溝入れにそのままでもご使用できますが、下図のように用途に合わせ追加工もできます。
●切れ刃の追加工、または再研削の場合は、#250−#400程度のダイヤモンド砥石を使用し、切れ刃角･逃げ角は下図を参考にし、用途に合わせて研削してください。

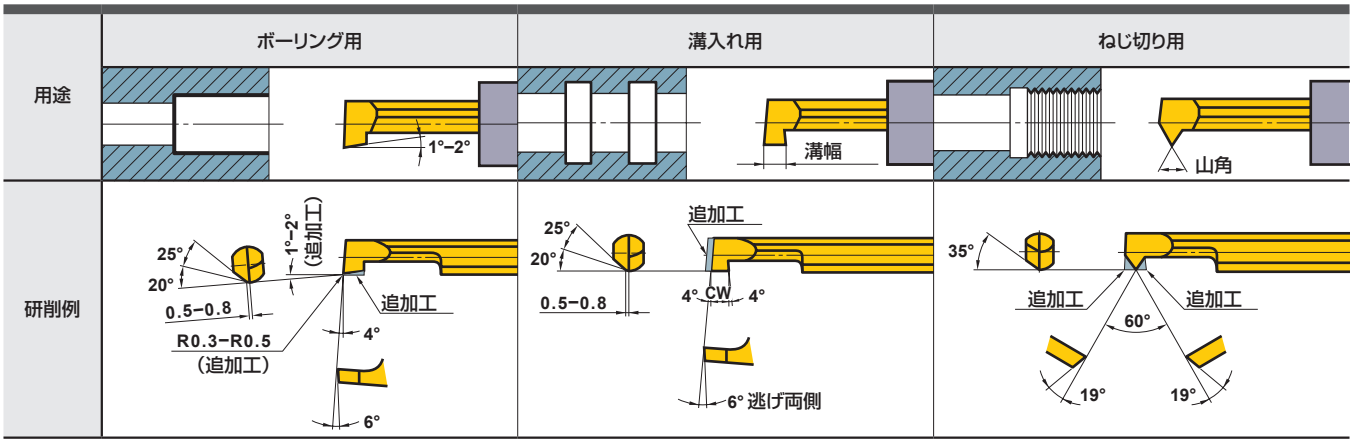

●：標準在庫品
（ステッキィは、1ケース 1 個入りです）

部品 ➤ P001
技術資料 ➤ Q001

ステッキィツイン

■CGの規格(内径溝加工用)

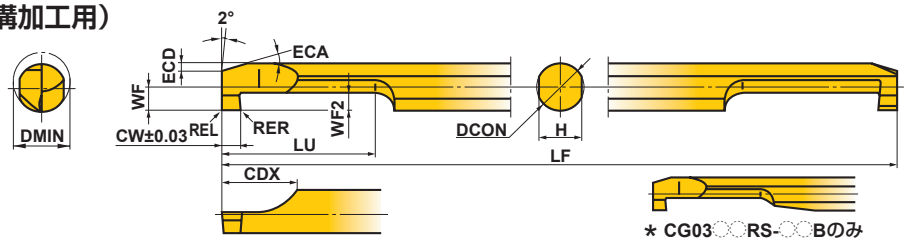

呼び記号	在庫 超微粒超硬 TF15	在庫 コーティング VP15TF	ブレーカ	寸法 (mm) DMIN	CW	WF2	RER/L	DCON	LF	LU	CDX	WF	H	ECA	ECD
CG0305RS-10	●	●	なし	3	1	1	0.05	3	50	5	6	1.3	2.7	15°	0.3
CG0305RS-10B	●	●	付き	3	1	1	0.05	3	50	5	6	1.3	2.7	15°	0.3
CG0306RS-20	●	●	なし	3	2	1	0.1	3	50	6	6	1.3	2.7	15°	0.3
CG0306RS-20B	●	●	付き	3	2	1	0.1	3	50	6	6	1.3	2.7	15°	0.3
CG03RS-10	●	●	なし	3	1	1	0.05	3	50	10	6	1.3	2.7	15°	0.3
CG03RS-10B	●	●	付き	3	1	1	0.05	3	50	10	6	1.3	2.7	15°	0.3
CG03RS-20	●	●	なし	3	2	1	0.1	3	50	11	6	1.3	2.7	15°	0.3
CG03RS-20B	●	●	付き	3	2	1	0.1	3	50	11	6	1.3	2.7	15°	0.3
CG0407RS-10	●	●	なし	4	1	1.5	0.05	4	60	7	7	1.8	3.6	15°	0.5
CG0407RS-10B	●	●	付き	4	1	1.5	0.05	4	60	7	7	1.8	3.6	15°	0.5
CG0408RS-20	●	●	なし	4	2	1.5	0.1	4	60	8	7	1.8	3.6	15°	0.5
CG0408RS-20B	●	●	付き	4	2	1.5	0.1	4	60	8	7	1.8	3.6	15°	0.5
CG04RS-10	●	●	なし	4	1	1.5	0.05	4	60	15	7	1.8	3.6	15°	0.5
CG04RS-10B	●	●	付き	4	1	1.5	0.05	4	60	15	7	1.8	3.6	15°	0.5
CG04RS-20	●	●	なし	4	2	1.5	0.1	4	60	16	7	1.8	3.6	15°	0.5
CG04RS-20B	●	●	付き	4	2	1.5	0.1	4	60	16	7	1.8	3.6	15°	0.5
CG0510RS-10	●	●	なし	5	1	2	0.05	5	70	10	8	2.3	4.5	15°	0.7
CG0510RS-10B	●	●	付き	5	1	2	0.05	5	70	10	8	2.3	4.5	15°	0.7
CG0511RS-20	●	●	なし	5	2	2	0.1	5	70	11	8	2.3	4.5	15°	0.7
CG0511RS-20B	●	●	付き	5	2	2	0.1	5	70	11	8	2.3	4.5	15°	0.7
CG05RS-10	●	●	なし	5	1	2	0.05	5	70	20	8	2.3	4.5	15°	0.7
CG05RS-10B	●	●	付き	5	1	2	0.05	5	70	20	8	2.3	4.5	15°	0.7
CG05RS-20	●	●	なし	5	2	2	0.1	5	70	21	8	2.3	4.5	15°	0.7
CG05RS-20B	●	●	付き	5	2	2	0.1	5	70	21	8	2.3	4.5	15°	0.7
CG0610RS-10	●	●	なし	6	1	2	0.05	6	75	10	8	2.8	5.4	15°	0.7
CG0610RS-10B	●	●	付き	6	1	2	0.05	6	75	10	8	2.8	5.4	15°	0.7
CG0611RS-20	●	●	なし	6	2	2	0.1	6	75	11	8	2.8	5.4	15°	0.7
CG0611RS-20B	●	●	付き	6	2	2	0.1	6	75	11	8	2.8	5.4	15°	0.7
CG06RS-10	●	●	なし	6	1	2	0.05	6	75	20	8	2.8	5.4	15°	0.7
CG06RS-10B	●	●	付き	6	1	2	0.05	6	75	20	8	2.8	5.4	15°	0.7
CG06RS-20	●	●	なし	6	2	2	0.1	6	75	21	8	2.8	5.4	15°	0.7
CG06RS-20B	●	●	付き	6	2	2	0.1	6	75	21	8	2.8	5.4	15°	0.7
CG0712RS-10	●	●	なし	7	1	2	0.05	7	85	12	8	3.3	6.4	15°	0.7
CG0712RS-10B	●	●	付き	7	1	2	0.05	7	85	12	8	3.3	6.4	15°	0.7
CG0713RS-20	●	●	なし	7	2	2	0.1	7	85	13	8	3.3	6.4	15°	0.7
CG0713RS-20B	●	●	付き	7	2	2	0.1	7	85	13	8	3.3	6.4	15°	0.7
CG07RS-10	●	●	なし	7	1	2	0.05	7	85	25	8	3.3	6.4	15°	0.7
CG07RS-10B	●	●	付き	7	1	2	0.05	7	85	25	8	3.3	6.4	15°	0.7
CG07RS-20	●	●	なし	7	2	2	0.1	7	85	26	8	3.3	6.4	15°	0.7
CG07RS-20B	●	●	付き	7	2	2	0.1	7	85	26	8	3.3	6.4	15°	0.7

●：標準在庫品
(ステッキィツインは、1ケース 1 個入りです)

推奨切削条件

被削材		かたさ	切削速度 (m/min)	送り量 (mm/rev)		推奨突出し量 (mm)
				CG03RS/CG04RS	CG05RS/CG06RS/CG07RS	
P	炭素鋼・合金鋼	180－280HB	80 (40－120)	0.02 (0.01－0.03)	0.03 (0.01－0.05)	ステッキィツインCG形 LU + 2 (mm) ホルダ
M	ステンレス鋼	≦200HB	80 (40－120)	0.02 (0.01－0.03)	0.03 (0.01－0.05)	
K	ねずみ鋳鉄	引張り強さ ≦350MPa	80 (40－120)	0.03 (0.01－0.05)	0.03 (0.01－0.05)	
N	非鉄金属	－	120 (80－160)	0.03 (0.01－0.05)	0.05 (0.01－0.08)	

注） 湿式切削を推奨します。

■ご使用上の注意

●汎用ホルダ・自動盤用ホルダの場合

1 ホルダへステッキィツインを挿入する際、切れ刃エッジがホルダ内周面にかじったり、強く当たりますと切れ刃のチッピングや欠損の原因となります。
図1のように、切れ刃の反対側をホルダ内周面に軽く押し付けながら、注意して挿入してください。

図1

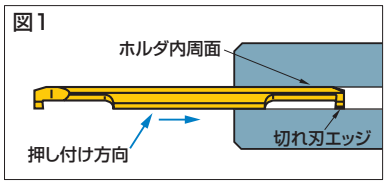

2 ホルダにステッキィツインを固定する場合、図2のように未使用切れ刃を固定用ねじで締付けますと、切れ刃欠損やシャンク割れの原因となります。
刃裏付近に固定用ねじがないことを確認し、適正トルクで締付けを行ってください。

図2

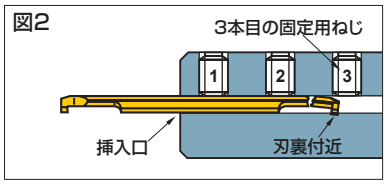

◎三菱マテリアルの専用ホルダをご使用の場合
工具を推奨突出し量でご使用の場合は、必ず挿入側から3本目の固定用ねじを外してください。固定用ねじの適正締付けトルクは2.0N·mです。

●角ホルダの場合

1 ステッキィツインをホルダに取付けるときは、ホルダの基準面へステッキィツインを押し付けた状態で、クランプねじを締付けてください。(図3をご参照ください)
2 クランプねじは、確実に締付けてください。
締付けが弱い場合、十分なクランプ剛性を確保できない場合があります。
3 ステッキィツインを未装着の状態で、クランプねじを締付けないでください。
クランプ駒が塑性変形し、ステッキィツインの装着ができなくなります。

図3

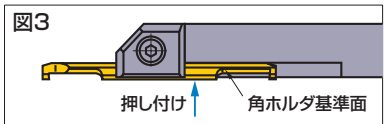

ステッキィツインを角ホルダの基準面に押し付けた状態で、クランプねじを締付けてください。

丸ホルダ

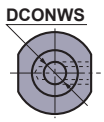

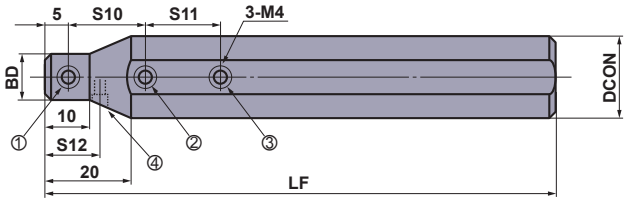

RBH22◌◌Nには、機械仕様に適合した仮止めねじ④が設けられています。

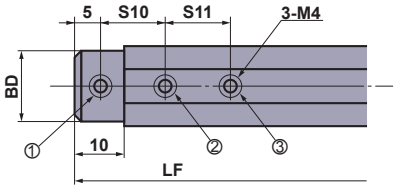

RBH158◌◌N, RBH16◌◌N,
RBH190◌◌Nの場合

呼び記号	在庫	寸法 (mm) DCON	DCONWS	BD	LF	S10	S11	S12	対応するステッキィ C	対応するステッキィツイン CG	*1 クランプねじ ①	②	③	④	レンチ	締付けトルク (N•m)
RBH15830N	●	15.875	3	15	100	10	10	—	03FR-BLS	03RS-◌◌(B)	A	A	A	—	HKY20F	2.0
RBH15840N	●	15.875	4	15	100	15	15	—	04FR-BLS	04RS-◌◌(B)	A	A	A	—	HKY20F	2.0
RBH15850N	●	15.875	5	15	100	15	15	—	05HR-BLS	05RS-◌◌(B)	A	A	A	—	HKY20F	2.0
RBH15860N	●	15.875	6	15	100	15	15	—	—	06RS-◌◌(B)	A	A	A	—	HKY20F	2.0
RBH15870N	●	15.875	7	15	100	20	20	—	—	07RS-◌◌(B)	A	A	A	—	HKY20F	2.0
RBH1630N	●	16	3	15	100	10	10	—	03FR-BLS	03RS-◌◌(B)	A	A	A	—	HKY20F	2.0
RBH1640N	●	16	4	15	100	15	15	—	04FR-BLS	04RS-◌◌(B)	A	A	A	—	HKY20F	2.0
RBH1650N	●	16	5	15	100	15	15	—	05HR-BLS	05RS-◌◌(B)	A	A	A	—	HKY20F	2.0
RBH1660N	●	16	6	15	100	15	15	—	—	06RS-◌◌(B)	A	A	A	—	HKY20F	2.0
RBH1670N	●	16	7	15	100	20	20	—	—	07RS-◌◌(B)	A	A	A	—	HKY20F	2.0
*2 RBH19030N	●	19.05	3	18	125	10	10	—	03FR-BLS	03RS-◌◌(B)	B	B	B	—	HKY20F	2.0
*2 RBH19040N	●	19.05	4	18	125	15	15	—	04FR-BLS	04RS-◌◌(B)	B	B	B	—	HKY20F	2.0
*2 RBH19050N	●	19.05	5	18	125	15	15	—	05HR-BLS	05RS-◌◌(B)	B	B	B	—	HKY20F	2.0
*2 RBH19060N	●	19.05	6	18	125	15	15	—	—	06RS-◌◌(B)	B	B	B	—	HKY20F	2.0
*2 RBH19070N	●	19.05	7	18	125	20	20	—	—	07RS-◌◌(B)	B	B	B	—	HKY20F	2.0
RBH2030N	●	20	3	12	125	10	10	—	03FR-BLS	03RS-◌◌(B)	A	A	B	—	HKY20F	2.0
RBH2040N	●	20	4	13	125	15	15	—	04FR-BLS	04RS-◌◌(B)	A	B	B	—	HKY20F	2.0
RBH2050N	●	20	5	14	125	15	15	—	05HR-BLS	05RS-◌◌(B)	A	B	B	—	HKY20F	2.0
RBH2060N	●	20	6	15	125	15	15	—	—	06RS-◌◌(B)	A	B	B	—	HKY20F	2.0
RBH2070N	●	20	7	16	125	20	20	—	—	07RS-◌◌(B)	A	B	B	—	HKY20F	2.0
RBH2230N	●	22	3	12	125	10	10	10	03FR-BLS	03RS-◌◌(B)	A	B	C	A	HKY20F	2.0
RBH2240N	●	22	4	13	125	15	15	12.5	04FR-BLS	04RS-◌◌(B)	A	B	B	A	HKY20F	2.0
RBH2250N	●	22	5	14	125	15	15	12.5	05HR-BLS	05RS-◌◌(B)	A	B	B	A	HKY20F	2.0
RBH2260N	●	22	6	15	125	15	15	15	—	06RS-◌◌(B)	A	B	B	A	HKY20F	2.0
RBH2270N	●	22	7	16	125	20	20	15	—	07RS-◌◌(B)	A	B	B	A	HKY20F	2.0
RBH2530N	●	25	3	12	150	10	10	—	03FR-BLS	03RS-◌◌(B)	A	B	C	—	HKY20F	2.0
RBH2540N	●	25	4	13	150	15	15	—	04FR-BLS	04RS-◌◌(B)	A	C	C	—	HKY20F	2.0
RBH2550N	●	25	5	14	150	15	15	—	05HR-BLS	05RS-◌◌(B)	A	C	C	—	HKY20F	2.0
RBH2560N	●	25	6	15	150	15	15	—	—	06RS-◌◌(B)	A	C	C	—	HKY20F	2.0
RBH2570N	●	25	7	16	150	20	20	—	—	07RS-◌◌(B)	A	C	C	—	HKY20F	2.0
RBH25430N	●	25.4	3	12	150	10	10	—	03FR-BLS	03RS-◌◌(B)	A	B	C	—	HKY20F	2.0
RBH25440N	●	25.4	4	13	150	15	15	—	04FR-BLS	04RS-◌◌(B)	A	C	C	—	HKY20F	2.0
RBH25450N	●	25.4	5	14	150	15	15	—	05HR-BLS	05RS-◌◌(B)	A	C	C	—	HKY20F	2.0
RBH25460N	●	25.4	6	15	150	15	15	—	—	06RS-◌◌(B)	A	C	C	—	HKY20F	2.0
RBH25470N	●	25.4	7	16	150	20	20	—	—	07RS-◌◌(B)	A	C	C	—	HKY20F	2.0

*1　クランプねじの呼び記号　A=HSS04004, B=HSS04006, C=HSS04008
*2　呼び記号を変更します。

旧 呼び記号	新 呼び記号
RBH1930N	RBH19030N
RBH1940N	RBH19040N
RBH1950N	RBH19050N
RBH1960N	RBH19060N
RBH1970N	RBH19070N

●：標準在庫品

角ホルダ

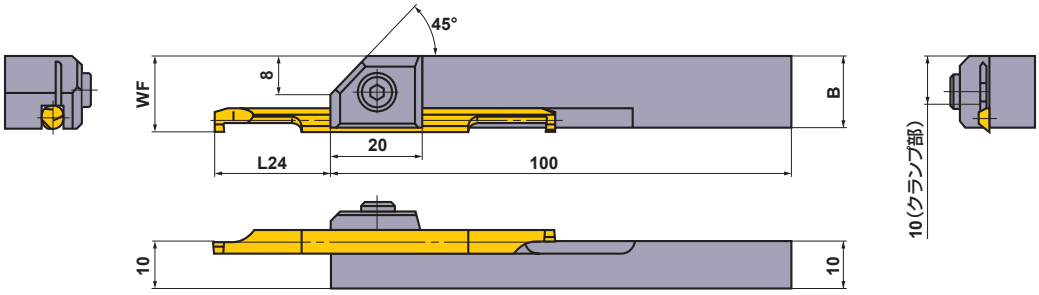

呼び記号	在庫	寸法 (mm) ステッキィツインCG B	WF	L24 * 刃幅 1mm	L24 * 刃幅 2mm	対応するステッキィツインCG	クランプねじ	レンチ	締付けトルク (N•m)
SBH1030R	●	13.8	13.8	13－17.5 (14)	14－16.5 (15)	03RS-10(B),03RS-20(B)	HSC05012	HKY40R	9.5
SBH1040R	●	14.7	14.8	18－22.5 (19)	19－21.5 (20)	04RS-10(B),04RS-20(B)	HSC05012	HKY40R	9.5
SBH1050R	●	15.6	15.8	23－27.5 (24)	24－26.5 (25)	05RS-10(B),05RS-20(B)	HSC05012	HKY40R	9.5
SBH1060R	●	16.5	16.8	23－32.5 (24)	24－31.5 (25)	06RS-10(B),06RS-20(B)	HSC05012	HKY40R	9.5
SBH1070R	●	17.4	17.8	28－38 (29)	29－37 (30)	07RS-10(B),07RS-20(B)	HSC05012	HKY40R	9.5

注1） 角ホルダには、ステッキィを取付けできません。
＊ **L24**はクランプ可能突出し長さを示し、(　)は炭素鋼･合金鋼加工時の推奨突出し長さを示す。

F形ボーリングバー

- 最小加工径φ10mm
- スクリューオン式
- 多彩な用途に使用可能
- 最大溝入れ深さ3mm

FSL51

内径溝入れ・ねじ切り

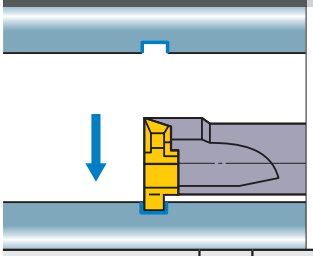

1コーナタイプ (FSL5108R,5110R)

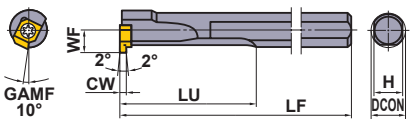

2コーナタイプ (FSL5112R,5114R,5116R)

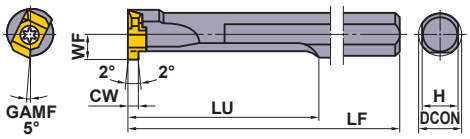

規格は右勝手(R)のみです。

呼び記号	在庫	対応インサート		寸法(mm)							最大溝入れ深さ (mm)	*2 クランプねじ	レンチ
	R	溝入れ用	ねじ切り用	DCON	LF	LU	WF	H	CW	DMIN*1			
FSL5108R	●	MLG10○○L	MLT1001L	8	125	30	4.8	7	1.2 1.5 2.0	10	1.0	TS25	TKY08F
FSL5110R	●	MLG10○○L	MLT1001L	10	150	40	5.8	9		12	1.0	TS25	TKY08F
FSL5112R	●	MLG14○○L	MLT1401L	12	180	50	6.8	10.8	1.5 2.0 3.0	14	2.0	TS32	TKY08F
FSL5114R	●	MLG14○○L	MLT1401L	14	180	60	7.8	12.4		16	2.0	TS32	TKY08F
FSL5116R	●	MLG20○○L	MLT2001L	16	200	70	9.7	14	2.0 3.0 4.0	20	3.0	TS43	TKY15F

*1 DMIN：最小加工径
*2 締付けトルク(N・m)：TS25=1.0, TS32=1.0, TS43=3.5

FSL52

(超硬シャンク)内径溝入れ・ねじ切り

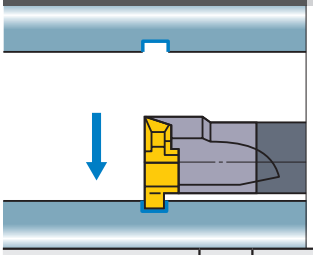

1コーナタイプ (FSL5208R,5210R)

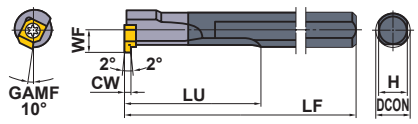

2コーナタイプ (FSL5212R,5214R,5216R)

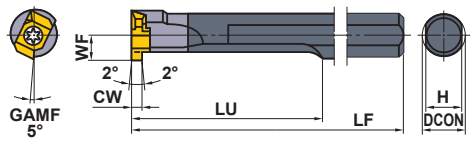

規格は右勝手(R)のみです。

呼び記号	在庫	対応インサート		寸法(mm)							最大溝入れ深さ (mm)	*2 クランプねじ	レンチ
	R	溝入れ用	ねじ切り用	DCON	LF	LU	WF	H	CW	DMIN*1			
FSL5208R	●	MLG10○○L	MLT1001L	8	125	60	4.8	7	1.2 1.5 2.0	10	1.0	TS25	TKY08F
FSL5210R	●	MLG10○○L	MLT1001L	10	150	70	5.8	9		12	1.0	TS25	TKY08F
FSL5212R	●	MLG14○○L	MLT1401L	12	180	80	6.8	10.8	1.5 2.0 3.0	14	2.0	TS32	TKY08F
FSL5214R	●	MLG14○○L	MLT1401L	14	180	85	7.8	12.4		16	2.0	TS32	TKY08F
FSL5216R	●	MLG20○○L	MLT2001L	16	200	115	9.7	14	2.0 3.0 4.0	20	3.0	TS43	TKY15F

*1 DMIN：最小加工径
*2 締付けトルク(N・m)：TS25=1.0, TS32=1.0, TS43=3.5

●：標準在庫品
(インサートは、1ケース 10 個入りです)

インサート

用途	CW およびピッチ (mm)	呼び記号	コーティング UP20M	超硬 UTi20T	寸法(mm) L	W1	CDX	S	RE	BCH	形状
溝入れ用	1.2	**MLG1012L**		●	7	5	1	2.38	—	0.1	MLG...L 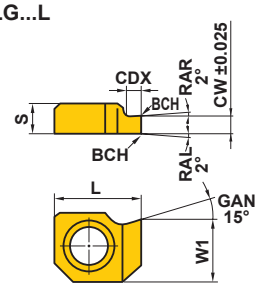
	1.5	**MLG1015L**		●	7	5	1	2.38	—	0.1	
	2	**MLG1020L**		●	7	5	1	2.38	—	0.1	
	1.5	**MLG1415L**		●	11.8	6.5	2	4.76	—	0.1	MLG...L 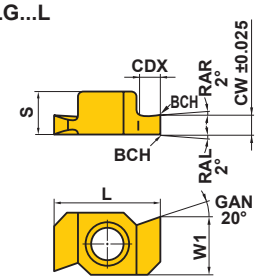
	2	**MLG1420L**		●	11.8	6.5	2	4.76	—	0.1	
	3	**MLG1430L**		●	11.8	6.5	2	4.76	—	0.1	
	2	**MLG2020L**		●	16.8	9.03	3	6.35	—	0.1	
	3	**MLG2030L**		●	16.8	9.03	3	6.35	—	0.1	
	4	**MLG2040L**		●	16.8	9.03	3	6.35	—	0.1	
ねじ切り用	ピッチ1.5—2.0	**MLT1001L**	●	●	7	5	—	2.38	0.1	—	MLTタイプ MLT1001L 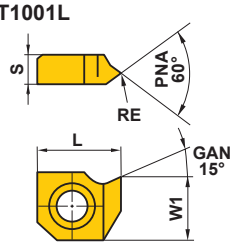
	ピッチ1.5—2.5	**MLT1401L**	●	●	11.8	6.5	—	4.76	0.1	—	
	ピッチ1.5—3.5	**MLT2001L**	●	●	16.8	9.03	—	6.35	0.1	—	MLT1401L/2001L 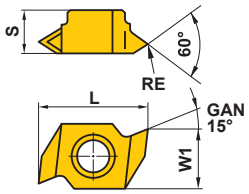

推奨切削条件

被削材		かたさ	インサート材種	切削速度 (m/min)	送り量 (mm/rev) 1.2, 1.5mm	2.0mm	3.0mm	4.0mm
P	炭素鋼 合金鋼	180—280HB	**UP20M・UTi20T**	90 (60—120)	0.05 (0.02—0.08)	0.05 (0.02—0.08)	0.05 (0.02—0.08)	0.05 (0.02—0.08)
		280—350HB	**UP20M・UTi20T**	80 (50—100)	0.03 (0.02—0.04)	0.03 (0.02—0.04)	0.03 (0.02—0.04)	0.03 (0.02—0.04)

部品 ➤ P001
技術資料 ➤ Q001

D形ボーリングヘッド

- 最小加工径φ40mm
- ピンロック式
- ヘッドとアーバが分割されるヘッド交換形
- 加工溝幅1.25～4.7mm

DPT4　内径溝入れ加工用

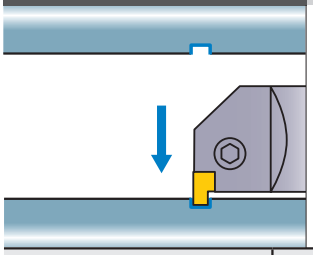

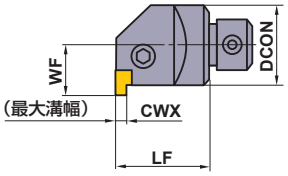

規格は右勝手(R)のみです。

呼び記号	在庫 R	対応インサート	寸法(mm) CWX	DCON	LF	WF	DMIN *1	ロックピン	ロックねじ *2	ストップリング	レンチ
DPT4132R	●	MGTL43○○○	4.7	32	40	20	**40**	P21S	HSP08014	E01	HKY40R
DPT4140R	●		4.7	40	50	25	**50**	P21S	HSP08014	E01	HKY40R

注1)　使用インサートは左勝手(L)のインサートをご使用ください。
*1 DMIN：最小加工径
*2 締付けトルク(N・m)：HSP08014=7.0

D形ボーリングヘッドのアーバ規格

① **B** ② **1** ③ **32** ④ **32**

①アーバの総称

②アーバの長さ(mm)

記号	DCON	LF	OAL
1	32	260	300
	40	310	360

③アーバの径(mm)

記号	径(DCON)
32	32
40	40

④ヘッド継手部の径(mm)

記号	径(BD)
32	32
40	40

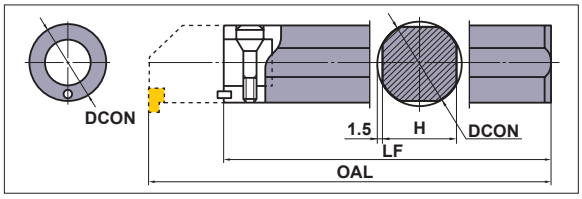

呼び記号	在庫	アーバ寸法 (mm) DCON	LF	H	OAL	セットボルト	レンチ	対応ヘッド呼び記号
B13232	●	32	260	29	300	SD32	HKY60R	**DPT4132R**
B14040	●	40	310	37	360	SD40	HKY60R	**DPT4140R**

■DPT4形の加工下穴径と加工溝深さの関係

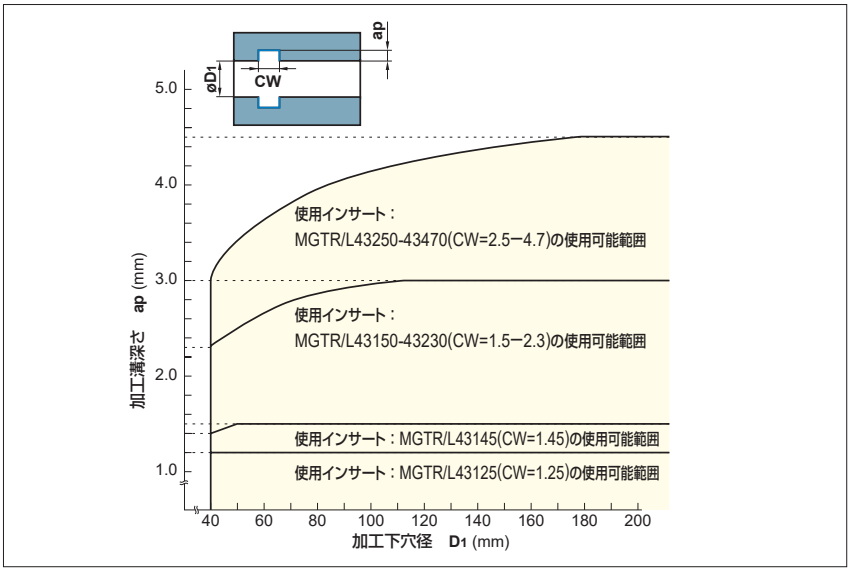

●：標準在庫品
(インサートは、1ケース 10 個入りです)

インサート

呼び記号	在庫 コーティング VP20MF	在庫 サーメット NX2525	在庫 超硬 UTi20T	寸法(mm) CW	CDX	IC	S	RER/L	形状
MGTL43125	●	●	●	1.25	1.2	12.7	4.76	0.2	MGTL...
MGTL43145	●	●	●	1.45	1.5	12.7	4.76	0.2	
MGTL43150	●	●	●	1.5	3.0	12.7	4.76	0.2	
MGTL43175	●	●	●	1.75	3.0	12.7	4.76	0.2	
MGTL43200	●	●	●	2	3.0	12.7	4.76	0.2	
MGTL43230	●	●	●	2.3	3.0	12.7	4.76	0.2	
MGTL43250	●	●	●	2.5	4.5	12.7	4.76	0.3	
MGTL43260	●		●	2.6	4.5	12.7	4.76	0.3	
MGTL43270	●		●	2.7	4.5	12.7	4.76	0.3	
MGTL43280	●	●	●	2.8	4.5	12.7	4.76	0.3	
MGTL43300	●	●	●	3	4.5	12.7	4.76	0.3	
MGTL43320			●	3.2	4.5	12.7	4.76	0.3	
MGTL43330	●	●	●	3.3	4.5	12.7	4.76	0.3	
MGTL43350	●	●	●	3.5	4.5	12.7	4.76	0.3	
MGTL43400	●		●	4	4.5	12.7	4.76	0.3	
MGTL43420	●		●	4.2	4.5	12.7	4.76	0.4	
MGTL43430	●		●	4.3	4.5	12.7	4.76	0.4	
MGTL43450	●	●	●	4.5	4.5	12.7	4.76	0.4	
MGTL43470	●	●	●	4.7	4.5	12.7	4.76	0.4	

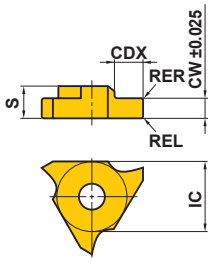

推奨切削条件

	被削材	かたさ	インサート材種	切削速度 (m/min)	送り量 (mm/rev)
P	炭素鋼・合金鋼	180－280HB	VP20MF	120 (100－140)	0.14 (0.03－0.25)
			NX2525	130 (100－160)	0.12 (0.03－0.2)
M	ステンレス鋼	≦200HB	VP20MF	120 (100－140)	0.12 (0.03－0.18)
K	ねずみ鋳鉄	引張り強さ≦350MPa	VP20MF	120 (100－140)	0.12 (0.03－0.18)

注1） 溝幅の狭い加工は、低い方の送りにしてください。

部品 ➤ P001
技術資料 ➤ Q001